HONTI LÁSZLÓ

AZ OBI-UGOR KONSZONANTIZMUS TÖRTÉNETE

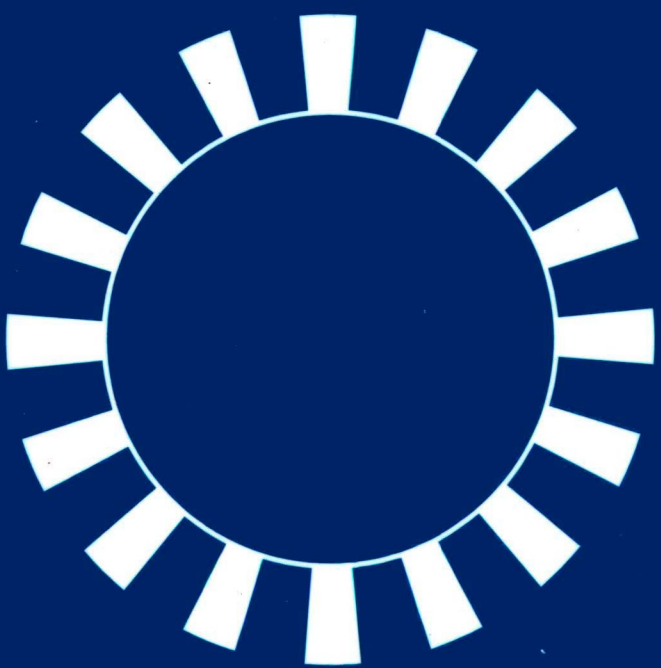

Studia uralo-altaica 9
Supplementum

studia uralo-altaica

Redigunt

Á. BERTA
P. HAJDÚ
T. MIKOLA
A. RÓNA-TAS

UNIVERSITAS SZEGEDIENSIS DE ATTILA JÓZSEF NOMINATA

HONTI LÁSZLÓ

AZ OBI-UGOR KONSZONANTIZMUS TÖRTÉNETE

Szeged 1999

TARTALOMJEGYZÉK

0. Bevezetés 7

1. Az obi-ugor nyelvek és nyelvjárások 11

2. A vogul konszonantizmus története 17
2.1. Fonématáblázatok 17
2.2. Szemivokálisok 18
2.2.1. *w 18
2.2.2. *j 22
2.2.2.1. Szókezdő *j 22
2.2.2.2. Szóbelseji *j 27
2.2.2.3. Szóvégi *j 28
2.2.3. *γ 29
2.2.3.1. Szóbelseji *γ 29
2.2.3.2. Szóvégi *γ 31
2.2.3.3. *γ az első szótagnál hátrább 32
2.2.4. *χ 34
2.3. Orális zárhangok 37
2.3.1. *p 37
2.3.2. *t 37
2.3.3. *ť 38
2.3.4. *k, *k̮ 38
2.4. Nazálisok 42
2.4.1. *m 42
2.4.2. *n 42
2.4.3. *ń 42
2.4.4. *ŋ 43
2.4.5. *ŋ̮ 43
2.5. Affrikáta 43
2.6. Szibilánsok 43
2.6.1. *s 44
2.6.2. *š 44

2.6.3. A KU *š* ~ *s* viszonyáról 44
2.7. Likvidák 47
2.7.1. **l* 47
2.7.2. **ľ* 47
2.7.3. **r* 47
2.8. Ingadozások a palatalizációs korrelációban résztvevő mássalhangzók körében 48
2.9. Homorgán mássalhangzó-kapcsolatok 49
2.9.1. A szóvégi mássalhangzó-kapcsolatok 49
2.9.2. A szóbelseji mássalhangzó-kapcsolatok 51
2.10. Összefoglalás helyett 53
2.10.1 Az ősvogul mássalhangzók leggyakoribb képviseletei 53

3. Az osztják konszonantizmus története 55
3.1. Fonématáblázatok 55
3.2. Szemivokálisok 57
3.2.1. **w* 57
3.2.1.1. A *w*-s szókezdetek ősosztják előzményei 59
3.2.1.1.1. **u/*wu* 62
3.2.1.1.2. **ɔ, *o/*wo* 62
3.2.2. **j* 65
3.2.2.1. Szókezdő **j* 65
3.2.2.2. Szóbelseji **j* 69
3.2.2.3. Szóvégi **j* 69
3.2.2.4. Az ősosztják **j* képviseletei 70
3.2.3. **γ* 70
3.2.4. **χ* 70
3.3. Orális zárhangok 72
3.3.1. **p* 72
3.3.2. **t* 72
3.3.3. **k* 73
3.3.3.1. Szókezdő **k* 73
3.3.3.2. Nem-szókezdő **k* és ** γ 73
3.3.3.2.1. A nem szókezdő **k* és **γ* leggyakoribb képviseletei 74
3.3.3.2.2. A szóvégi **k* és **γ* viszonya 89
3.3.3.2.3. Az szóvégi **ə̑γ/*əγ* 90
3.3.3.2.4. A **γ* és az **η* viszonya 93

3.4. Nazálisok 94
3.4.1. *m 95
3.4.2. *n 95
3.4.3. *ń 95
3.4.4. *ņ 95
3.4.5. *ŋ 96
3.4.6. "Nazális ~ orális" váltakozás a Ber. nyelvjárásban 96
3.5. Affrikáták 96
3.6. Szibiláns 100
3.7. Laterális spiráns 100
3.7.1. Szókezdő *ʌ 102
3.7.2. Nem szókezdő *ʌ 103
3.8. Likvidák 103
3.8.1. *l 104
3.8.2. *ĺ 104
3.8.3. *ļ 104
3.8.4. *r 105
3.9. Homorgán mássalhangzó-kapcsolatok 105
3.10. Összefoglalás helyett 112
3.10.1. A koronális mássalhangzók képviseletei 113
3.10.2. Az ősosztják mássalhangzók leggyakoribb képvieletei 113

4. Az obi-ugor alapnyelv konszonantizmusa 117
4.1. Fonématáblázatok 117
4.2. Szemivokálisok 117
4.2.1. *w 118
4.2.1.1. A *w eltűnése a korai ősvogulban 118
4.2.2. *j 120
4.2.3. *γ 120
4.2.4. *χ 120
4.2.5. A *γ/*χ és a *j hiánya 121
4.3. Orális zárhangok 123
4.4. Nazálisok 124
4.5. Affrikáták 124
4.6. Szibilánsok és interdentális spiráns 124
4.6.1. Az U/FU *ś Ug. képviseletei és ősvogul folytatói 125
4.6.2. Az U/FU alapnyelvi szibilánsok és affrikáták változásai az ősvogulig és az ősosztjákig 129

4.6.2.1. Az Ug. *ϑ-val kapcsolatos néhány probléma 131
4.6.2.1.1. Ug. *ϑ- > osztj. *s-* 131
4.6.2.1.2. Ug. *ϑ- > vog. *s-* 131
4.6.2.1.3. Ug. *-ϑ- > m. *-sz-*: m. *fészek* 132
4.7. Laterális spiránsok 133
4.8. Likvidák 134
4.9. Összefoglaló táblázat a laterálisok és a likvidák változásairól 135
4.10. A kakuminális mássalhangzók problémája 135
4.11. Az obi-ugor alapnyelvi mássalhangzó-kapcsolatok 136
4.11.1. **ńć, *ņč* 136
4.11.2. A **t* utótagú mássalhangzó-kapcsolatok 137
4.11.3. A **p* előtagú (alkalmi) mássalhangzó-kapcsolatok 138
4.12. Az U/FU geminátak és a rövid zárhangok Ug. fejlemények 139
4.13. Az obi-ugor alapnyelvi mássalhangzók leggyakoribb ősvogul és ősosztják képviseletei 141

Irodalomjegyzék 142

Rövidítések 148

Szimbólumok 151

0. BEVEZETÉS

Eleddig még nem született olyan munka, amely az obi-ugor nyelvek teljes mássalhangzókészletének kialakulását részletesen tárgyalná. Elvétve legfeljebb olyan tanulmányok keletkeztek, amelyek bizonyos vogul–osztják megfelelések tisztázását tűzték ki célul, vagy melyek szerzői egy-egy mássalhangzónak vagy mássalhangzók csoportjának a sorsát vizsgálták e nyelvek valamelyikében. A vogul és az osztják közti mássalhangzó-megfeleléseksről, alapnyelvi előzményeikről rendszerint etimológiai témájú írásokból, az egyes uráli (finnugor) alapnyelvi mássalhangzók mai képviseleteit bemutató tanulmányokból, vokalizmustörténeti kérdéseket vizsgáló munkákból és nyelvcsaládunk sokoldalú bemutatására törekvő kézikönyvekből szerezhetünk bizonyos információkat.

Az eddigi szakirodalomból Steinitz konszonantizmustörténeti vázlata (Steinitz 1949/1980) emelkedik ki, amelyben igyekezett némely esetben azokat a hangváltozási folyamatokat is feltárni, amelyek a finnugor alapnyelv felbomlásától a mai obi-ugor dialektusok létrejöttéig alakították azok arculatát. Az általa vázolt fejlődés és a tanulmánya végén közölt hangmegfelelési táblázatok adtak első alkalommal átfogó képet a két obi-ugor nyelv közti mássalhangzó-megfelelésekről és azok történeti előzményeiről. Érdekes kísérletében Steinitz természetesen sok kérdést hagyott nyitva, egyebek közt a rendelkezésére állott kutatási anyag hiányos volta miatt.

Mintegy ötven évvel Steinitz munkájának megjelenése után lényegesen kedvezőbb a helyzet, hogy kísérletet tegyünk az ősvogul és az ősosztják mássalhangzórendszer rekonstruálására: megjelent Karjalainen gazdag osztják nyelvjárási szótára, a Steinitz kezdeményezte DEWOS-ban pedig megtaláljuk az osztják szócsaládokat és a rokon nyelvi megfelelőikre történő utalásokat. A vogult illetően azonban kevésbé kedvező a helyzet: Kannisto szótári gyűjtése még mindig kéziratban van, szövegei és az azokhoz csatolt kommentárok viszont már megjelentek a Wogulische Volksdichtung című sorozatban; végre megjelent Munkácsi vogul szótára, amelynek anyaga azonban éppen hangtani tekintetben alatta marad Kannisto gyűjtésének. Ezeknek, valamint Kannisto és Liimola egyéb publikációinak segítségével, továbbá a DEWOS és a GOV alapján már

összeállítható egy minimális lexikai anyag, amelyre támaszkodva kísérletet tehetünk a vogul nyelvjárások és az obi-ugor alapnyelv mássalhangzó-történetének felderítésére. Az így összeállított szókincs szűkös volta szükségszerűen megszabja az egyes részletkérdések vizsgálatának mélységét. Ezzel magyarázható, hogy a vogul konszonantizmustörténeti fejezet az osztjáknál kevesebb információt és némelykor talán kevésbé megalapozott következtetéseket tartalmaz.

Noha az eddigi munkák egy része a nyelvjárási fonémarendszerek kérdését is érintette, az egyes problémák megoldására tett megoldási javaslatokat a jelen sorok szerzője nem mindenkor találta kielégítőnek. Ezért a rendelkezésemre álló teljes anyag figyelembevételével igyekszem tisztázni pl. a keleti osztják $k \sim \gamma$, az ősosztják $*k \sim *\gamma$ (és a $*k_{\circ} \sim *\chi$), a vogul $k \sim \gamma$ (és a $k_{\circ} \sim \chi$) viszonyt. Sok esetben előbb az egyes nyelvjárásokon belüli állapotokat kell kiderítenem ahhoz, hogy megnyugtató választ találjak az "ősnyelvi" mássalhangzó és mai folytatói közti viszony által felvetett kérdésekre. (Az adatok elemzése gyakran megkívánta, hogy ne fonematikusan átírva idézzem őket, hanem vagy a forrás által közölt betűhív formában, vagy legalábbis egyszerűsített fonetikus átírásban. Az olvasó figyelmét erre a körülményre "†" jellel hívom fel; ha e jel az első nyelvjárási rövidítés előtt áll, az annyit jelent, hogy az adott vogul vagy osztják szócsaládnak az ott közölt összes tagja fonetikus írásban szerepel, ha azonban elegendő csak egy-egy adatot így közölnöm, akkor e jel csak az illető adat előtt látható.)

Az alább tárgyalandó hangtörténeti problémák részben az UEW szócikkeinek írása közben is felmerültek már, akkoriban azonban nem nyílt mód arra, hogy a részletkérdésekre is választ keressek. E dolgozatban viszont természetesen számos olyan problémára is kitérek, amelyek az UEW munkálatai során nem kerültek elő. Néhány esetben szólok egyes uráli/finnugor és ugor alapnyelvi kérdésekről, továbbá egy ősmagyar hangváltozásról is; ennek az az oka, hogy fontosnak vélem őket az obi-ugor nyelvek mássalhangzó-történetének szempontjából is.

A jelen munka tehát az első kísérlet az obi-ugor nyelvek mássalhangzó-történetének bemutatására, amelynek során viszonylag ritkán volt alkalmam előzményekre támaszkodni. Az enyémtől eltérő megközelítéssel és/vagy újabb anyag birtokában az itt közöltektől többé-kevésbé eltérő eredményekre is lehet jutni. A tisztességes és jószándékú vita mindenképpen közelebb vihet minket a megnyugtató megoldáshoz.

E munka legelső változatát Rédei Károly lektorálta. Megjegyzéseit, amelyeket ezen a helyen is megköszönök, igyekeztem hasznosítani. Egy későbbi változatot Bakró-Nagy Marianne is elolvasott, aki segítségemre volt bizonyos következetlenségek, íráshibák kiküszöbölésében. Fáradozásáért neki is köszönettel tartozom.

Végezetül köszönetet mondok a Studia Uralo-Altaica szerkesztőinek, elsősorban Mikola Tibor professzor úrnak munkámnak e neves szegedi sorozatban való megjelentetéséért.

1. AZ OBI-UGOR NYELVEK ÉS NYELVJÁRÁSAIK[1]

Az obi-ugor nyelvű népcsoportok ma Nyugat-Szibéria hatalmas térségeit népesítik be. Elsősorban az Ob és annak mellékfolyói mentén élnek. Orosz történeti feljegyzésekből, alkalmilag gyűjtött szerény vogul szójegyzékekből és beszámolókból tudjuk, hogy a korábbi századokban a voguloknak az Urál európai oldalán is voltak településeik, amelyek nyelvjárásai a ma ismert északi nyelvjárásokhoz álltak közel. Jelentéktelen számú északi vogul azonban még századunk elején is élt az Urál európai oldalán, vagy tán még ma is nomadizálnak néhányan Európa és Ázsia közt rénjeiket a két földrész határán húzódó hatalmas hegyvonulaton át követve. Noha az orosz feljegyzések az európai oldalon lakó népek közt osztjákokat is emlegetnek, történetileg valószínűtlen, hogy osztjákok valaha is éltek volna az Urál nyugati oldalán. Az osztjákság hajdani európai jelenléte ellen szól, hogy a törökségi eredetű *osztják* névvel más nyelvű népeket is szoktak illetni.

A vogult és az osztjákot mint egymással közeli rokonságban álló nyelveket szokás emlegetni, bár lényegesen nagyobb különbségek alakultak ki köztük, mint pl. a permi nyelvek közt vagy a finnségi nyelvcsoport egyes tagjai közt. Valószínűnek látszik, hogy a mai vogulok és osztjákok közös elődei Nyugat-Szibériában éltek, s valamikor időszámításunk első századaiban váltak külön, talán ekkoriban költözhettek át a vogulok elődei vagy egy részük Európába. Nyilván korábban is rendszeresen átjártak az Urálon. A zürjén majd az orosz expanzió elől fokozatosan keletebbre húzódó vogulság az osztjákokat keletebbre nyomta vagy részben asszimilálta.

---

[1] Az alábbiakban az obi-ugor nyelvjárások német nyelvű rövidítéseit alkalmazom, mivel azok alapján vélem őket a legkönnyebben azonosíthatónak az etimológiai irodalomban (pl. az UEW-ben) szokásos jelölésmóddal.

Az obi-ugor népek lakóhelyei a XX. század elején

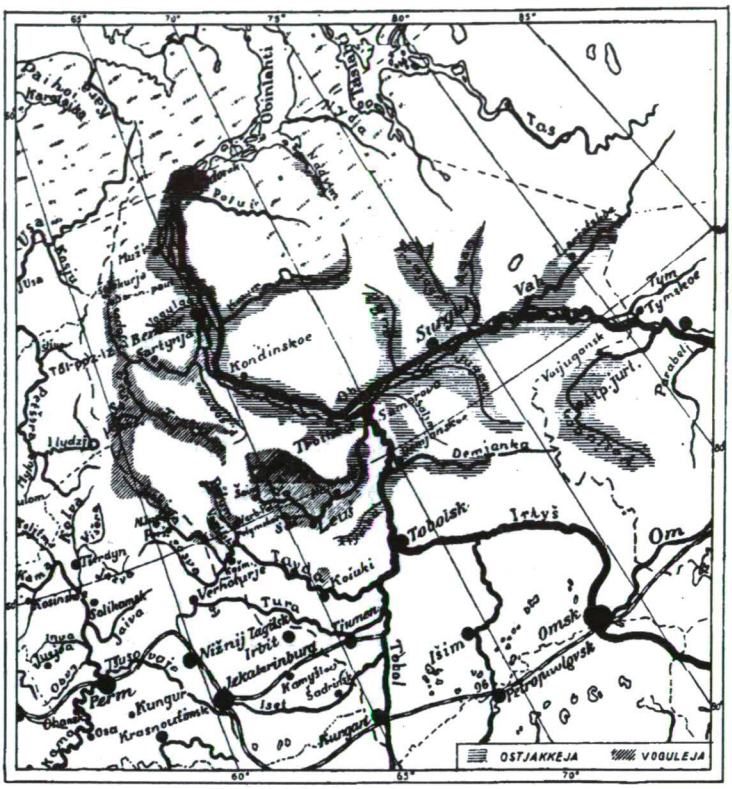

A. Kannisto – E. N. Setälä – U. T. Sirelius (toim.), Suomen Suku. II osa. Helsinki 1928. 370.

A vogul nyelvjárások és csoportjaik

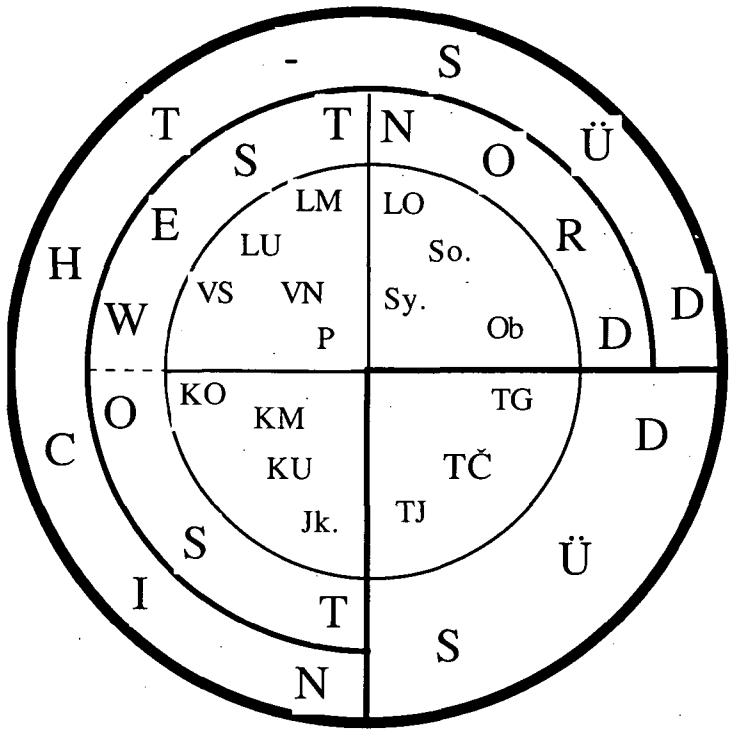

A dolgozatban előforduló nyelvjárások rövidítései

Jk.	=	a Jukonda mentén beszélt keleti nyelvjárás
K	=	a Konda mentén beszélt keleti nyelvjárások (Jk. KU KM KO)
KM	=	a Konda középső folyása mentén beszélt keleti nyelvjárás
KMO	=	KM KO
KO	=	a Konda felső folyása mentén beszélt keleti nyelvjárás
KU	=	a Konda alsó folyása mentén beszélt keleti nyelvjárás
LM	=	a Lozva középső folyása mentén beszélt nyugati nyelvjárás
LO	=	a Lozva felső folyása mentén beszélt északi nyelvjárás
LU	=	a Lozva alsó folyása mentén beszélt nyugati nyelvjárás
N	=	északi nyelvjárások (LO Ob So. Sy.)
Ob	=	az Ob mentén beszélt északi nyelvjárás

P	=	a Pelymka (vagy Pelym) mentén beszélt nyugati nyelvjárás
So.	=	a Sosva mentén beszélt északi nyelvjárás
Sy.	=	a Sygva mentén beszélt északi nyelvjárás
T	=	a Tavda mentén beszélt déli nyelvjárások (TJ TČ TG)
TČ	=	a Čandyryban beszélt déli nyelvjárás
TG	=	a Gorodokban beszélt déli nyelvjárás
TJ	=	a Janyčkovában beszélt déli nyelvjárás
TJČ	=	TJ és TČ
VN	=	az Észak-Vagilskban beszélt nyugati nyelvjárás
VNK	=	a VN nyelvjárás Kama faluban beszélt változata
VNS	=	a VN nyelvjárás Sotnikova faluban beszélt változata
VNZ	=	a VN nyelvjárás Zaozernaja faluban beszélt változata
VS	=	a Dél-Vagilskban beszélt nyugati nyelvjárás
W	=	nyugati nyelvjárások (LU LM P VN VS)

Az osztják nyelvjárások és csoportjaik

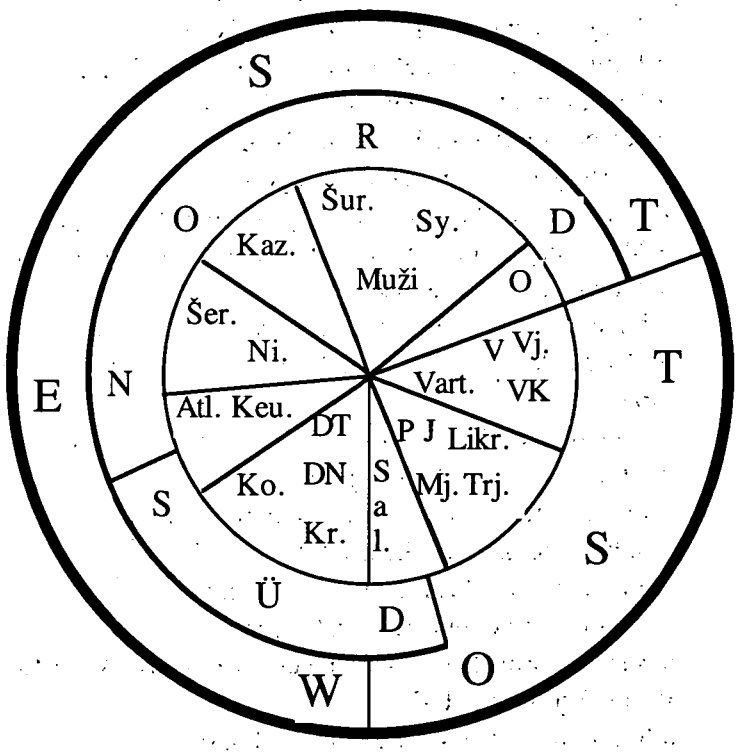

A dolgozatban előforduló nyelvjárások rövidítései

Ag. = az Agan mentén beszélt surguti (keleti) nyelvjárás
Atl. = az Atlymban beszélt déli-északi átmeneti nyelvjárás
Ber. = a Berëzovo környékén beszélt északi nyelvjárás (Muži Sy. Šur.)
Bolč. = a Bolčarovóban beszélt déli nyelvjárás
C = a Cingalában beszélt déli nyelvjárás
Č = a Česnakovóban beszélt déli nyelvjárás
DN = a Demjanka felső folyása mentén beszélt déli nyelvjárás, közlő: Narygin
DT = a Demjanka alsó folyása mentén beszélt déli nyelvjárás, közlő: Tajlakov
Fil. = a Filiben beszélt déli nyelvjárás
Irt. = az Irtyš és mellékfolyói mentén beszélt déli nyelvjárások (Bolč. C Č DN DT Kam. Ko. Koš. Kr. Sav. Sog.)
J = a Jugan mentén beszélt surguti (keleti) nyelvjárás
Kam. = a Kaminskoéban beszélt déli nyelvjárás
Kaz. = a Kazym mentén beszélt északi nyelvjárás
Keu. = a Keušiban beszélt déli-északi átmeneti nyelvjárás
Ko. = a Konda mentén beszélt déli nyelvjárás
Koš. = a Košelevóban beszélt déli nyelvjárás
Kr. = a Krasnojarskban beszélt déli nyelvjárás
Likr. = a Likrisovskojéban beszélt surguti (keleti) nyelvjárás
Mj. = a Malyj Jugan mentén beszélt surguti (keleti) nyelvjárás
Muži = a Mužiban beszélt északi nyelvjárás
Ni. = a Nizjamban beszélt északi nyelvjárás
O = az Obdorsk (ma: Salehard) környékén beszélt északi nyelvjárás
O-P = az Obdorsk (ma: Salehard) környékén beszélt északi nyelvjárás (Pápay József gyűjtéséből)
P = a Pim mentén beszélt surguti (keleti) nyelvjárás
Sal. = a Salym mentén beszélt keleti nyelvjárás
Sav. = a Savodnyjában beszélt déli nyelvjárás
Sog. = a Sogomban beszélt déli nyelvjárás
Sur. = a Surgut környékén beszélt keleti nyelvjárás (Ag. J Likr. Mj. P Tra. Trj. U-Ag. U-J)
Sy. = a Synja mentén beszélt északi nyelvjárás

Šer.	=	a Šerkalyban beszélt északi nyelvjárás
Šur.	=	a Šuryškaryban beszélt északi nyelvjárás
Tra.	=	a Tromagan (= Tremjugan) mentén beszélt surguti (keleti) nyelvjárás (a XX. sz. második feléből származó gyűjtésekből)
Trj.	=	a Tremjugan (= Tromagan) mentén beszélt surguti (keleti) nyelvjárás (Karjalainen gyűjtéséből)
U-Ag.	=	az Agan torkolatvidékén beszélt surguti (keleti) nyelvjárás
U-J	=	a Jugan torkolatvidékén beszélt surguti (keleti) nyelvjárás
V	=	a Vah mentén beszélt keleti nyelvjárás
Vj.	=	a Vasjugan mentén beszélt keleti nyelvjárás
VK	=	a Verhne-Kalymskban beszélt keleti nyelvjárás

2. A VOGUL KONSZONANTIZMUS TÖRTÉNETE

2.1. Fonématáblázatok

Ősvogul

w		*j*		*γ*	*γ̯*
p	*t*	*t́*		*k*	*k̯*
m	*n*	*ń*		*ŋ*	*ŋ̯*
		ć			
	s		*š*		
	l	*ĺ*			
	r				

T

w		*j*			
p	*t*	*t́*		*k*	*k̯*
m	*n*	*ń*		*ŋ*	*ŋ̯*
		ć			
	s		*š*		
	l	*ĺ*			
	r				

KU Jk.

w		*j*		*γ*	
p	*t*	*t́*		*k*	*k̯*
m	*n*	*ń*		*ŋ*	*ŋ̯*
	s	*ś*	*(š)*	*χ*	*χ̯*
	l	*ĺ*			
	r				

KM KO

w		*j*		*γ*	
p	*t*	*t́*		*k*	*k̯*
m	*n*	*ń*		*ŋ*	*ŋ̯*
	s	*ś*			
	l	*ĺ*			
	r				

Nyugati

w		*j*		*γ*	
p	*t*	*t́*		*k*	*k̯*
m	*n*	*ń*		*ŋ*	*ŋ̯*
	s	*ś*	*š*		
	l	*ĺ*			
	r				

Északi

w		*j*		*γ*	
p	*t*	*ť*		*k*	*k̯*
m	*n*	*ń*		*ŋ*	*ŋ̍*
	s	*ś*	*(š)*		
	l	*ľ*			
	r				

Megjegyzés: A KU *š* a nyelvmesterek egy részének nyelvében, az északi területen pedig csak az obi (Ob) nyelvjárásban jelentkezik.

2.2. Szemivokálisok

Az ősvogulban a szemivokálisok közül a **w* csak szókezdő, a **γ* és a **γ̯* csak nem-szókezdő helyzetben fordult elő, míg a **j* a szóban bárhol megjelenhetett.

2.2.1. **w*

Valószínűleg nem szerepelhetett minden magánhangzó előtt. A deskriptív szókincsre jellemző **ĭ* a rendelkezésre álló anyagban nem fordul elő **w* után, az összes többi illabiális magánhangzó viszont igen. Pl.

**wā:* TJČ *wār*, KO *wōr*, VNK LU *wor*, So. *wɔ̄r* 'Wald' (FUF 14: 47, 18: 83)

**wī̯:* TJČ *wē̯-*, KU *wā- (ū-)*, KM KO *wē̯-*, (VS VN *ū-*) P *wē̯-* (LU *ū-*), LO So. *wā-* 'sehen' (Vok. 193, FUF 14: 56)

**wă:* KU KM KO *walt-*, VN *wolt-*, LU *walt-*, LO So. *wolt-* 'schneiden' (Vok. 2, 131)

**wā̆:* TJČ *wār-*, KU KM KO VS VN *wɔ̄r-*, P LU LM LO So. *wār-* 'machen' (Vok. 2, 131)

**wī:* TČ *wērəw*, KU VS *wērəj*, P *wērə (-ə!)*, LU *wēraj* 'Fischzaun' (Vok. 139)

**wă̆:* TJ *üćəw*, KU † *βàs̆ì*, KM KO VS VN *wäśəj*, P *wäśəγ*, LU *wäśəj*, N *wośiγ* 'Penis' (Vok. 65)

**wĭ:* TJČ *üť*, KU KM *wiť*, VS VN *üť* P *wüť*, LU *üť*, LO So. *wit* 'Wasser' (Vok. 55)

A labiális magánhangzók közül az **ɔ̄*-ra van egy biztos példa:

**wə̆:* KU *waχ-*, KM KO VNK P *wok-*, LO So. *woχ-* 'quaken' (FUF 30: 250)

A rendelkezésre álló anyag alapján nem következtethetünk sem **wū̆*, sem **wŭ̆* szókezdetre.

A vogul nyelvjárások régi lexémái semminemű támpontot nem nyújtanak annak eldöntésére, volt-e az ősvogulban **wū̆* és **wŭ* szókezdet, vagy az *ū̆* és az *ŭ* állhatott-e szókezdő helyzetben. Az ilyen vagylagos rekonstrukciót megengedő szavakban csak a meglehetősen következetes nyelvjárási megfeleléseket konstatálhatjuk:

Ősvogul	Déli	Keleti	Nyugati	Északi
**wū̆/*ū̆*	*ō, o*	*ū, u (wu)*	P *wū, wu (ū)*, VN VS LU LM *ū, u*	*ū*
**wŭ̆/*ŭ̆*	*o*	KU *u*, KM KO *wu*	P *wu*, VS VN LU LM *uŭ*	*u*

Vagyis a déli, továbbá a P kivételével a nyugati, valamint az északi nyelvjárások túlnyomóan (vagy teljesen) mellőzik a "*w* + felső nyelvállású labiális magánhangzó" szókezdetet; a KU-ra ez csak az **ŭ̆* esetében igaz. A P (ritka kivételtől eltekintve) – és az **ŭ̆* esetében – a KM KO tartalmaz szókezdő **w*-t (Kálmán a P nyelvjárást illetően már utalt erre a jövevényszók kapcsán, ld. RLW 273). Pl.

TJ *ōləm*, KU KM KO *ūləm*, VS VN *uləm*, P *wuləm*, LU *uləm*, LO So. *ūləm* 'Traum' (Vok. 170)

TJČ *olmāj-*, KU KM *ūlməj-*, KO *ūləmj-*, VS VN *ulməj-*, P *wul-məj-*, LU *ulməj-*, LO So. *ūlmaj-* 'träumen' (Vok. 170)

VN *ūpə*, P *wūp, ūp*, LU *ūpə*, LO So. *ūp* 'Frau...' (MSFOu. 114: 434, 116: 360)

TJČ *oj-*, KU *uj-*, KM KO P *wuj-*, LU LO So. *uj-* 'schwimmen' (FUF 14: 58, 59, 66, 68, 70, 77, MSFOu. 109: 15, 134: 129)

TJČ *onš-*, KU *unš-*, KM KO *wuns-*, VN *unš-*, P *wunš-*, LU LM *unš-*, LO So. *unṣ-* 'überfahren' (Vok. 119)

A KO-ban elég gyenge lehet a *w-*, amint erre Kannisto † *ʷu-* jelölésmódjából következtethetünk.

Kannisto anyagában mindössze két olyan adatra bukkantam, amelyek ellentmondanak a fentieknek:

TJ *wor* ~ KU *ur*, KM *wur*, LU LO So. *ur* 'Fähigkeit, Art, Weise' (MSFOu. 111: 181, 114: 447, 127: 159)

So. *wula* ~ TJČ *olā*, KU *ulə*, KM KO *wulə*, VS VN *ulə*, P *wulə*, LU *ulə*, LO So. *ula* 'Zaunholz' (Vok. 119)

Nem számítva néhány újabb jövevényszót, mint amilyen pl. a TJ *wot* 'sieh' < or. *вот* (RLW 268), So. *wuraŋ* ~ *uraŋ* < osztj. PB *wurəŋ* ~ *urəŋ* 'langartig' (MSFOu. 114: 507–508, DEWOS 160, 161), csak ez az egy adat ismert Kannisto anyagából arra, hogy az ősvogul felső nyelvállású labiális magánhangzó déli és északi nyelvjárási folytatója előtt *w* áll. A T *wor* esetében azzal számolhatunk, hogy a *w* a TJČ *or* 'Hügelrücken' (~ KU *ur*, KM KO *wur*, VS VN *ur*, P *wur*, LU LM LO So. *ur* ua., Vok. 119, WogVok. 274) szóval való homonímia elkerülését szolgálja. A So. *wula*-t illetően pedig Steinitz úgy vélekedett, hogy annak *w*-je téves lejegyzésből fakad, északon ugyanis *k* és *w* után nem fordulhat elő *u* (ld. Steinitz 1937: 262–263, WogVok. 275, jegyzet).

Azok a zürjén jövevényszavak, amelyekben őspermi labiális magánhangzós vagy "*v* + őspermi labiális magánhangzó" szókezdettel számolhatunk, a T-ben *ō* (< **ū*), *u* (< **ŭ*) szókezdetet mutatnak, így ezek sem segítenek megválaszolni azt a kérdést, mely szavakban állhatott az ősvog. **ū*, **ŭ* előtt **w*. Pl.

LO *ūlas* 'Bank' < zürj. *ulęs*, ősp. **u* (SLW 39, 92)

So. *uras* 'böses Vorzeichen' < zürj. *uręs*, ősp. **u* (SLW 38, 94–95)

N *ūr-* 'abmagern' < zürj. *or-*, ősp. **ǫ* (SLW 37, 94)

LO So. *ūrt* 'Schemen' < zürj. *ort*, ősp. **ǫ* (SLW 37, 95)

So. *ūs-* 'sterben' < zürj. *voš-*, *vęš-*, *ýš-*, ősp. **wǫ* (SLW 37, 96)

So. *ūst-* 'verlieren' < zürj. *vošt-*, *vęšt-*, *ýšti-*, ősp. **wǫ* (SLW 37, 97)

So. *ūjam* 'Ufergelände eines Flusses' < zürj. *ojim*, ősp. **o* (SLW 38, 91)

TJČ *ōl'-*, LO *ūl'-* 'abschälen' < zürj. *vol'-*, ősp. **wo* (SLW 35, 92)

TJČ *ōməć*, LO *ūmaś* 'Himbeere' (MSFOu. 180: 30) < zürj. *ęmiʒ́*, ősp. **ȯ* (SLW 42, 93)

LO *ūska* 'Ochs' < zürj. *ęška*, *ö•ška*, ősp. **ȯ* (SLW 42, 96)

A T-ben a nem egyszótagú, az első szótagi hangsúlyos *o*-t, *во*-t tartalmazó orosz szavak átvételei magánhangzós kezdetűek († *ǭ*); ha a következő mássalhangzó palatalizált, akkor Kannisto † *ǭ̄*-t írt, vagyis ez a magánhangzó nem az *ow* realizációja, hanem fonematikusan *ō*-ként irandó: † *ǭ̄l'ā•t* 'frei' = *ōl'ā* (< or. *воля* [MSFOu. 127: 46] + *t* locativusrag, TJ † *ǭ̄ₜt'š́ᵊp* 'Brunnenschwengel' = *ōćəp* < or. *оцеп* (RLW 153), TJ † *ǭлεš́* 'Bezirk' = *ōləś* < or. nyj. *волось* (RLW 263). – Megjegyzendő, hogy a fenti képtől némileg eltérő képviseleteket találunk Kálmán Jk. (≈ Kann. KU) és

északi (Ob) gyűjtésében: a Jk.-ban az **ū*-ra, **ŭ*-ra visszamenő labiális magánhangzó előtt és az Ob nyelvjárásban a rövid *u* előtt vagylagosan *w* jelentkezik, pl. **ŭj-* > Jk. *uj-* ~ *wuj-* 'schwimmen' (WogT 317), **ūnl-* > Jk. † *ǫnl-*, *ånl-* ~ *wånl-* 'sitzen' (WogT 317) (~ TJČ *ōn-*, KU *onl-*, KM *wonl-*, P *wunl-*, VS VN *unl-*, LU *unn-*, LO SO. *ūnl-* ua.), Ob *ulas* ~ *wulas* 'Stuhl' (WogT 317, még vö. fentebb).

Steinitz két szóban ősvog. **ę̄* [= Honti **ī*] ~ **ū* váltakozással számolt (WogVok. 324–325):

TJČ *pę̄*, KU *pā*, KM KO VN P LU *pę̄*, LO *pā*, So. *pāγ* 'ans Ufer' ~ TJČ *pōjən*, KM KO *pūjən*, VN P *pujən*, LU LO So. *pūjən* 'am Ufer'

(TJČ *wę̄m*) KU *wām*, KM KO *wę̄m* (P *wę̄γəm*, LO So. *wāγəm*) 'ich sehe' ~ VS VN LU *ūm* ua., (TJČ *wę̄səm*) KU KM KO *ūsəm*, VS VN LU *ūsəm* (P *wę̄səm*, LO So. *wāsəm*) 'ich sah'.

Én ezekben egy sporadikus, *p* és *w* mögötti helyzetben bekövetkezett **ī* > **ū* labializációt látok (GOV 49). Az első szótagban kétségtelenül ősvogul kori, a másikban pedig már a középső (= keleti és nyugati) nyelvjárásoknak a többi (először a déli majd az északi) dialektustól való elkülönülése után létrejött labializációval számoltam. Utaltam arra is, hogy erre még két példa ismeretes:

(Munk.) LM *uil-* ~ (Kann.) TJČ *wę̄jl-*, KU *wajl-*, KM KO *wajl-*, *wojl-*, VNK P *wojl-*, LU *wajl-*, LO So. *wāγl-* 'hinabsteigen'

VS *ujən* ~ KU KM *wojən*, KO *wajən*, VN P *wojən*, LU *wajən*, LO So. *wāŋən* 'Schulter'

Steinitz az előbbi szót tárgyalta ugyan hangtörténeti szempontból (WogVok. 196), de a Munkácsi-adatot nem idézte, a másodikat viszont csak az északi nyelvjárási fonémarendszer, ill. Kannisto írásmódjának taglalásakor említette (i. m. 17).

Miután a **w* az **ī*-t **ū*-vá labializálta, a magánhangzó "felszívta" a **w*-t. E változás kétségtelenül sporadikus voltát igazolja, hogy más szavakban nem következett be a **wī* > **wū* változás, vö.

KU *wāť*, KO VNK P *wę̄ť*, LO So. *wātî* 'nahe; kurz' (MSFOu. 180: 79)

T *wę̄ps*, KM *wę̄ps*, P *waps*, LU *wę̄ps*, LO So. *waps* 'Schwiegersohn; Schwager' (MSFOu. 180: 67)

Az ősvogulban tehát a **w* szókezdeten bizonyos magánhangzók előtt előfordulhatott (A), a többiekkel való kapcsolódására (B) nincs bizonyíték:

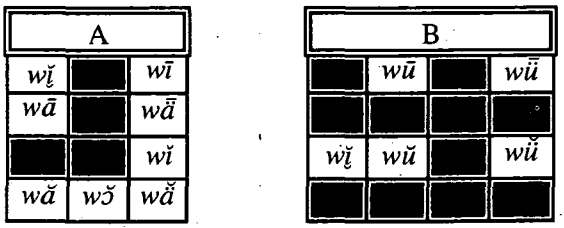

2.2.2. *j

2.2.2.1. Szókezdő *j

Ha a nyelvjárások szókezdő *j*-t tartalmazó szavait egymással összevetjük, zavarba ejtő tarkasággal találjuk szemben magunkat, legalábbis akkor, ha az első szótagi ősvogul magánhangzó palatális illabiális felső nyelvállású (*ī, *i̯) volt. Egyéb első szótagi magánhangzó esetén minden nyelvjárás egységesen vall vagy magánhangzós, vagy *j*-s szókezdet mellett, vagyis ilyenkor nem merülhet fel, hogy némely nyelvjárásokban a szókezdő magánhangzó elé protetikus *j* fejlődött volna, ill. szókezdő *j* ezek előtt eltűnt volna (e szabály alól a szókezdő *jă̯ szekvencia jelent bizonyos mértékben kivételt, ld. alább). Pl.

ja̯: TJČ *jakt-*, KU *joχt-*, KM *jokt-*, KO VS VNZ VNK P *jo̯kt-*, LU *jokt-*, LM *jōkt-*, LO *jōχt-*, So. *jōχt-* 'schöpfen' (MSFOu. 180: 86)

*ji̯: TJČ *jē*, KU *jā*, KM KO *jē̯*, VS VNZ VNK P LU LM *jē*, LO So. *jā* 'Fluß' (Vok. 98)

*ju̯: TJČ *jōnt-*, KU KM KO *jūnt-*, VS VNZ *jont-*, VNK *junt-*, P *jünt-*, LU *jōnt-*, LM *junt-*, LO So. *jūnt-* 'nähen' (Vok. 122)

*jŭ̯: TJČ *jüw*, KU KM *juw*, KO VS P *jüw*, LU *ju[w]*, LO So. *juw* 'hinein, nach Hause' (MSFOu. 180: 81)

*jă̄: TJČ *jäš-*, KU *jŏš-*, KM KO *jös-*, VN P LU *jaš-*, LO So. *jās-* 'zeichnen' (Vok. 21)

Az *ă̆ (= Steinitz *ĕ) *j* és palatalizált mássalhangzó szomszédságában, így többek között szókezdő *j* után is *i*-vé válhatott a T nyelvjárásban, amely elől aztán a *j* fakultative eltűnhetett. Pl.

TJ *ilpəŋ* ~ KU KM KO VS VN P LU *jälpəŋ*, LO So. *jalpəŋ* 'heilig' (Vok. 35)

TJČ *ilt-* ~ KU KM KO VS VN P LU *jält-*, LO So. *jalt-* 'gesund od. geheilt werden' (Vok. 35)

de: TJ *jikt-*, TČ KU KM KO VNK LU LM *jäkt-*, LO So. *jakt-* 'schneiden' (Vok. 147, MSFOu. 180: 86, WogVok. 271)

A *ji̯ és *jĭ̯ képviseleteiről még ld. alább.

A többi lehetséges szókezdő szekvenciára (*jū̆, *jŭ, *jĭ̯) nincs példa a rendelkezésmre álló anyagban.

Ha az első szótagban *ī volt, amely a legtöbb mai nyelvjárásban ē-vé lett, csak bizonyos esetekben őrződött meg (legalábbis Steinitz szerint, ld. WogVok. 215 kk., de ld. Honti 1987c), akkor a keleti és az északi mindig teljesen egybehangzóan vagy *j*-s, vagy magánhangzós szókezdetet mutat, a déli legtöbbnyire megegyezik velük, és ilyenkor a nyugatiban is – a 'Baum' szó kivételével – mindig *j* van (A). Ha magánhangzós (*ī, *ĭ) szókezdet jelentkezik mind a keleti, mind az északi nyelvjárásokban, akkor a nyugati megfelelőkben nyelvjárásonként eltérő mértékben előfordul mind a *j*-s, mind a magánhangzós szókezdet (B). Pl.

A)

† TJČ *i̯īβ*, KU KM KO *i̯ìβ*, VS *īβ*, LU *ìβ*, LM *i̯iβ*, LO So. *i̯īβ* 'Baum' (Vok. 160), VS *i̯īβ* (!): *šunβɛ̯̀tämpi̯*. 'die oberen Randhölzer des Schlittens' (MSFOu. 127: 72) ~ osztj. **juγ* (GOV 141)

† TJ *i̯ikà•l-*, TČ *ikà•l-*, KU *i̯eˋkᵊl-*, KM *i̯eˋkəl-*, KO *i̯èkəl-*, VS *i̯èkəl-*, *i̯ekäl-*, VN *i̯eˋkəl-*, P *i̯ekeɛʌ-*, LU *i̯ẹkəl-*, LM *i̯ēkȧl-* 'anspannen' < tat., vö. *jek-*, *jik-* (FUF 17: 86)

† KU *i̯ēkβ-*, KM *i̯ẹ̀ekβ-*, KO *i̯ėẹkβ-*, VS *i̯ę̇kβ-*, *i̯eχ̥-*, VNZ *i̯ē̆kφ-*, *i̯eχφ-*, VNK *i̯ⁱēk-*, *i̯äχ-*, P *i̯ē̆k-*, *i̯eχ-*, LU *i̯ẹ̄kφ-*, *i̯ẹ̀χᵤ-*, LO *i̯ēkβ-*, So. *i̯ēGβ-* 'tanzen' (Vok. 13) ~ osztj. **jɔ̈k-* (GOV 141)

† TJ *i̯ü̯kà•r*, KU *i̯ę̄kβr*, KM *i̯ẹę̀kβr*, KO *i̯ę̄kβr*, VS *i̯ę̄kβᵊr*, VNZ *i̯ę̄kβr*, LU *i̯ę̄kβr*, LO *i̯ę̄kβȧr*, So. *i̯ę̄kβar* 'Wurzel' (MSFOu. 180: 85) ~ m. *gyökér* (UEW 852)

† TJ *i̯ìm*, KU *i̯ēm*, KM *i̯ẹ̀em*, VN P *i̯ē̆m*, LU *i̯ẹ̄m*, LM *i̯īm* 'Sand' (Vok. 157)

† TJČ *i̯īs-*, KU *i̯èš-*, KM *i̯ᵉes-*, KO *i̯ès-*, VNZ *i̯ē̆š-*, VNK *i̯èš-*, P *i̯ē̆s-* (ɔ: *š*), *i̯eš-*, LU *i̯èš-*, LO *i̯ēs-* 'reiben' (MSFOu. 180: 100)

B)

† TJČ *i̯īt*, KU KM VNK *īt́*, P *ē̆tᵗ*, LU *īt́*, LO *ẹ̄tí*, So. *ētí* 'Abend' (MSFOu. 127: 179), KO VS *īt́* (WogVok. 217), TJ *i̯ītü̯•*, TJČ *i̯ītü̯•* 'abends' (FUF 14: 50) ~ osztj. **ät* (GOV 130)

† TJ *ⁱīn*, TČ *īni* (*-i* = Px Sg. 3), KU *əγən*, KM *ẹ̀èn*, KO *èn*, P *i̯ē̆n*, VN *īn*, VS *i̯ē̆n*, LU *i̯ē̆n*, *i̯ẹ̄n*, LO So. *ɛ̨̄ŋn* 'Kinn' (FUF 14: 35, 38, 45, MSFOu. 180: 37) ~ osztj. **äγəṇ* (GOV 124)

† TJ *i̯īp*, KU *èp*, KM KO *ė̯ep*, P *i̯ep*, LU *i̯ę̣ꞁpη* (adj.), So. *ēʙ* 'Dampf' (MSFOu. 180: 38)

† TJ *i̯ü̯kȁ•*, *i̯iꞁkβȁ•*, KU *ēꞁkβə*, KM *ė̯èꞁkᵘm* (px. sg. 1), VS *i̯ėꞁkβȧ*, VN *i̯ėꞁkβȧ*, *i̯ėkȧ*, P *i̯ē̆k*, LU *i̯ē̯ꞁgβȧ*, LO *ēꞁkβȧ*, So. *ēꞁkβą̇* 'Frau' (Vok. 139, MSFOu. 111: 174, 180: 17) ~ m. *ük* 'Großmutter' (UEW 76)

† TJ *ērü̯•*, TČ *ⁱērü̯•*, KM *ė̯èri*, VS *i̯eri*, VNZ *i̯ē̆ri*, VNK *i̯ä˘ri*, *i̯eri*, P *i̯ɛri̯γ*, *i̯eri̯γ*, LU *i̯eri*, So. *ēʀi̯γ̆ᶜ* 'Lied' (FUF 14: 45, MSFOu. 113: 363, 134: 246, 180: 42–43) ~ osztj. **ärəγ* (GOV 129)

† KU *ēr-*, KM *ė̯èr-*, LO So. *ēr-* 'gefallen', P *i̯ɛrꞁpη*, *i̯erꞁpη* 'geliebt' (MSFOu. 180: 42)

† TJ *itśi•*, KU KM KO *īś*, VS *i̯īś*, VNK *īś*, P *ēś*, LU *ī*, So. *ēś* 'jüngere Schwester' *ś* (WogVok. 217) ~ osztj. **ić-* (GOV 123)

† TJ *il'ə•m*, KU *i˘l'əm*, KM *il'əm*, VS *i̯èl'lⁱm*, P *il̆'l'əm*, LU *il'm*, LO *ēlᵃm*, So. *ēlⁱm* 'Leim' (FUF 14: 34, 38), LM *īlml* (instr.) (WogVok. 217) ~ osztj. **äjəm* (GOV 123)

† TJ *il'mət*, KU *i˘l'əm*, KM *īl'əm*, KO *ìl'əm*, VS *i̯èl'lⁱm*, VN *il̆'lⁱm*, P *il̆'l'əm*, LU LM *il'm*, LO So. *ēl'mi* 'Schneide' (Vok. 48) ~ m. *él* ua. (UEW 73)

† P *i̯ē•l'əm: i̯. kɑ˘ꞁtɹ* 'Lebenstag' (MSFOu. 114: 300, 521), VS *i̯el'lᵉm*, VNZ *elꞁlm*, LU *i̯el'lᵉm*, *ę̄lm*, *i̯èl'lᵉm*, LO *ēlᵃm* 'Wetter' (MSFOu. 101: 461, 180: 24), (Munk.) LM *iləm* (DEWOS 79) ~ osztj. **iləm* (tévesen: **jiləm* GOV 142)

† KU *ell'm: e.χɑ˘ɹəs*, P *i̯ɛꞁlm*, *i̯eꞁlm: i̯.ꞁkɑɹ̯ɹs*, LU *i̯ęlm: i̯.k̯als*, So. *ɛlm: ɛ.χɑ̄las* 'Mensch' (MSFOu. 101: 10, 180: 24)

† TJ *ilä•χ*, TČ *ilᵉȁχ*, KU *èlχ*, KM *elχ*, VS *ilχ*, VN *i̯elχ*, *ilχ*, P *i̯elχ*, LU LM *ilχ*, LO *ɛlak* 'Sieb' < tat., vö. *iläk* (FUF 17: 51)

† KU *ēlt*, VS VN *īl̲l̲t*, P *i̯ē̆l̲l̲t*, LU *īlt*, LO *ɛliᶜt* 'vorne, früher', KU KM KO *ēꞁln*, VN *i̯älꞁn*, P *i̯ėꞁln*, LU *iꞁln*, *i̯ē̆ꞁln*, LO So. *ēꞁln* 'vorne' (Vok. 41, 148) ~ osztj. **il* (tévesen : **jil* GOV 142)

† TJČ *īsnȁ* (lat.), KU *ēsəmnə*, KM *ė̯esəmnə*, VS *i̯ē̆sᵊmnä*, VN *i̯ē̆sᵊmnȧ*, LU *i̯ę̄sᵊmnȧ* (px. sg. 1. lat.), P *i̯esnȧ* (lat.) 'Vernunft' < tat., vö. *is* (FUF 17: 69)

† TJ *īse•rᵊm*, TČ *īse•rəm*, KU *ēsərᵊm*, KM *èsərmə*, VS VN *i̯ēsärm*, P *ē̆sɛrm*, LU *i̯ēsärm*, LO *ēsərm*, So. *ēsą̇rmą̇* 'Scham' < iráni, vö. oszét *äfsárm* (FUF 17: 69)

† TJ *ɛšk-*, TČ *ɛ̯šk-*, KU *èšγ-*, KM *ė̯esγ-*. KO *èsγ-*, VS *i̯ešš-*, VN *i̯èšš-*, P *i̯ešš-*, LU *i̯ę̀šš-*, LO *ēsγ-*, So. *ēsΓγ-* 'preisen' (FUF 17: 69) ~ osztj. **ičək-* (Ni. Kaz. *ĭšək-*, O *isək-* KT 99)

† TJ *itkå•l-*, KU KO *èt$_{(}$Γγəl-*, P *ɟeˑtteɛl-*, LU *ɟeĭteɛl-*, LO *ētγal-*, So. *ēt$_{(}$Γγal-* 'Schmerzen' (MSFOu. 180: 57)

† TJ *εηGe•ɟ*, KU *iη$_{(}$kɟi*, KM *ìη$_{(}$kɟi*, P *ìη$_{(}$ki*, LO *ēηkɑ̀ì*, So. *ēηkɑ̆ɟ* 'Dienerin' (Vok. 43) – Kannisto (Vok. 43, FUF 17: 57) és Steinitz (DEWOS 137) szerint tatár eredetű szó. Téves, mert egyrészt a tatárban csak rokonságnévként használatos ('Schwiegertochter, Schwägerin usw.'), másrészt az északi nyelvjárásban az idézett adatok nem tükröznek **jī > > ē* vagy *jē > > ē* változást. A Kannisto által közölt adatok (ld. FUF 17: 57) közt szerepelnek az (Ahlqv.) *eηk* 'Schwägerin (des Mannes Schwester)', (Munk.) *iηkät* 'ihre Schwägerin' adatok is. Ez utóbbi szavak pontos megfelelői Kannisto anyagában: † KU *iˆηk*, P *ɟeηk*, LO *ēηk*, So. *ēηk* 'Schwägerin' (MSFOu. 180: 36). Jelentéstani szempontból inkább ez a szó lehetne a tat. *jiŋgä, jiŋä* stb. 'Frau des älteren Bruders; Schwägerin (des älteren Bruders)' szó átvétele. Az én magyarázatom csak akkor lehet érvényes, ha a tatár szó az átvétel idején magánhangzós szókezdetű volt.

A fenti példatárból az alábbi hangtörténeti következtetések adódnak:

1. Az **ī*-nek *r* előtti nyíltabbá válása, **ē*-vé fejlődése már az ősvogul korban végbemehetett (aminek a TJ *jirtəw* ~ TČ *järtī* nem mond ellent, hiszen az **ā* zárt szótagban *ä*-vé rövidülhetett, majd a *j* mellett *i*-vé válhatott). A T-ben nem folytatódott az **ī > *ē* változás.

2. A vogul nyelvterület többi részén, vagyis a keleti, nyugati és északi területek nyelvjárásainak közös előzményében szókezdő helyzetben, valamint *w* (< **χ*) és palatalizált mássalhangzó előtt megmaradt az **ī*, minden egyéb pozícióban nyíltabbá válván *ē*-t eredményezett. A keleti és a nyugati csoportban ez a változás Kannisto gyűjtőútjáig még nem zárult le.

3. A keleti nyelvjáráscsoportban folytatódott az **ī* nyíltabbá válása: szókezdő helyzetben **ē*-vé vált, míg *w* és palatalizált mássalhangzó előtt továbbra is megőrződött *ī*-ként, (vagy megrövidülve) *i*-ként. Mivel a keletiben így az *ī* és az *ē* komplementáris disztribúcióban vannak, egy egységes *ē* fonéma kombinatorikus változatainak tekintendők.

4. A nyugati nyelvjárásokban az alábbi változások követték egymást:

a) A szókezdő *ī* elé protetikus *j* fejlődött.

b) Az *ī* szórványosan egy-egy nyelvjárásban megrövidült.

c) Megindult a *jī > jē* változás is, de csak a P-ben zárult le.

d) Az *ī* előtti *j* az LU-ban következetesen eltűnt, a VS és VN nyelvjárásokban azonban csak fakultative, míg az LU-ban megmaradt. Az *ē*

előtti *j* azonban többnyire megőrződött: † VS VN LU *ī, i̯ī, i̯ē*, LM *i̯ī, i̯ē* ugyanazon hang, ill. hangok folytatóiként egy még le nem zárult *ī* > *ē* nyíltabbá válás tükrözőjeként fordulnak elő, ezért az *ē* fonéma fakultatív kombinatorikus változatainak tekintem az *ī, ì, ē̄, è, ē, è* stb. hangokat (a **jī* > **jĭ* képviseleteit ld. **jĭ* alatt).

5. Az északi nyelvjárásokban csak szókezdő **j* vagy palatalizált mássalhangzók és ősvog. palatoveláris mássalhangzók közt maradhatott meg az *ī*, pl. † LO So. *i̯īβ* 'Baum', egyébként *ē*-vé lett. Lévén így az *ī* és az *ē* komplementáris disztribúcióban, az *ī* az *ē* fonéma kombinatorikus változata. A szókezdő *j* megmaradt az eredeti **ī* előtt.

A szókezdő **jĭ*-re és **ĭ*-re viszonylag kevés példa van egyenletesen képviselve a nyelvjárásokban, ezért a belőlük levonható következtetések kevésbé biztosak. Itt is a keleti és az északi nyelvjárások vallomása látszik egybehangzónak: ha a So.-ban és az LO-ban *i* van, a keletiben is *i*-t találunk, ill. ha a So.-ban *ji* van, akkor keleten is *ji* van és viszont. Mindkét "keleti ~ északi" megfelelési viszonyt mutató szavak nyugati megfelelőiben előfordul mind a magánhangzós, mind a mássalhangzós szókezdet. A keleti *i* ~ északi *i* megfelelést mutató, legalább ősvogul kori szavak közt nincs déli adat – a **jĭ* (> K So. *ji*) folytatója délen a *jä, i* (a szórványos T *ji* > *i* változásra Kannisto is utalt a tatár jövevényszavak kapcsán, ld. Kannisto 1925: 16). Az eredeti **jĭ* az LO nyelvjárásban szórványosan *i*-vé egyszerűsödött. (A **jī*-ből rövidült **jĭ* az eredeti **jĭ* sorsában osztozott.) Pl.

**jĭ*

TJČ *iľpēľ*, KU KM KO *jälpəl*, VS VNZ VNK *iľpəl*, P *lilpəl* (!), LU *liľpəl* (!), LO *iľpəľ*, So. *jiľpi* 'neu' (Vok. 150)

P LO *jin-* 'schneiden, KU KM KO LO So. *jins-* ua. (MSFOu. 180: 92)

TJČ *jänt*, KU KM KO *jint*, VS VNK P LU LM *i̯nt* 'Spindel' (FUF 31: 119)

TJČ *jäpəw*, KU KM KO *jipəj*, VS VN *ipəj*, P *jipəγ*, LU LM *ipəj*, LO So. *jipiγ* 'Eule' (Vok. 48)

KU KM *jit-wōt*, VS VN P LU *it-wōt*, LO *iti-wōt* 'Nordwind' (MSFOu. 180: 101)

**ĭ*

KU *inə*, P *inəγ*, LO So. *iniγ* 'шиповник' (DEWOS 113)

KU KM *itγəl-*, P *ittāl-*, LO P *itγal-* 'springen' (DEWOS 205)

Tehát az eredeti **ji* és **ĭ* szókezdetet a keleti és a So. őrzi következetesen, az eredeti **j* eltűnhetett, ill. az **ĭ* elé másodlagosan ilyen fejlődhetett a déliben és a nyugatiban, továbbá az LO-ban is bekövetkezett viszonylag későn a szórványos *jĭ* > *ĭ*, amit a fenti adatokon kívül az alábbi zürjén jövevényszó is mutat:

LO *is* 'Zeit' ~ *jisəŋ* 'zu einer Zeit gehörig', vö. KU *jis*, KM *jos*, So. *jis* 'Zeit' (MSFOu. 180: 100) < zürj. *jęz* ua. < **jǒz* (SLW 42, 102).

A szókezdő **j*-nek vannak igen ritka képviseletei is, amelyek azonban bizonyos szabályszerűségről mégis árulkodnak: a palatális hangrendű szavak *j*-je olykor *ľ*-lé (T LU) vált, ill. az *ľ l*-lé depalatalizálódott (P), míg veláris szavakban *ń* válthatta fel (TČ So.), majd ez is depalatalizálódhatott. Pl.

TJČ *lə̄ŋ* ~ KU KM VS VN *jə̄ŋk*, P LU LM LO So. *jāŋk* 'Eis' (Vok. 2)

P *lilpəl* ~ LU *lĭlʹpəl* ~ TJČ *ĭlʹpēlʹ*, KU KM KO *jälpəl*, VS VNZ VNK *iľpəl*, So. *jiľpi* 'neu' (Vok. 50)

TJČ *ńām-* ~ TJ *jām-*, KU KM P *jōm-*, So. *jōm-* 'gehen' (Vok. 70–71, MSFOu. 180: 91)

TČ † *ńemə̑s* ~ TJ *jomās*, KU KM KO VS VNZ *jaməs*, VNK P *jomәs*, LU *jaməs*, LO So. *jomas* 'gut' (Vok. 79)

So. *ńūswoj* ~ *nūswoj* ~ LO *jūsuj*, So. *jūswoj*, *jūswuj* 'eine Art Adler' (MSFOu. 180: 94)

2.2.2.2. Szóbelseji **j*

Legtöbbnyire megőrződött, pl.

TJ *ajīt*, TČ *ājīt*, KU *ōjt*, KM *ōjtə*, P *ojāt*, LU *ajət*, So. *ōjta* 'Wiese' (FUF 18: 85, MSFOu. 127: 46, 85, 180: 15)

TJČ *ćirēj-*, KU *śärəj-*, KM VN P LU *śārəj-*, LO *śarj-*, So. *śarij-* 'verbrennen' (Vok. 27)

TJČ *olmɛ̄j-*, VS VN *ulməj-*, P *wulməj-*, LU *ulməj-*, LO So. *ulmaj-* 'träumen' (Vok. 170, MSFOu. 180: 24)

Az **ĭj* ~ **ăj* váltakozásban résztvevő szavakban a keleti és a nyugati nyelvjárásokban a hosszú magánhangzót követő *j* kiesett, ennek analógiájára gyakran az **ăj* is elveszítette *j* elemét. Pl.

KU *māt* 'Leber' ~ *majt* ua., *mātət* ~ *mojtət* (pl.), KM KO *mɛ̄t* ~ *majtət*, VS *mɛ̄t*, *mɛ̄tət*, VNZ *mɛ̄t*, *mɛ̄tət* ~ *majtət*, P *mat* ~ *majtət*, LU *mɛ̄t* ~ *majtət*, vö. TJČ *majət*, LO So. *mājət* (Vok. 70, MSFOu. 180: 192)

Éppen e váltakozásnak, ill. a váltakozásban résztvevő hangszekvenciák egyszerűsödésének köszönhetően elszigetelten egy-egy szóban az ősvog. *ĭ helyén az *ăj képviselőjével találkozunk:

TJ *äjīw*, TČ *ajəw* ~ KU *āw*, KO VS P LU *ęw*, So. *āwi* 'Tür' (FUF 11: 281, 17: 280) ~ fi. *ovi* ua.; ősvog. *ĭχз > T *ĭw ~ *ăjw- > TJ *äjīw*, TČ *ajəw*

VN *ojt* 'Haar' ~ *ętəŋ* 'behaart; Pfaffe', TJČ *ęt*, KM P *ęt*, LO So. *āt*, VS VN LU *ętəŋ* (Vok. 36, 98, 193); ősvog. *ęt > > nyugati *ęt ~ ăjt- > *ęt(-) ~ ojt(-)*

A 'Tür' szó kapcsán korábban már említettem e másodlagos *j* keletkezésének módját (GOV 44). Egy másik példában – KU *χajt-* 'laufen' ~ *χāχt-* ua. – a *j* eredetileg is a tőhöz tartozott, ill. hiánya a mássalhangzókapcsolat egyszerűsödésével magyarázható (ld. még Honti 1985b: 153).

2.2.2.3. Szóvégi *j

Az egytagú szavakban megőrződött, pl.

TJ *oj*, KU *wuj*, KM *woj*, KO *wuj*, VN *uj*, VNK *ūj*, P *wuj*, *uj*, LU LO So. *ūj* 'Tier' (WogVok. 210, MSFOu. 101: 16, 114: 396, 180: 11)

Az ennél hosszabb szavakban valószínűleg vagy csak hosszú alsó nyelvállású magánhangzó után, vagy csak *ə* után állhatott (**āj/*ăj*, ill. **əj*). A középső nyelvjárásokban mindkettő helyén *əj* folytatót találunk (= † *ì*, † *ⁱi*, † *i* stb.), csak a déli és az északi őrizte meg az eredeti alsó nyelvállású magánhangzót: T *ęj* (< *āj*) vagy *ęj ~ ăj*, LO So. *aj*. Pl.

déli *mińī*, keleti-nyugati *minəj*, északi *mini* 'er geht' (< **minəj*; vö. Jk. *minəj*, WogT 266)

TJČ *orę̄j*, KU *urəj*, KM *wurəj*, VNK *urəj*, P *wurəj*, LU *ūrəj*, So. *ūraj* '...See' (FW 341, MSFOu. 180: 43)

(Munk.) T *kärkej* (Ethn. 4: 304), (Kann.) TJ † *kɛrkɛ•ı̯* (= *kärkāj*), KU *kɔ̄rγəj*, P *kārəj*, LO So. *kāraj* 'Sterlett' (MSFOu. 180: 154)

A stabil tövű igék jelen idejében szereplő déli *ę̄/ī*, keleti-nyugati *əj* (= † *ī*, † *ì*), észak *i* (= † *ì*, † *i*) időjelet az **ə* tővokális vagy előhang és a **j* időjel együttes folytatójának vélem (amely a **γ* időjelet is tartalmazó személyekben – **ĭ/*ī*-ként realizálódván mássalhangzó előtt – már az ősvogulban nyíltabbá vált: **ę̄/*ē*, s ez tükröződik a mai déli, nyugati és északi adatokban). E **j* presensjel azonos lehet a finnugor alapnyelvi igenévképzővel, amely ugyanilyen funkcióban a mordvinban is jelentkezik e. sz. 3. személyben. Azért látom szükségesnek jelen időben **əj*-t rekonstruálni, mert az ősvog. **ĭ/*ī*-nek hanghiány a képviselője a mai keleti és nyugati nyelvjárásokban. Pl.

TJ *ńolmę̄*, KU KM *ńoləm*, KO VS VN P LU *ńuləm*, LO So. *ńulmi* 'Wunde' (FUF 20: 57, WogVok. 275)

TJ *tērpī*, TČ *tērəp* (!), KU KM KO VS VN P LM *tērəp*, So. *tērpi* 'Köder' (Vok. 45)

Néhány esetben a nyelvjárási adatok ellentmondásossága folytán nem állapítható meg teljes biztonsággal az ősvogul előzmény, ilyen pl. a

TJ *porkę̄*, KU *parχ*, KM *park*, P *pork*, N *porχaj* 'lumipyry; Schneegestöber' (SKES 654), vö. osztj. **pŏrkaj* ua.

2.2.3. *γ

Az ősvog. *γ megfelelései eléggé tarka képet mutatnak. Történeti változásaik feltételeit egészen pontosan talán csak nagyobb, az egész nyelvterületet átfogó anyag birtokában lehetne megállapítani.

2.2.3.1. Szóbelseji *γ

Délen magánhangzó után rendszerint *w* (**ī* után *j*, > ∅), mássalhangzó után *k* képviseli.

Keleten általában megőrződött, magánhangzó utáni helyzetben olykor *w* képviseli.

Nyugaton posztkonszonantikus helyzetben hasonult a megelőző mássalhangzóhoz, magánhangzó után rendszerint megőrződött, ritkábban *w*-vé lett (ha ilyenkor **wĭ* > **wŭ* szekvenciát követett, az *ŭw ū̆*-t eredményezett; az *iγ* szekvencia gyakran *ī*-ként realizálódik, erről ld. Honti 1987b).

Északon főnevekben posztkonszonantikus helyzetben hasonult a megelőző mássalhangzóhoz, (eredeti vagy másodlagos) labiális magánhangzó után *w* képviseli, ha pedig a rá következő mássalhangzó *n*, akkor többnyire részlegesen hasonult: *γ* > *ŋ*. (E legfontosabb folytatókon kívül néhány egyéb, szabályszerűséget nem mutató képviselettel is találkozni.) Pl.

TJ *šäwr-*, KU KM·KO *sə̄γr-*, P *šaγr-* 'hauen' (MSFOu. 111: 102, 103, 169, 180: 314) < **šə̄γr-* (vö. GOV 183)

TJČ *mäw(ə)l*, KU KM *mə̄γ(ə)l*, VS VN *māγ(ə)l*, P LU *maγ(ə)l*, LO *māγ(ə)l*, *māl* (!) 'Brust' (Vok. 8, MSFOu. 180: 190) < **māγəl* (GOV 163)

TJČ *täwl-*, KU KM KO VS VN P LU LM LO So. *tiγl-* 'fliegen' (Vok. 50) < **tĭγl-* (GOV 136)

TJČ *üwr*, KU KM *wiγər*, VN *ūr*, LU *ūr*, LO So. *wiγər* 'Blut' (Vok. 50, MSFOu. 180: 60) < **wĭγər* (GOV 196) < < **wire* 'Blut' FU (UEW 576)

KU KM KO VN P LU *siw(ə)s*, So. *siγəs* 'Möwe' (MSFOu. 180: 285) < **sĭγəs* (GOV 183)

TJČ *mäwāl-*, KU *mäγəl-*, KM KO VS *māl-*, VN P *mäγl-*, LU *māll-*, LO So. *mowal-* 'zu lachen beginnen' (Vok. 34) < **măγāl-*

TJČ *läjən*, KU KM VS VN P LU *liγən*, LO So. *lēŋən* 'Eichhörnchen' (FUF 31: 112, MSFOu. 109: 752, 114: 428, 127: 142, 134: 245, 180: 141) < **lĭγən* (vö. GOV 159)

TČ *kīń*, KU KM *kiγən*, KO *kiγnə*, VS VN P LU *kiγ(ə)n*, LO *kēŋən*, *kēγən*, So. *kēŋən* 'Knopf' (MSFOu. 180: 141) < **kīγən* (GOV 147)

TJČ *śülk-*, KU KM KO *säľγ-*, VS VN P LU *säll'-*, LO So. *saľγ-* 'spucken' (Vok. 35) < **sŭľγ-* (GOV 181)

TJČ *konkā*, KU *χoŋγə*, KM *ḳonγə*, KO *ḳunγə*, VS VN P LU LM *kunnə* 'Rentier' (Vok. 118) < **kŭnγā*

KU *pāsγə*, KM *pḗsγə*, KO *pḗsjə* (!), VS VN *pḗssə*, P *pässə*, LU *pḗssə*, LO So. *pāssa* 'Fausthandschuh' (Vok. 100) < **pīsγā* (GOV 179)

A prekonszonantikus **γ* legjobban igeképzőkben van adatolva: **əγt*, **əγl*, **əγp*. A **γ* megőrzésében az északi nyelvjárásterület a legkonzervatívabb, a déliben *w*-vé lett (itt az *əw* fonémaszekvencia együttes realizációja a szó hangrendjétől függően † *o̯* vagy † *u̯*). A keleti nyelvjárásokban olykor megőrződött a *γ*, viszont az **əγ* szekvencia helyén legtöbbnyire † *ì*, † *i* található, amelynek fonematikus értéke valószínűleg *əj* (vö. a szóvégi **əγ*-ről szóló részt (2.2.3.2). A nyugati nyelvjárásokban ugyanez a helyzet, de a P-ben általában megőrződött a *γ* az *əγ* szegmentumban is. Pl.

TJČ *karəwl-*, KU *χarəjl-*, KM *karəjl-*, VS VN *kārəjl-*, P *karəγl-*, *karəl-* (!), LU *kārəjl-*, LO So. *χariγl-* 'erlöschen' (Vok. 71, MSFOu. 180: 126)

TJČ *üńəwl-*, KU KM *ińəjl-*, P *ińjəl-* (!), LO So. *ańiγl-* 'küssen' (Vok. 15)

TJ *ärəwl-*, KU *ārγəl-*, KM *ārəjl-*, P *ärl-* (!) 'sich erinnern' (MSFOu. 101: 286, 287, 111: 157, 180: 43)

KU KM KO *ärəjt-*, P *ārāt-*, *ārət-*, LU *ārəjt-*, So. *ariγt-* 'übrig bleiben' (MSFOu. 180: 43)

Még vö. † KM (Semeon) *tā̆rətəγtə* ~ (Andrei) *tārìtəs* 'er läßt' (MSFOu. 101: 109, 408/4) = *tārətəγtə* ~ ? *tārətəjtə*

Az északi nyelvjárások *γ* elemű képzőjének a többi nyelvjárásban olykor *γ*-ra nem utaló morféma felel meg. A fentieken kívül néhány további példa:

TJČ *tilt-*, P *tēlt-* ~ KU VS VNZ LU *tēləjt-*, LO So. *tēləγt-* 'mischen' (Vok. 45)

KU KM KO P LU *tōlp-* ~ LO *tōləγp-*, So. *tɔ̄ləγp-* 'sich lösen' (Vok. 178)

Az ilyen esetekben talán az is szóba jöhet magyarázatként, hogy egyszerű képző is járulhatott ugyanolyan funkcióban a tőhöz, mint a *γ* elemű összetett képzőmorféma vagy – ami még valószínűbb – a *γ* fakultative kieshetett, amire az északiból is van példa: Ob *aṅiγl-* ~ *aṅil-* 'küssen' (WogT 230)

2.2.3.2. Szóvégi **γ*

A hosszú magánhangzós egytagú főnevekben abszolút szóvégi helyzetben hiányozhat az eredeti *γ*, amely azonban magánhangzós morfémák és szavak előtt ismét megjelenik. A déliben **ī̯* után tűnhetett el, **ī* után *j* képviseli, egyébként *w* a folytatója. Pl.

KU KM KO VN *wɔ̄*, LU *wā* ~ TJČ *wäw*, LO So. *wāγ* 'Kraft' (Vok. 16), vö. KM *wɔ̄γ ärəjtəj* 'Kraft bleibt' (MSFOu. 127: 108)

KU KM VNK *ɔ̄*, P LU *ā* ~ TJČ *āw* (LO So. *āγī*) 'Mädchen' (MSFOu. 125: 311, 180: 8, MSzFE 2: 314)

KU *mɔ̄γ*, So. *māγ* 'Honig' (MSFOu. 180: 189)

TJČ *jē*, KU *jā*, KM KO *jḛ̄*, VS VNZ VNK P LU LM *jē*, LO So. *jā* 'Fluß' (Vok. 98, MSFOu. 127: 95)

TJČ *mḛ̄*, KU *mā*, KM KO VS VN P LU LM *mḛ̄*, LO So. *mā* 'Erde' (Vok. 95)

TJ *räj* (!), KU KM KO VS VN P LU *riγ*, LO So. *rēγ* 'Hitze' (Vok. 45, MSFOu. 180: 276; a nyugati nyelvjárások *iγ* elemére még vö. Wog-Vok. 301)

Igetövekben főleg a labiális magánhangzót követő *γ* *w*-vé labializálódhatott a keleti és a nyugati nyelvjárásokban. Pl.

TJČ *mäw-*, KU KM KO *mɔ̄γ-*, VS *mɔ̄γ-* ~ *maγ-*, VN *mɔ̄β-* ~ *maβ-*, P LU *māγ-* ~ *maγ-*, LO So. *māγ-* 'einstecken' (Vok. 3)

KU VS VN *nēγ-*, P *nēw-*, LU *nēj-*, LO So. *nēγ-* 'binden' (Vok. 139)

KU *wōw-* ~ *wow-*, KM VS *wōγ-* ~ *wow-*, P *wǭw-* ~ *wow-*, So. *wɔ̄w-* 'rufen, bitten' (WogVok. 171, MSFOu. 180: 59)

Ha a magánhangzó rövid volt az ősvogulban, egységesebb a képviselet. Délen ilyenkor is *w* van, északon ezzel azonban csak labiális magánhangzó utáni helyzetben találkozunk. Általában a keleti és a nyugati nyelvjárásokban is hasonló a helyzet, mint északon. Pl.

TJČ *taw*, KU *taγ*, KM KO *tow*, VS *taγ*, VN *tow*, P *täγ*, LU LM *taγ*, LO So. *taγ* 'Ast' (Vok. 71)

TJ *naw-*, KU *naγ-*, So. *now-* 'schlagen usw.' (MSFOu. 101: 380, 180: 207)

TJČ *šäw-*, KU KM KO VS *sāγ- ~ säγ-*, VN *sāw- ~ säγ-*, P LU *sāγ- ~ säγ-*, LO So. *saγ-* 'flechten' (Vok. 135)

TJ *jüw*, TČ *jäw*, KU KM KO *jäγ*, VN *jā* (!), P *jäγ*, LU *jā* (!), LO So. *jaγ* 'Vater' (Vok. 32)

TJ *püw*, TČ *päw*, KU KM KO VS VN P LU *püw*, LO So. *piγ* 'Sohn' (Vok. 109, MSFOu. 180: 234)

TJ *šüw*, TČ *šäw*, KU *šiγ*, KM *siγ*, VS VN P LU LM *šiγ*, LO So. *siγ* 'Quappe' (Vok. 33)

2.2.3.3. *γ az első szótagnál hátrább

A déli nyelvjárásban az *əw* realizációja † *ò̯*, † *ù̯*; azon toldalékmorfémák előtt, amelyek invariánsan csak egy mássalhangzóból állnak, *əw ~ k* váltakozás jelentkezik.

Keleten az **əγ* folytatói Kannisto adatainak tanúsága szerint † *ì*, † *i̯i*, ritkábban † *ī* és † *i* jelölésmóddal is találkozunk. Nyilván ugyanúgy bifonematikus hangról van szó, mint a tavdai vogul folytató esetében, amit az † *ì*, † *i̯i* stb. ~ *γ* (= *əj ~ γ*) váltakozáson kívül bizonyít a KU † *ənə: ə.-jīw* (~ P † *jiniγ-jüw*, LO So. *iniγ-*) 'шиповник' (DEWOS 113), e szó előtagjának szóvégi *j*-je ugyanis a rá következő *j* miatt eshetett ki, vö. még ehhez † *ənəj-jiw* ua. (WogT 244), † *энэй*, † *энэй ӣив* ua. (MRS 32). Megjegyzendő, hogy a Jk. nyelvjárásban a mássalhangzó-váltakozásban kiegyenlítődés történt, vagyis: *-əj ~ -j-* (a példákat ld. alább).

A nyugati csoporton belül a P elkülönítendő a többi dialektustól, lévén ez annyival konzervatívabb a többinél, hogy benne az **əγ* † *iγ*-ként megmaradt, míg a többiben (VS VN LU LM) ritka kivételtől eltekintve – Kannisto írásmódja szerint – † *i* képviseli. Ha a fentebb említett típusú toldalékok járulnak az ilyen tővégű névszókhoz, a megelőző mássalhangzó geminálódik a *γ* "felszívódásával", ami a nyugatira jellemző **Cγ > CC* változást tükrözi, ezért az † *i* bifonematikusnak tekintendő, de egyelőre nem tudom eldönteni, vajon fonematikusan *əγ*-ről avagy *əj*-ről van-e szó. – Amikor a fentiektől eltérő képviselettel találkozunk, szóba jöhet, hogy az a hangkörnyezettel magyarázható (mint a fentebb idézett KU adat: † *ənə: ə.-jīw*), pl. P † *ònà* († *òni̯γ* helyett): † *kur"m i̯üβ̃βò. kaʌnà* (= *kurəm jüw-ōnə[γ] kalnə*) 'um den Zwischenraum von drei Bäumen' (MSFOu. 114: 283) (~

TJČ *ānəw* 'Föhre', KM † *ōn*$_{(}$*i̯i* 'großer Baum', MSFOu. 180: 32), de hogy vajon a P † *β'ē̄rȧ* 'Fischzaun' (~ TJČ *wērəw*, † KU *βēri*, VS *βē̄ri*, LU *βę̄ri* ua., Vok. 139) ugyanilyen környezetből származó adat-e, az nem derül ki a forrásból. Voltaképpen ugyanezt a problémát vetik fel a következő adatok is: VNK † *ki̯rtȧ* 'Anas acuta' (~ TJ *kürtəw*, TČ *kärtəw*, † KU KM KO *kər*$_{(}$*ti̯i*, VNZ *ki̯rti*, P *kirti̯ỹ*, LU LM *kirti*, LO *kirtiγ* ua.; Vok. 161, MSFOu. 127: 182, 180: 338). Ha az *-*əγ* folytatójaként † *-ȧ* áll, tulajdonképpen még az a lehetőség is fennáll, hogy az † *i* szóvég (< **əγ*/**əj*) sporadikusan † *-ȧ* lett, amit a zürjén jövevényszavak valószínűsíthetnek, pl. † VN *šʌrtńa*, P *surtńȧ* stb. ~ KM *sȫrńə*, So. *šū̯rtńi* 'Rübe' < zürj. *śortńi* (SLW 163).

Északon – igen ritka kivételtől eltekintve – † *i̯γ* a folytatója. Ennek magánhangzóját *i* fonémaként szokás értelmezni, de úgy látom, ez az † *i̯* ugyanúgy viselkedik, mint az **əγ* többi nyelvjárásbeli folytatójának az *ə* eleme; pl. a T és P nyelvjárási folytatókban, vö. † N *χūri̯γ* 'мешок' ~ *χūrγən* 'твой мешок' (MJa. 27), TJČ *kōrəw*, P *kūrəγ* 'Sack' ~ TJ *kōrkət*, TČ *korkət*, P *kurrət* (pl.) (Vok. 169), Jk. † *χurəj*, *χo̯rəj* ~ *χo̯rjət* (pl.) (WogT 243), So. *mēsiγ* 'Biegung' ~ *mēsγəŋ* (adj.) (MSFOu. 180: 204), Sy. *t́ēlγ* ~ *t́ēliγ*, So. Ob *kēliγ* 'offenes Wasser' (WogT 252). Ez az északi † *i̯* (= *i*) tehát pontosan úgy viselkedik, mint az † *ə*, † *u*, pl. † N *tōrəm*, *tōrum* 'небо' ~ *tōrmuw* 'наше небо' (MJa. 27), *pāwəl* 'деревня' ~ *pāwlət* (pl.) (i. h.) (= *tōrəm*, *tōrməw*, *pāwəl*, *pāwlət*), ezért valószínűnek tartom, hogy északon is -*əγ*-et kellene írni az *-*əγ* folytatójaként.

Ha a ragozás vagy a képzés során az *ə* kiesik, a **γ* folytatója posztkonszonantikus helyzetbe kerülve a T-ben *k*-ként, a nyugatiban a mássalhangzóhoz teljesen hasonulva, a keletiben az abszolút szóvégi *j* helyett az eredeti *γ*-ként jelentkezik. Pl.

TJ *ḳäləw*, TČ *kā̄ləw* (~ *kälkət*, pl.), KU KM KO *kɔ̄̄ləj* (~ KM *kɔ̄̄lγət*), VS *ḳaləj*, VN *kɔ̄̄ləj*, P *ḳaləγ*, LU LM *kāləj* (~ *ḳallət*), LO So. *ḳāləγ* (~ *ḳālγət*) 'Seil' (Vir. 1942: 93, JSFOu. 58/6: 5, MSFOu. 180: 144)

TJČ *tärəw*, KU KO *tärəj* (~ *tärγət*, pl.), VS VNZ VNK *tā̄rəj*, LO So. *tarəγ* 'Kiefer' (JSFOu. 30/8: 20, DEWOS 1417–1418)

KU KM KO *kēləj* (~ KU KO *kēlγət* pl.), VS VN *kēləj* (~*kēllət*), P *kēləγ*, LU *kēləj* (~*kēllət*), LO So. *kēliγ* 'Morast' (Vok. 138)

A nyugati nyelvjárásokat kivéve minden nyelvjáráscsoportban akad egy-egy olyan **əγ* végű szó, amelynek alapalakjaként (sg. nominativusaként) a ragozásból elvont tő szilárdult meg. Pl.

TJ *ńērkę̄* ~ TČ *ńērəw*, KM *ńę̄rəj*, P *ńērəγ*, So. *ńāriγ* 'Knorpel' (MSFOu. 180: 231) < **ńī̯rəγ* (GOV 173)

KM *käpγə* ~ KU *käpəj*, LO So. *kapiγ* 'metallener Schmuck' (MSFOu. 180: 151) < **kăpəγ*

So. *tārka* ~ TJČ *tā̆rəw*, KU KM KO VN *tɔ̄rəj*, P *tārəγ*, LU LM *tārəj* 'Kaulbarsch' (NyK 49: 66, MSFOu. 101: 6, 7) < **tā̆rəγ* (GOV 139)

A TJČ *āńī*, KU KM *oń* (*ońγət* pl.), VS VN *uńńə* (P *ońńəm*, LU *uńńəm* px. sg. 1.), So. *ɔ̄ńiγ* (LO *ōńγe* px. sg. 3.) 'Frau...; Schwägerin' (MSFOu. 180: 33–34, GOV 127) rokonságnév mutat bizonyos szabálytalanságokat, de **āńəγ* ősvogul alakból a mai változatok megérthetők: a déli adatban palatalizált mássalhangzó utáni változással számolhatunk, ehhez még vö. TJ *ājīt*, TČ *ājət* ~ KU *ōjt*, KM *ōjtə*, LU *ajət*, So. *ɔ̄jta* 'Wiese' (FUF 18: 85, MSFOu. 127: 46, 85) (< **ājət/*ājtɜ*, GOV 192); a K *oń* alak kétségtelenül szabálytalan a várható † **oˇńi̯i*, † **òńì* (= *ońəj*) helyett; a nyugati *uńńə*, *ońńə* arról tanúskodik, hogy a sg. nominativusi alak a függő esetekben használatos tőből vonódott el, legalábbis a VS VN nyelvjárásokban (a P és LU birtokos személyjeles szók sg. nominativusi alakját nem közlik a források).

A határozószókban jelentkező lativusi **γ*-ről ld. Liimola 1963: 176 kk., a dualisi **γ*-ről Liimola 1963: 12 kk., 232 kk.

2.2.4. **χ*

Néhány szóban a nyelvjárások egy részében a **γ* folytatóiéra emlékeztető képviseletet találunk a déli és az északi nyelvjárásokban mássalhangzó utáni helyzetben: T *k*, *k̮*, So. *γ* más nyelvjárásokban viszont *w* a folytató: pl.

TJČ *jork̮əl-* († *i̯ǫ̊rkǫ̊•ʌ-*) ~ KU *jarwəl-*, KM KO *jarəwl-*, P *jārl-* (!), LO So. *jorawl-* 'vergessen' (Vok. 91)

TJČ *tarkəńt-*, So. *torγint-* ~ KU KM KO VS VN *tarwəńt-*, P *torwəńt-*, LU *tarwəńt-*, *ti̯rwəńt-*, LO *torwint-* 'schnarchen' (Vok. 71)

E *k/k̮/γ* ~ *w* megfelelést **γ*-ra vezethetnénk vissza, ha pl. labiális magánhangzót tehetnénk fel közvetlen szomszédságában. Erre azonban az első szótagnál hátrább aligha van lehetőség, ezért csak **χ*-ból indulhatunk ki: ez magyarázza az interdialektális megfeleléseket, a T-ben pedig a † *i̯ǫ̊rkǫ̊•ʌ-* 'vergessen' ige *kǫ̊•ʌ* (= *k̮əl*) szegmentumát.

Steinitz az ősvog. **ā* ~ **ă* kapcsán szólt az ezt többé-kevésbé kísérő **w* ~ **γ* váltakozásról (WogVok. 245–246), pl. **āw(ə)l* ~ **ă̄γl-* 'Anfang' > LU *ōl* ~ *aγl-*. E váltakozás **āw* szegmentumát, obi-ugor alapnyelvi (Stein.) **oγ*-ból való származását és az **oγ* > **āw* változást az ősosztj. **oγ* (~**ă̄γ*) > Trj. *ă̄χ* (~ *ă̄γ*)-hoz hasonlóan a magánhangzó delabializációjaként és a

mássalhangzó egyidejű labializációjakánt értékelte. E magyarázat helyességéhez aligha férhet kétség, legfeljebb némi kiigazítás válhat szükségessé: az ősvogulban én nem **w*, hanem **γ* fokot teszek fel nemszókezdő helyzetben, ugyanis e vitatott mássalhangzó helyén ma olyan folytatókat találunk, amelyek egyidejűleg utalnak palatoveláris és labiális szemivokálisra.

A keleti és a nyugati nyelvjárásokban a *w* ~ *γ* váltakozás nemcsak az **ā* ~ **ă* váltakozást mutató szavakban jelentkezik, hanem az ősvogul palatális hangrendű magánhangzók szomszédságában is. Pl.

KU KM KO *ńə̄wər*, VS VN P LM *ńāwər* ~ LU *ńāγər* 'Füllen', vö. TJČ *ńäw(ə)r*, LO So. *ńāwər* ua. (Vok. 5, MSFOu. 180: 222)

KU KO *-tə̄wər*, P *-tāwər* ~ KM *-tə̄γər*: *jiw-t.*, *jüw-t.* 'morsches Holz' (Vok. 17)

KM *räwmt-* ~ *räγmt-* 'rühren' (MSFOu. 180: 274), vö. TJ *rüwt-*, KU KM *räwt-*, So. *rawt-* 'mischen' (MSFOu. 101: 322, 111: 98, 99, 116: 231, FUF 39: 272)

P *taγ(ə)r* 'Krume' ~ LO So. *tawri* 'Brocken' (MSFOu. 180: 356)

A **χ* rekonstruálása mellett szól még a t. sz. 1. sz. birtokos személyjel és igerag *w*-je is, amely nem választható el az osztj. V "labiális magánhangzó + *γ*" és a Trj. "(labiális) magánhangzó + *χ*" elemekből álló morfémától, így pedig ezek a m. *uk/ük* (≈ **umuk/*ümük*) személyjelölővel függnek össze (ld. Honti 1985a: 75). Ez azt is jelenti, hogy az ősvogulban, akárcsak az ősosztjákban, csak szókezdő helyzetben számolok *w*-vel, egyébként **γ*-val és **χ*-val.

Steinitz tárgyalta az általa **ăw*-ként, ill. **ăγ*-ként rekonstruált szegmentumok északi vogul folytatóiban található LO *ow* ~ So. *ə̄w* megfelelést (ld. WogVok. 243 kk.). Úgy vélte, hogy ezek az **ā* ~ **ă* váltakozást tükrözik, és e nyelvjárásokban más-más magánhangzó szilárdult meg. E szavak egy részében csakugyan **ā* volt, a LO *ō* mutatja, pl. LO *ōwəl* ~ So. *ə̄wəl* 'Anfang' (Vok. 76), LO *rōw-* ~ So. *rə̄w-* 'nahe heranschleichen lassen' (Vok. 78), számos egyéb szóban azonban LO *o*-t találunk, míg a So. megfelelőkben Kannisto több kvantitásfokon nyílt *ɔ* magánhangzót jelölt, pl. LO *towəl* ~ So. † *tɔβl* 'Haut' (Vok. 71), LO *towt-* ~ So. † *tɔ̀βD-* 'kauen' (Vok. 73), LO *towl-* ~ So. † *tɔβl-* 'genug sein' (Vok. 73). Ha a LO *ow* szegmentumot mutat, ősvog. **ăγ* vagy **ăχ* tehető fel, az ennek megfelelőjeként jelentkező † So. *ɔ̄β*, *ɔ̀β*, *ɔβ* igényel magyarázatot. Ezzel kapcsolatban – az utóbbi időben publikált északi vogul anyagokat is figyelembe véve – a következők állapíthatók meg:

a) Az északi vogulban az említett két szekvenciának *ow*-vá válása, tehát labializációja viszonylag kései fejlemény lehet, amit a Sy. So. *tow* ~ Ob *taγ* 'Ast' (WogT 314), N *now-* ~ *naγ-* 'торгать' (Rombandeeva 1964: 56) mutat.

b) A később labializálódott magánhangzó nyíltabb volt, mint az eredeti rövid, alsó nyelvállású labiális magánhangzó, az (**ŏ* >) *o*, így nyelvállása folytán és annak következtében, hogy az *ɔ̄* a szótag minőségétől függően rövidebben is realizálódhatott, az *ɔ̄* fonéma változatává lett, sőt: hosszabb fokon is jelentkezhetett, megnyúlt, pl. LO *χowt* ~ So. † *χɔ̀βD* 'Tanne' (Vok. 73) ~ So. † *χɔ̀βD* ua. (MSFOu. 101: 62), LO *jowt* ~ So. † *jɔ̀βD* 'Bogen' ~ (Stein.) So. *jɔ̄wt* ua. (WogVok. 243). Az eddig felsorolt szavakban Kálmán a Sy. So. Ob nyelvjárásokban (ld. WogT) és Rombandeeva – Kuzakova következetesen hosszú magánhangzót jelölnek. Az ilyen típusú adatokban csak két ponton mutatkozik ellentmondás Kannisto feljegyzései és az újabb keletű adatok között:

c) A LO *tow* ~ So. † *tɔβ* 'Ast' (Vok. 71) újabb változatai rövid magánhangzót tartalmaznak: Sy. So. *tow*, Ob *taγ* (!) 'Ast' ua. (WogT 314), N *mов, maz* (!) (MRS 120), de Kannistónál van † *ȯ*-s adat is: So. † *tȯβ̆βiв* (= *towip*) (MSFOu. 180: 355); a LO *now-* ~ So. † *nȯβ̆β-* 'beginnen; anrühren' (MSFOu. 180: 207) ma is csak rövid magánhangzóval van feljegyezve: N *now-* ~ *naγ-* 'трогать' (Rombandeeva 1964: 56), Sy. *nowχati* 'anrühren, berühren' (WogT 272). E két szó abban különbözik a többitől, hogy egyszótagúak, és ezzel függhet össze, hogy – lévén az alapforma zárt szótagú – a szótagszerkezet nem tette lehetővé a nyúlást.

– A LU *waγta* ~ So. † *βȯβtą̇* 'dünn' újabb alakjai azonban *ō*-val (= Kann.–Stein. *ɔ̄*) lettek feljegyezve: Sy. *wɔ̄wta* (WogT 324), N *вōвma* (MRS 26). Az *ō* az előző pont alapján szabályosnak mondható, hiszen nem egytagú szóban szerepel, csak a Kann. † *ȯ* nem világos. Itt azonban a szókezdő *w* szűkítő hatásával számolhatunk, amint ezt a So. *ɔ̄* esetében is számtalanszor tapasztalhatjuk, pl. † *β°ɔ̄ľ* 'gerade Strecke...' (MSFOu. 180: 64), † *β°ɔ̄p-* 'beschauen' (MSFOu. 180: 67), vö. † *pɔ̄r* 'Zeit' (MSFOu. 180: 256), † *ɔ̄lm-* 'anstaunen' (MSFOu. 180: 27).

Az **ăγ/*ăχ* > > So. *ɔ̄w, ow* fenti értelmezését talán támogathatja az a körülmény, hogy az **ŏγ* (= Stein. **ow*) helyén mindig északi *ow*-ot találunk, pl.

LO So. *jowt-* 'kaufen' ~ TJČ KU KM KO VS VN P LU *jowt-* ua. (Vok. 112). Sy. So. *jowti* ua. (WogT 249).

LO So. *tow-* 'rudern' ~ TJČ *tow-*, KM *tōw-* ~ *tow-*, KO *tow-*, VN *tōw-* ~ *tow-*, P *tow-* ua. (Vok. 112), Sy. So. Ob *towi* ua. (WogT 314)

Egyedül a LO So. *rawt-* 'säen' ~ TJČ KU KM KO VS VN P LU LM *rowt-* ua. (Vok. 73) jelenthet problémát, ennek *a*-ja ugyanis, amint Steinitz (WogVok. 241) megállapította, csak az ősvog. **ĕ*-t (= Honti **ă*) képviselheti. Az északi vogulban azonban két szó esett egybe, a **rŏγt-* 'säen' (> TJČ *rowt-*) és a **rŭχt-* 'rühren, mischen' (> TJ *rüwt-* ... So. *rawt-*), amit a jelentések jól mutatnak: Sy. Ob *rawti* '(Brei) rühren, (Wasser) ausschütten, bespritzen (die Bärenjäger), begießen usw.' (WogT 292), LO *rawt-* 'mischen, rühren; brauen' (MSFOu. 180: 274), So. *rawt-* 'mischen' (MSFOu. 116: 231), Sy. *rawtasi* 'zerstreuen' (WogT 292).

2.3. Orális zárhangok

Az itt tárgyalandó mássalhangzók közül csak a palatovelárisok mentek át jelentősebb változásokon.

2.3.1. **p*

Minden helyzetben változatlan maradt, pl.

TJČ *pil'-*, KU KM KO VS VN *pil-*, P *pil-*, *pil'-*, LU *pil'-*, LO So. *pil-* 'sich fürchten' (Vok. 55)

TJČ *äpā*, KU KM KO VS VN *ə̄pa*, P LU *āpə*, LO So. *āpa* 'Wiege' (Vok. 132)

TJČ *kē̆p*, KU *χāp*, KM KO P *kē̆p*, LO So. *χāp* 'Boot' (Vok. 95)

2.3.2. **t*

Minden helyzetben változatlan maradt, ill. némelykor sporadikusan *t'*-vé palatalizálódott (ld. 2.3.3.), pl.

TJČ *täkəm*, KU *tə̄χəm*, KM KO *tə̄kəm*, VS VN P LU *takəm*, LO So. *tākəm* 'Laus' (Vok. 5)

KU *šātəp-*, KM *sātəp-*, LO So. *satap-* 'finster werden' (Vir. 1970: 171)

TJČ *ät*, KU KM KO *āt*, VS *ät*, VN *āt*, P *ät*, LU *āt*, LO So. *at* 'fünf' (Vok. 31)

2.3.3. *ť

Viszonylag új mássalhangzó, amely talán nem sokkal az ősvogul felbomlása előtt keletkezett. A rendelkezésre álló adatok alapján szókezdő helyzetben nem szerepelhetett, valószínűleg abszolút szóvégi helyzetben sem. Korábbi *t-ből alakult ki, de e palatalizáció feltételei nem állapíthatók meg, ugyanis előfordul mind palatális, mind veláris hangrendű szavakban. Térhódítása a nyelvjárások, ill. nyelvjáráscsoportok elkülönülése után is folytatódott. Megjelenése talán összefügg a "dentális mássalhangzó ~ palatalizált dentális mássalhangzó" (*n ~ ń, l ~ ľ, s ~ ś*) ingadozások kialakulásával (ld. 2.8.). Pl.

Ősvogul kori *ť:

TJČ KU KM KO VS *piťəm*, VN *päťəm*, P LU *piťəm*, LO So. *piťmi* 'Lippe' (Vok. 57) ~ osztj. **pĕʌəm* < oug. **pĭϑəm* (GOV 174)

TJČ *pitī*, KU KM KO VS P LU *piť*, LO So. *pitī* 'Nest' (FUF 14: 45, Vir. 1953: 127, WogVok. 298, MSFOu. 180: 273) ~ osztj. **pĕʌ* < oug. **pĭϑ* (másként: GOV 173)

Későbbi *ť:

VS VN P LU *tīγ* ~ TJČ *tī*, KU KM KO LO So. *tiγ* 'hierher' (Vok. 50)

TJČ *kiť-* ~ KU KM P LU *kit-* 'fragen; nennen' (MSFOu. 180: 166)

TJČ *tať(ā)-* ~ KU KM *tot-*, KO *tut-*, VS VN P LU *tɨt-*, LO So. *tit-* 'naß werden' (Vok. 70) ~ osztj. **ʌăʌ(a)-* < oug. **ϑăϑ(ā)-* (GOV 137)

TJČ *üť*, KU KM *wiť*, VS VN *üť*, P *wüť*, LU *üť* ~ LO So. *wit* 'Wasser' (Vok. 55, MSFOu. 180: 78)

T *piť* 'pohja' (Kann., Mskr.), KU KM *päťət* ~ LO *patta*, So. *patta*, *patit* 'Boden' (MSFOu. 180: 273) < zürj. *pįd* ua. (SLW 142)

A Sy. nyelvjárásban *ke* > *ťe*, *ki* > *tī* következett be, pl. *miniťem* 'ich gehe (kosend)', vö. So. *minikem* ua. (WogT 25), Sy. *tī* 'zwei', vö. So. *kit* ua. (i. m. 253).

2.3.4. *k, *k̮

Az első szótagban vagy annak határán lévő *k̮ a korai ősvogulban jött létre *k-ból labiális magánhangzó szomszédságában (ld. GOV 28).

E két fonémának az egész nyelvterületen van zár- és réshangú allofónja: *k* – *χ*, *k̮* – *χ̮*, de fonémaként mindkét pár csak a KU nyelvmesterek egy részének nyelvében és az északi nyelvjárásban ismert.

Az ősvogul *k, *k̥ mássalhangzók változásait szótagbeli helyzetük szabta meg; ugyanez a helyzet a *k* fonéma *k* és *χ*, ill. a *k̥* fonéma *k̥* és *χ̥* allofónjának jelentkezésekor is. Különösen ősvog. *ŭ mellett *k* képviseli az ősvog. *k-t a keleti, nyugati és az északi nyelvjárásokban, az ősvog. *k̥ viszont nyelvjárásonként eltérő mértékben delabializálódott. Ezen körülmények indokolják, hogy a két fonéma változásait, mai képviseleteit, allofónjaikat együttesen tárgyaljam.

Mindkét ősvogul mássalhangzó réshanggá vált a KU és az északi nyelvjárásban eredeti veláris szavakban (a KU-ra nézve ld. a fenti megszorítást), pl.

KU *χom*, LO So. *χum* ~ TJČ *kom*, KM KO VS VN P LU *kum* 'Mann' (Vok. 85)

KU LO *χōl-* ~ TJ *k̥āl-*, TČ *kāl-*, KM VN P LU *kōl-* 'hören' (Vir. 1928: 255, MSFOu. 101: 61, WogVok. 119, 212)

KU *χōrχəj*, So. *χɔ̄χra* ~ TJČ *karkɛ̄j*, KM KO *korkəj*, VS *kōrkəj*, P LU *korkəj* 'Buntspecht' (UAJb. 25: 177, MSFOu. 109: 159, 111: 67)

Palatális hangrendű szavakban mindkettő megőrződött, pl.

KU *kɔ̄l-*, LO So. *k̥āl-* ~ TJ *k̥ā̈l-*, *käl-*, KM *kɔ̄l-*, P † *kɒåɹ-* (= *kāl-*), *k̥al-/kal-*, LU *kāl-*, *kal-* 'aufstehen' (FUF 14: 35, MSFOu. 101: 376, 134: 94, 251, WogVok. 176, 314)

KU *šɔ̄k̥əl'ā̈k*, LO So. *sāk̥əl'ək* ~ TJ *šā̈k̥ā̈l'ā̈k*, KM *sɔ̄k̥əl'ā̈k*, VS *šāk̥əl'ək*, P *šak̥əl'ā̈k* 'Elster' (Vok. 20, WogVok. 263)

A szókezdő *k̥ a TČ-ben mindig *k*-vá lett, a keleti és a nyugati nyelvjárásokban pedig ez azon magánhangzók után történt meg, amelyek a középső nyelvjárásterületen labializálódtak (*ā, *ā̈; a ld. a fenti példákat). A nem szókezdő helyzetű *k̥ legtöbbnyire elvesztette labializáltságát a TČ-ben, amikor azonban a nem-első szótagok valamelyikében TČ † *ü̥χ*, † *ü̥k* szegmentumot találunk, az fonematikusan csak *ək̥*-ként interpretálható (ennek megfelelője a keleti és a nyugati nyelvjárásokban: † *ˏCχᵤ*). Pl.

† TJČ *εńˏĎśü̥χ* 'Ehemann', TČ *εńˏĎśü̥•kīm* 'ihren Mann' ~ KU *ḁ̈ˋńˏśχᵤ*, KM *ᵒȧńˏśχᵤ*, LU LM *ańˏśχᵤ* (MSFOu. 111: 80, 81, 149, 154, 195, 200, 180: 34) (= TJČ *äńćək̥*, TČ *äńćək̥īm*, KU *ɔ̄ńśəχ̥*, KM *ɔ̄ńśək̥*, LM *ańśək̥*)

Ősvogul labiális rövid magánhangzók mellett a *k – a déli nyelvjárást kivéve – labializálódott, de az északi *k̥o* (< *kŭ) Munkácsi és Kannisto gyűjtőútja között *ko*-vá egyszerűsödött; az *ɔ̆ melletti *k* a középső nyelvjárásterületen szintén labializálódott, de e labiális jelleg nem őrződött meg egyöntetűen. Pl.

TJČ *küš-*, KU *k̥ā̆š-*, KM KO *k̥ā̆s-*, P *kā̆š-*, LU *k̥ā̆š-*, (Munk.) N *kwos-*, (Kann.) LO So. *kos-* 'ohne Flamme brennen' (Vok. 154, WogVok. 278)

TJČ *jokt-*, KU *joχt-*, KM *jokt-*, KO VS VN P *jok̥t-*, LU LM *jokt-*, LO So. *joχt-* 'kommen' (Vok. 111)

TJČ *košəw*, KU *χośə*, KM KO *k̥aśə*, VS *k̥ašə*, VN *k̥ošə*, P *košə*, LU *k̥ašə*, LO So. *χosa* 'lang' (Vok. 80, MSFOu. 180: 132) ~ KU *χ̥ośā̆t* 'schon lange' (MSFOu. 180: 132)

Mint fentebb említettem és példákkal igazoltam, a **k*, **k̥* veláris szavakban a KU-ban *χ*, ill. *χ̥* mássalhangzóvá lett; Kannisto egyik KU nyelvmesterének, Afanasijnak a nyelve a konszonantizmus tekintetében a KM nyelvjárással mutat rokonságot (ld. Liimola: MSFOu. 101: XXI, jegyzet). Ez abban is megnyilvánul, hogy nála veláris szavakban *k* is, *χ* is előfordulhat, pl. *wiś kom* 'der kleine Knabe' (MSFOu. 101: 38) ~ *wiś χom* ua. (MSFOu. 101: 44). – A Vuokko Eiras által KM-nek minősített † *lɔŋχ'ś* 'Winkel' (MSFOu. 180: 177) adat azonban a KU dialektust beszélt orosz Platon Jegrafovič Popovtól származik (vö. MSFOu. 111: 241 Erkl. 71, ld. MSFOu. 109: 675, 101: XXI).

A *k*, ill. *k̥* fonémának nem-szókezdő helyzetben van *χ*, ill. *χ̥* allofónja mindazon nyelvjárásokban, amelyekben nem következett be a **k* > *k/χ*, **k̥* > *k̥/χ̥* fonémahasadás. A következő esetekben szerepel *χ* fonéma, ill. *χ̥* allofón:

1. Ha a *k* fonéma szótagzáró helyzetben van és az első szótagban rövid magánhangzó található, pl.

† TJČ *i̯ȯχ̥t-*, KM *i̯ɔχ̥t-*, KO *i̯ɔχ̥t-*, VS *i̯oχ̥t-*, VN P *i̯ɔχ̥ut-*, *i̯oχ̥ᵣt-* 'kommen' (Vok. 111)

† KM *tę̀χ̥t*, KO *tę̀χ̥t*, VS *tę̀χt*, VN *tè̯χt* (?ɔ: *ę̀*), P *taχt*, LU *tɛ̯χt*, LM *tę̀χt* 'Colymbus arcticus' (Vok. 101) ~ † KM *ē̯k̥t*, KO *è̯k̥t*, P *ē̯kt* 'Wasserstraße...' (FUF 18: 83)

Ha a réshangú allofón szótagkezdő helyzetbe kerül vagy az első szótagi magánhangzó hosszú fokú változata jelentkezik, akkor a zárhangú allofón (*k/k̥*) lép fel, pl.

† KM *tǟ̯k̥ᵣs*, VS *täχ̥ᵣs*, P *tɛχs* ~ *tę̀ɛ̀ks*, LU *tɛχs* 'Herbst' (Vok. 61)

† *lę̀ɛ̀kⁱi* 'es nähert sich' (MSFOu. 109: 190) ~ P *lɛ̯χsę̀ɛ̀n* 'sie schlichen zu ihr heran' (MSFOu. 101: 27)

A tavdaiban azonban a morfémahatáron belüli *ks* mássalhangzókapcsolat *k*-ja változatlan marad abszolút szóvégi helyzetben (valószínűleg: *kəs*):

† TJČ *tü̯ks* 'Herbst' ~ *tü̯χsü̯* 'im Herbst', vö. KU *tä`χ$_{\varphi}$s* ... LO *tȧ`G$_{u}$s*, So. *tą`G$_{\varphi}$s* (Vok. 61, MSFOu. 127: 179)

† TJČ *ńǫ̇ḳs* ~ KU KM *ńɑχs*, KO *ńɑχ̣φs*, VS *ńåχ̀φs*, VN P *ńɑχφs*, LU *ńoχs*, LM *ńɑχ̣s*, LO *ńȯχ̣s*, So. *ńɑ^{c}Γə̄s* 'Zobel' (Vok. 73)

2. Ha a *k* szótagkezdő helyzetben van ugyan, de a szótag "*ə* + nazális vagy likvida" szerkezetű, akkor a *χ* meg is nyúlhat, pl.

† TJČ *tεχə•m*, KM *tǫ̇ȧχ̌χəm*, KO *tȯȧ̯χ̌χəm*, VS *tàχ$_{(}$χm*, VN P LU *taχ$_{(}$χm* 'Laus', vö. KU *tḁ̏χəm*, LO *tāk̆k^{u}m*, So. *tāk̆k^{u}m* ua. (Vok. 5)

† TJ *kî̯χə•r*, TČ *kε̯χə•r*, KM *kä̯•χər*, KO *kȧ`χər*, VS *kü̯χχər*, VN P *kü̯χ̌$_{(}$χər*, LU *kö̯χχər* 'Bauch', vö. KU *kä`χər*, LO *kȧk̆$_{(}$kər*, So. *ką̇`k̆$_{(}$kər* ua. (Vok. 33)

A nyugati nyelvjárásokban e szabály csak első szótagi rövid magánhangzó esetén érvényesül, egyébként *k* jelentkezik, pl.

† P *mē̯kəm* 'Volk' (MSFOu. 111: 146, 147) ~ LO *mā^{k}χ^{u}m*, So. *māΓ̣^{u}m* ua. (MSFOu. 180: 192)

† P *mē̆kəń* 'Spreu' (Vok. 141)

A *χ*-t, ill. *χ̥*-t fonémaként nem ismerő nyelvjárásokban három esetben nem *k*/*k̥*-ként, hanem *χ*/*χ̥*-ként jelentkezik a mássalhangzó szótagkezdő helyzetben:

1. Ha a tőhöz járuló morféma eredetileg mássalhangzóval kezdődött, tehát a *k* valamikor szótagkezdő helyzetben állott, pl. TJ † *ε•ń$_{(}$Ɗś̆ü̯$_{(}$χn* 'zu dem Alten' (MSFOu. 101: 129) ~ T † *äńčukėm* 'öregem' (VNGy. IV, 356), TJ † **ε•ń$_{(}$Ɗś̆ü̯kən* 'dein Mann', a dativus-lativusnak ui. ma is van hosszabb alternánsa is, TČ † *ā̆βnȁ* 'zur Tochter' (MSFOu. 111: 201), vö. TJ † *ā̆βn* 'der Tochter' (MSFOu. 111: 172), P † *ań$_{(}$ś̆χ$_{(}$nȧ* 'zu dem Alten' (MSFOu. 101: 92), míg az e. sz. 2. személyű birtokos személyjelben korábban sem volt szuffixumvégi magánhangzó.

2. Ha az ősvogul szóvégi magánhangzó – feltehetőleg a közelmúltban – eltűnt: † KM *pårk*, P *pɑrk* 'lumipyry; Schneegestöber', vö. † TJ *pǫ̇rḳε̯•*, So. *pȯrχ̣ą̇i̯* ua. (SKES 654), † VN *äk*, P *ε̯k*, LU *εk* 'eins', vö. KU *äk$_{u(}$φ^{c}*, KM *ą̈k$_{u(}$φ^{c}*, KO *ä`$_{(}$kβə*, LO *ȧ̀$_{(}$kβȧ*, So. *ą̇`$_{(}$Gβą̇* ua. (Vok. 61).

3. A következő szó azonban továbbra is megoldatlan probléma marad: † VNS *läχχät-*, *läχχā̆t-*, P *лεχχət-*, *лεχχε̯ὲt-*, LU *lεχβε̄t-* 'kompastua, kaatua', vö. P *lε̯ὲkkat-*, LU *lε̄kkεt-* 'hiipiä lähelle' (Vir. 1957: 200).

Valószínű, hogy már az ősvogulban is lehetett zár- és réshangú változata is mind a **k*, mind a **k̥* fonémának a szótagban elfoglalt helyzetétől függően. Az orális palatoveláris zárhangoknak két-két fonémára hasadása a KU-ban és az északiban ettől független fejlemény volt. A *χ*/*χ̥* jelentkezésé-

nek feltételei a *χ/χ̯*-t csak allofónként ismerő nyelvjárásokban arra utalnak, hogy a réshangú változatok azokban is megindultak a fonémává válás útján.

2.4. Nazálisok

Rendszerint változatlanul megmaradtak. Az **n* – akárcsak a többi dentális mássalhangzó – szórványosan palatalizálódhatott. Az *ŋ*, amely kizárólag **ŋk̯* hangkapcsolatban fordult elő, szórványosan delabializálódhatott. Az **ŋk* hangkapcsolatban lévő **k* is labializálódhatott szórványosan, ha előtte labiális magánhangzó állt, de e jegyét később el is veszíthette.

2.4.1. **m*

Pl. TJČ *miń-*, KU KM KO VS VN P LU LO So. *min-* 'gehen' (Vok. 48)

TJČ *jomās*, KU *joməs*, *jaməs*, KM KO VS VNZ *jaməs*, VNK P *joməs*, LU *jaməs*, LO So. *jomas* (Vok. 79)

TJČ *ľēm*, KU *ľām*, KM KO *ľe̯m*, VS VNZ VNK P LU LM *ľēm*, LO So. *ľām* 'Ahlkirsche' (Vok. 98, 140)

2.4.2. **n*

Pl. TJČ KU *näm*, KM KO VS VN P *nām*, LU *näm*, LO So. *nam* 'Name' (Vok. 26)

TJ *jinəw*, TČ *jänəw*, KU KM KO *jänəj*, VS VN *jānəj*, P *jänəγ*, LU *jānəj*, LO So. *janiγ* 'groß' (Vok. 35)

TJČ KU KM *pon*, KO VS VN P LU LO So. *pun* 'Feder, Haar' (Vok. 118)

2.4.3. **ń*

Pl. TJČ *ńēl*, KU *ńāl*, KM KO *ńe̯l*, VS VNZ VNK P LU LM *ńēl*, LO So. *ńāl* 'Pfeil' (Vok. 98)

TJČ *koń-*, KU *χań-*, KO *k̯ań-* 'blinzeln', P *końkāt-* 'einander zublinzeln', LU *k̯ańk-* 'blinzeln' (FUF 30: 249), So. *χoń-* ua. (WogVok. 255)

TJČ *miń*, KU *mäń*, KM KO VS VN P LU *mā̄ń*, LO So. *mań* 'Schwiegertochter' (Vok. 149)

2.4.4. *η

Pl. TJČ *ćäηćī*, KU *śäηś*, VS P LU *śäηkəś*, LO So. *śaηś* 'Sperling' (Vok. 34)

TJ *ilpəη*, KU KM KO VS VN P LU *jälpəη*, LO So. *jalpəη* 'heilig' (Vok. 35)

2.4.5. *η

Az *ηk̥ homorgán mássalhangzó-kapcsolatban jelentkezett (ld. 2.9.).

2.5. Affrikáta

Az ősvogulban csak egy affrikáta volt, a *ć, amely a déli nyelvjárásterület kivételével mindenütt szibilánssá lett. A tavdai nyelvjárásban szótagbeli helyzetétől függően két allofónja van:

affrikátaként jelentkezik szótagkezdő helyzetben: † *t́š́*, ha *ń*-nyel alkot homorgán mássalhangzó-kapcsolatot, akkor: † *Ḋš́*,

szibilánsként realizálódik szótagzáró helyzetben: † *š́*. Pl.

† TJ *āt́š̀ǫ̀* 'Zorn' ~ *ą̄š́ḳən* 'dein Zorn', *ą̄š́ḳəη* 'zornig' (FUF 17: 75, 76) (= *āćəw*, *ɛ̨ćkən*, *ɛ̨ćkəη* [*ɛ̨* = ? *a*])

† TJČ *mɛńḊš́ì* 'Wogule' (Suomi 1930: 389) (= *mäńćī*)

A nyelvterület többi részén minden pozícióban egységesen *ć > *ś* dezaffrikáció ment végbe, pl.

KU *śüś-wit́*, KM VS *śüś*, VN *śüśə*, P *śiś*, LU *śüś*, LO *śiś*, So. *śiś*, *śuś* 'Milch' ~ TJČ *ćüćəw* ua. (Vok. 60)

KU KM *mɔ̄ńś*, P *māńś*, LO So. *māńśi* 'Wogule' ~ TJČ *mäńćī* ua. Suomi 1930: 389, WogVok. 180)

2.6. Szibilánsok

Az ősvogulban csak két szibiláns volt, az *s és az *š, ezek a keleti terület legnagyobb részén és az északiban *s*-ben estek egybe, ill. e folyamat a KU-ban még tart. A *ć-nek a keleti, nyugati és északi területeken bekövetkezett

asszibilálódásával bővült a szibilánsok rendszere és a "nem-palatalizált dentális mássalhangzó ~ palatalizált dentális mássalhangzó" oppozícióban lévő mássalhangzók száma.

2.6.1. *s

Folytatója minden nyelvjárásban és minden pozícióban *s*, pl.

TJČ *sülk-*, KU KM KO *säl'γ-*, VS VN P LU *säl'l'-*, LO So. *sal'γ-* 'spucken' (Vok. 35)

TJČ *pęskā*, KU *pāsγə*, KM *pę̄sγə*, KO *pę̄sjə*, VS VN *pę̄ssə*, P *passə*, LU *pę̄ssə*, LO So. *pāssa* 'Fausthandschuh' (Vok. 100)

TJČ *tükəs*, KU *täχ̥(ə)s*, KM *tā̆k̥əs*, VS *täk̥əs*, VN *tā̆k̥əs*, P *täkəs*, *tā̆kəs*, LU *täkəs*, LO So. *tak̥əs* 'Herbst' (Vok. 61)

2.6.2. *š

Megmaradt a déli és a nyugati nyelvjárásokban, valamint a KU terület egy részén, míg a többi nyelvjárásban egybeesett az *s*-szel. Pl.

TJČ *šę̄t*, KU*šāt*, KM KO *sę̄t*, VS VN P LU *šę̄t*, LO So. *sāt* 'hundert' (Vok. 97)

TJ KU *käšəm*, KM KO *käsəm*, P LU *käšəm*, LO So. *kasəm* 'gelb' (Vok. 33, 154)

TJČ *šoš*, KU *šonš*, KM *sons*, KO *suns*, VS VN P LU *šunš*, LO So. *sus* 'Floh' (FUF 11: 258, Vok. 119)

2.6.3. A KU *š* ~ *s* viszonyáról

Mint említettem, a KU területen az *š* > *s* folyamat még nem zárult le, vö.

† KU (Pakin) *på̀ˋsəm* ~ (Popov) *på̀ˋšəm*, vö. KM *på̀səm*, KO *på̀ˋsəm*, So. *pȯˋsim* 'Rauch' (MSFOu. 180: 263)

† KU *uˋsmə* ~ *uˋšmə*, vö. TJČ *ašk̥-*, KM KO *åʿsγ-*, VS VN *ašš-*, P *ʌšš-*, LU LM *ašš-*, LO So. *ȯsγ-* 'schaben' (FUF 22: 171, MSFOu. 180: 51)

† KU (Afanasij) *sā̆tńaʌsā̆t* ~ (Popov) *šā̆•tńå•ʌšā̆t'* hundertachtzig' (MSFOu. 109: 16, 17)

Kannisto három KU nyelvmestere közül egy (Platon Jegrafovič Popov) *š*-ezett, a másik kettő (Jefim Zaharovič Pakin és Afanasij) *s*-ezett. Pakin esetében Kannisto ezt beszédhibának tulajdonította (MSFOu. 101: XXI), míg Afanasijról szólva úgy vélte, hogy az ő nyelvhasználata a KU és

KM közti átmenetet képviseli (i. h., jegyzet). Ezen, az alsó-kondai (KU) nyelvjáráson belüli kettősség elbírálásához a korábbi, kondai anyagot is tartalmazó gyűjtések kínálnak még némi anyagot. Pl.

(Ahlqv.) K *soau, šau, šavu, šoauv* ~ P *šoau, šoauv*, So. *sau* 'viel' (MSFOu. 7: 241)

(Munk.) K *oχsėrmė* 'a rókát' (VNyj. 201), vö. TJČ *okšār*, KU *oχsər*, KM *oksər*, P LM *okšər*, So. *oχsar* 'Fuchs' (JSFOu. 30/8: 29, MSFOu. 109: 147, 111: 82, 83, 196, 127: 30, 134: 11) (ld. még a következő adatot!)

(Munk.) K *šaòritä: elė-š.* 'megvágta (ɔ: megvágja)' (VNyj. 201), vö. TJ *šäwr-*, KU KM KO *sə̄γr-*, P *šaγr-*, LO So. *sàγr-* 'schneiden' (MSFOu. 101: 109, 195, 227, 109: 102, 111: 102, 103, 118, 169, 229)

Keresztes felfigyelt a KU-hoz tartozó Jk. nyelvjárást beszélő Balandina-Vahruševával dolgozva arra, hogy az *s* és az *š* "bizonyos" szavakban szabadon váltakoznak egymással, de megítélése szerint nem két külön fonémáról van szó, mivel nem talált minimális párt. Keresztes (1973: 170) utalt E. Itkonennek az U/FU **ś* > (ős)vog. *s* ~ *š* kettősséggel kapcsolatban kifejtett magyarázatára (Itkonen 1961: 59–60). Kálmán is dolgozott ezzel a nyelvmesterrel, s ő egy igen fontos körülményre mutatott rá: "In den meisten Wörtern alterniert er [= der *š*-Laut; H. L.] frei mit dem *s*, aber nur so, daß für *š* auch *s* stehen kann, umgekehrt aber nicht" (WogT 27), sőt e jelenség történeti megítélésében is helyes nyomon járt, mégha túlzott óvatossággal adta is elő: "Es scheint eher im Vervall als in der Entwicklung begriffen zu sein" (i. h.).

Kálmán tapasztalataival egybevágtak az én megfigyeléseim, amikor alkalmam nyílt egy keveset dolgozni ugyanezen nyelvmesterrel. Ennek és a többi nyelvjárással való összevetésnek az alapján a következőket állapíthatjuk meg:

– A KU Jk. nyelvjárásában az *s* ~ *š* ingadozás, "szabad váltakozás" csak azon szavakban lép fel, amelyekben az *š*-ező nyelvjárások *š*-t tartalmaznak, míg az ezen nyelvjárások *s*-es szavainak Jk. megfelelőiben soha.

– Következésképpen csak eredeti *š* helyén találunk váltakozást, helyesebben: i n g a d o z á s t.

Ezen ingadozás arra mutat, hogy a KU Jk. "felzárkózóban" van a többi kondai nyelvjáráshoz, amelyekben már lezárult az *š* > *s*. (Keresztes egyébként tévesen hivatkozott ezen ingadozás okáról szólva Itkonenre, mivel ő az interdialektális *s* ~ *š* megfelelésre keresett magyarázatot, s az – ha

igaza is lenne, erről még ld. az obi-ugor alapnyelvi szibilánsokat tárgyaló részben: 4.6. – nem illik a KU Jk. viszonyokra.)

Az északi nyelvjárások közül az egyiknek, az obinak (Ob) egyik, Kostin nyelvmester által beszélt változatában, amint azt Kálmán hírül adta (WogT 14–15), van *š* is a többi északi nyelvjárással ellentétben. Igyekezvén kideríteni, mely szavakban fordul elő, következtetését imígyen adta elő: "das obwogulische *š*-Phonem ist in den Fortsetzungen des fiugr. **č* und in den Lehnwörtern erhalten. Es ist die einzige wogulische Mundart, in der das *š*-Phonem erhalten blieb, sich aber auf Kosten des *s* (< fiugr. **s*) nicht verbreitete" (WogT 15).

Kálmán megfigyelései azonban kissé pontatlanok és ezért következtetése is némi korrekcióra szorul, ti. az U/FU alapnyelvi **č* (= *č*) helyén *s* is jelentkezik Kostin nyelvjárásában, pl. *saw* 'viel' (WogT 152) < FU **čukkɜ* vagy **čokkɜ* (UEW 62), *χansaŋ* 'bunt': *χ.əl* (instr.) (WogT 154), de *χanši* 'schreiben' < FU **končɜ/*kančɜ* ~ **kočɜ/*kačɜ* (UEW 176, vö. Toivonen 1928: 106). Kostin nyelvjárása pedig csak az északiak közt az egyetlen olyan, amelyben van *š*.

Helyes azonban az az észrevétel, hogy az U/FU **ś* helyén soha sincs *š*, de – amint tudjuk – az északi osztják nyelvjárásokban (kivéve az O-t) csak **č* helyén lép fel *š*. Ennek ismeretében és Kálmán adatait újra megvizsgálva a következőt állapíthatjuk meg: a jövevényszavakon kívül csak azon ősi szavakban fordul elő Kostin nyelvében *š*, amelyek az *š*-ező északi osztják nyelvjárásokban is megvannak, méghozzá nem nagyon eltérő hangalakban, pl. Ob *šānš* 'Knie' ~ Sy. *sāns* (WogT 295), TJ *šänš*, vö. osztj. Kaz. *šaš* (*šaṇš-*), Ob *ūš* ~ *ūs* 'eine Lachsart', Sy. So. *ūs* (WogT 318), TJ *ōš*, vö. osztj. Kaz. *wŭš;* az U/FU **ś* > > ősvog. **š* fejlődést mutató és az osztjákban nem ismert szavakban csak *s*-es formákat találunk Kálmánnál, pl. Ob *sim* 'Herz' (WogT 298), TJ *šäm*, vö. osztj. Kaz. *săm*, Ob *sunsi* 'schauen' (WogT 302) ~ TJ *šonš-*.

Végső következtetésül csak az adódhat, hogy az U/FU/Ug. kori szavak közül az obi nyelvjárásnak Kostin által beszélt változatában csak akkor találunk – nem kötelező jelleggel – *š*-t (vö. *χanši* ~ *χansaŋ*), ha

– a szóban eredetileg **č* volt és
– a szó megvan az északi osztjákban is.

Tehát az *š* meglétét északon nem megőrzött régiségként kell számon tartanunk, hanem a szomszédos osztják nyelvjárások hatásának és a jövevényszavaknak tulajdoníthatjuk, ugyanúgy, mint az ugyancsak nem következetesen jelentkező Ob *ʌ* és *ʌ́* mássalhangzók előfordulását is (vö. WogT 16).

2.7. Likvidák

Három likvida volt: **l*, **ľ*, **r*. Bizonyos sporadikus változásoktól, egy-egy nyelvjáráson belül a laterális likvidák egymás közti szórványos ingadozásától eltekintve, a likvidák lényegében változatlanul megőrződtek.

2.7.1. **l*

Pl. TJČ KU KM KO VS LU LO So. *lowt-* 'waschen' (Vok. 112)

TJČ *kolāk*, KU *χoləχ*, KM *ḳolək*, VS VN P LU LM *kulək*, LO So. *χulaχ* 'Rabe' (FUF 20: 55)

TJČ *kōl*, KU *χūl*, KM KO *χūl*, VS VN P LU LM *kul*, LO So. *χūl* 'Fisch' (Vok. 115)

2.7.2. **ľ*

Pl. TJČ *ľēm*, KU *ľām*, KM KO *ľḛm*, VS VNZ VNK P LU LM *ľēm*, LO So. *ľām* 'Ahlkirsche' (Vok. 98, 140)

TJČ *sülk-*, KU KM KO *säľγ-*, VS VN P LU *säľ'-*, LO So. *saľγ-* 'spucken' (Vok. 35)

TJČ KU *šaľ*, KM KO *saľ*, VS VN P LU *šaľ*, LO So. *soľ* 'Reif' (Vok. 78)

A szókezdő **ľ* szórványosan *ń*-nyé válhatott, ami részben disszimilációval magyarázható, részben esetleg a szó affektív jellegével függhet ösz-sze, pl.

TJČ *ńiľä* ~ KU *ľäľ*, KM *ľäľəγ*, KO *ľäləj*, VS VN *ľälľə*, P *lälľə*, LU *ľälľə* 'Schlittenkufe' (Vok. 34)

TJČ *ńäkćəl-* ~ KU *likś-*, KM *lükś-*, KO *ľikəś-*, LO So. *ľakit-* 'kitzeln' (FUF 20: 61–62)

2.7.3. **r*

Pl. TJČ *räj*, KU KM KO VS VN P LU LM *riγ*, LO SO. *rēγ* 'Hitze' (Vok. 45, 140)

TJČ *kōrəm*, KU *χūrəm*, KM KO P LU *kūrəm*, LO So. *χūrəm* 'drei' (Vok. 115, 169)

TJČ *kḛ̄r*, KU *χār*, KM KO VS VN P LU LM *kḛ̄r*, LO So. *χār* 'Männchen' (Vok. 95)

2.8. Ingadozások a palatalizációs korrelációban

Az ingadozások legtöbbnyire interdialektális *t ~ ť, n ~ ń, s ~ ś, l ~ ľ* megfeleléseként, ill. ritkábban nyelvjáráson belüli változatokban öltenek testet. A rokon nyelvi, főleg osztják etimológiai megfelelők alapján ezeket a palatalizált dentális mássalhangzókat szórványos palatalizáció eredményének kell tekintenünk. E folyamat már az ősvogulban működhetett, a **ť* fonéma, amely **t*-ből keletkezett, ennek köszönheti létét, pl.

TJČ KU KM KO VS *piťəm*, VN *päťəm*, LO So. *pitmi* 'Lippe' (Vok. 57) ~ osztj. **pĕʌəm* < oug. **pĭϑəm* (GOV 174)

TJČ *pitī*, KU KM KO VS P LU *piť*, LO So. *pitī* 'Nest' (FUF 14: 45, Vir. 1953: 127, WogVok. 298, MSFOu. 180: 273) ~ osztj. **pĕʌ* < oug. **pĭϑ* (másként: GOV 173)

KU *ńiχ*: *ń.-jiw*, KM KO VS VN P LU LM *ńik* 'Lärchenbaum' (Vok. 57) ~ osztj. **näŋk*

A palatalizáció egyes esetekben bizonyíthatóan a nyelvjárási elkülönülés után következett be, pl.

T *piť* 'pohja' (Kann., Mskr.), KU KM *päťət* ~ LO *patta*, So. *patta*, *patit* 'Boden' (MSFOu. 180: 273) < zürj. *pįd* ua. (SLW 142)

Rendszerint azonban nem dönthető el, mikor indult meg a szórványos palatalizáció egy-egy szóban. Számos esetben már magában az ősvogulban lehetett ingadozás, erre vö. a következő adatokat:

TJČ P LU *piľ-*, KU KM KO VS VN P LO So. *pil-* 'sich fürchten' (Vok. 55) ~ osztj. **pĕl-*, m. *fél-* ua.

TČ *miľ*, P *ńiľ* (< *niľ* < *mil*) ~ KU KM KO *mil*, VS VN LU *millə*, LM LO So. *mil* 'tief' (Vok. 45) ~ osztj. **mĕl* (GOV 163), m. *mély*

LU *taγľ-*, LO *towľ-* ~ KU KM KO *towl-*, P *täγl-*, So. † *tɒβl-* 'zusammenfügen' (Vok. 78) ~ osztj. **ʌăγ-* (GOV 135)

KU KM *śülγ-*, So. *śulγ-* ~ KO *sülγ-*, VS P LU *süll-* 'funkeln' (Vok. 64), KU KM *solmət*, LO So. *sultəm* 'Funke' (MSFOu. 101: 327, 109: 697, 134: 158, 159) ~ osztj. **sul*, **sultə̑m* (GOV 184)

KO *śōrəp* ~ KU *šōrəp*, KM *sōrəp*, VS VN P LU LM *šōrəp*, LO *sōrəp*, So. *sōrpi* 'Männchen von Elentier' (Vok. 88, MSFOu. 180: 328) – az eddigi vélekedésekkel ellentétben elkülönítendőnek tartom hangtani okokból ezen vogul szótól és finnugor megfelelőitől az ugyanilyen jelentésű osztj. C *tĕ̄rpə*, Kam. *tă̄rpə*, Ni. *śărpə*, Kaz. *śărpĭ* (KT 290) szót, mert a finnugor alapnyelvi **ś* nem élhette túl az **ś* > *s* változást.

KU *χośə*, KM KO *ķaśə* ~ TJČ *košəw*, VS *ķašə*, VN *ķošə*, P *košə*, LU *ķašə*, LO So. *χosa* 'lang' (Vok. 80)

TJČ *üť*, KU KM *wiť*, VS VN *üť*, P *wüť*, LU *üť* ~ LO So. *wit* 'Wasser' (Vok. 55, MSFOu. 180: 78)

TJČ *tať-*, *taťā-* ~ KU KM *tot-*, KO *tut-*, VS VN P LU *tįt-*, LO So. *tit-* 'naß werden' (Vok. 70) ~ osztj. **ʌ̆ă ʌ-*, **ʌ̆ă ʌa-* (GOV 137)

Némelykor a palatalizáció részleges asszimilációként magyarázható:

KU KO VNZ *ľüńś-*, LO So. *ľūńś-* ~ TJČ *lōńć-*, VNK P LU *lüńś-* 'weinen' (Vok. 61) ~ osztj. **ļįńć*

A LO So. *pin-* 'stellen, legen' előzményében ugyancsak **ń*-t kell feltennünk – vö. TJČ *poń-* ~ KU KM *pon-*, KO VS VN P LU LM *pun-* ua. (Vok. 187) ~ osztj. **pă̈n-*, **pă̈na-* (GOV 177) – amely az **u*-t *i*-vé palatalizálta, majd az **ń* depalatalizálódott: **pŭn-* > **pŭń-* > **pĭń-* > *pin-*.

2.9. Homorgán mássalhangzó-kapcsolatok

Csak azokat tárgyalom, amelyek előtagja nazális, utótagja pedig homorgán képzésű orális mássalhangzó (vagy zárhang, vagy réshang, vagy affrikáta):

**mp*	**nt*			**ŋk*	**ŋķ*
			**nš*		
		**ńć*			

Feltűnő, hogy nem volt **ns* az ősvogulban, de nem adatolható ilyen mássalhangzó-kapcsolat az ősosztjákban és az obi-ugor alapnyelvben, az U/FU-ra is alig tehető fel, az U/FU-ra talán az **nš* sem.

2.9.1. A szóvégi mássalhangzó-kapcsolatok

Ősvogul	Déli	Keleti		Nyugati	Északi
		KU	KM KO		
**ŋk*	*k*[1], *ŋ*[2]	*ŋχ, χ*	*ŋk, k*	*ŋk, k*	*ŋχ*[3], *χ*[3], *ŋk*[4]
**ŋķ*	*ŋ*	*ŋķ, χ*	*ŋķ, k*	*ŋķ*	*ŋχ*[3], *χ*[3], *ŋķ*[4]
**nš*	*š, nš*	*š/s, nš/ns*	*s, ns*	*š, nš*	*s, ns*
**ńć*	*ńć*	*ńś*		*ńś*	*ś*
**nt*	*t, nt*	*t, nt*		*t, nt*	*nt*
**mp*	*p, mp*	*p, mp*		*p, mp*	*p, mp*

Megjegyzések a táblázathoz:

1. Felső nyelvállású magánhangzó után.
2. Alsó és középső nyelvállású magánhangzó után.
3. Ősvogul veláris magánhangzó után.
4. Ősvogul palatális magánhangzó után.

Továbbá: az **ŋk* és az **ŋk̯* mai keleti és nyugati folytatói nem mindig tükrözik, ősvogul labializált vagy nem-labializált mássalhangzó-kapcsolat helyén állnak-e; elvétve a másik két csoportban is tapasztalható e téren némi bizonytalanság.

Az északi nyelvjárásokban csak akkor eshet ki a homorgán mássalhangzó-kapcsolatból a nazális elem, ha az utótag réshang; a többi nyelvjárásban nem látszik semmiféle szabályszerűség a tekintetben, mikor marad meg a mássalhangzó-kapcsolat és mikor nem. Abszolút szóvégi **ńć*-re meglehetősen kevés adat van. Pl.

**ŋk:* TJČ *taŋ*, KU *toŋχ*, VS *taŋk̯*, P *toŋk̯*, LO *taŋk*, (Kálm.) So. *toŋχ*, *toχ* 'Huf' (Vok. 74, WogT 312)

TJČ *tɛ̯ŋ*, KU *tāŋχ*, KO P *tɛ̯ŋk*, LO So. *tāŋχ*, (Kálm.) So. *tāŋχ*, *tāχ*, Sy. *tāχ* 'Floß, Feder' (DEWOS 776, WogT 309)

Egy szóban vagylagosan *k* és *ŋ* jelentkezik a tavdaiban: TJ *ľak* ~ *ľaŋ* 'Weg' (MSFOu. 111: 174, 176, 189), vö. KU *ľōŋχ*, *ľoŋχ*, KM *ľoŋk*, VN *ľok*, P *ľōŋk*, *ľoŋk*, LO *ľōŋχ*, So. *ľɔ̄ŋχ* ua. (M101: 449, 109: 694, 111: 229, 114: 481, 127: 45, 48, 52, 85, 137: 178, 185, 180: 186).

**ŋk̯:* KU *mēŋk̯*, *mēχ̯*, KM *mēŋk̯*, *mēk̯*, P LO So. *mēŋk̯* 'Waldgeist' (MSFOu. 101: 65, 109: 184, 185, 281, 111: 17, 113: 217, 114: 318, 125: 308, 180: 197)

(Kann.) KM *mɛ̯ŋk̯*, (Munk.) *mɵŋkʿw* (= *mɛ̯ŋk̯*), So. *māŋχ̯*, *māχ̯*, *māŋχ* 'Hammer, Axtrücken' (MSz., MSFOu. 98: 347, 109: 795, 116: 297, 180: 197, SKES 325)

KU *ńiχ̯*, *ńiχ*, KM VN *ńik*, LO So. *ńiŋk̯* 'Wurm' (FUF 14: 34, 38, MSFOu. 109: 582, 806, 180: 223)

TJČ *sük*, KU *säχ̯*, VNK *säk*, LO *śaŋk̯*, So. *saŋk̯* 'Hügel' (Vir. 1947: 160–161, WogVok. 279)

TJ *šik*, KU *šēχ̯*, KM *sēk̯*, P LU *šēk̯*, So. *sēŋk̯* 'Nebel, Rauch' (Vok. 41, FUF 31: 112, MSFOu. 180: 323)

**nš:* TJČ *künš*, KU *ķäns*, *ķäš*, KM *ķäns*, *ķäs*, KO *ķäs*, VS VN *ķänš*, P *käš*, LU *ķäš*, LO *kos* 'Klaue, Nagel' (Vok. 65, MSFOu. 180: 149)

TJ *kōš*, TČ *koš*, VS VN P LU *kunš*, LO *χuns* 'Darmwurm' (Vok. 171)

TJČ *ōš*, KU *ûš*, *uš*, KM *us*, KO *ūs*, VN LU *uš*, LO So. *ūs* 'Njelma' (NyK 49: 19, FW 3: 338, WogVok. 208, MSFOu. 180: 32)

**ńć:* TJČ *kōńć* 'Stern' (MSFOu. 125: 316)

**nt:* TJ *lōnt*, KU KM *lont*, P LU LM *lunt*, So. *lunt*, (Stein.) *lūnt* 'Gans' (JSFOu. 30/8: 21, MSFOu. 101: 464, 109: 202, 111: 181, 180: 176)

KU *kēnt*, *kēt*, P *kēt* LO So. *kēnt* 'Mütze' (MSFOu. 180: 150)

KU *χat*, KM *kat*, KO P *kant*, LO So. *χant* 'Ohrenschmalz' (Vok. 69, WogVok. 232)

TJ *kōnt*, TČ *kot*, KU *χūt*, KM KO *kut*, P *kunt*, LO So. *χūnt* 'Bürde' (MSFOu. 109: 731, 180: 118, WogVok. 210)

**mp:* TJČ *kop*, KU *χop*, KM *kop*, KO VS VN P LU *kup*, LM *kump*, LO So. *χump* 'Welle' (Vok. 120)

TJČ KU KM KO P *kämp*, LO So. *kamp* 'Aufmaß' (Vok. 33)

Ha homorgán mássalhangzó-kapcsolatból egyszerűsödött szóvégű lexémákhoz magánhangzóval kezdődő szuffixumok járulnak, akkor az eredeti, a teljes mássalhangzó-kapcsolatra végződő tőalternáns jelentkezik, pl.

TJ *päŋ* 'Kopf' ~ *päŋkəm* 'mein Kopf' (Vok. 33, MSFOu. 111: 161)

KM *ľēk* 'Wort' ~ *ľēŋkəl* (instr.) (MSFOu. 180: 187)

P *kēt* 'Mütze' ~ *kēntəγ* (du.) (MSFOu. 180: 150)

LU *uš*, So. *ūs* 'Njelma' ~ LU *unšət*, So. *ūnsət* (pl.) (MSFOu. 180: 32)

2.9.2. A szóbelseji mássalhangzó-kapcsolatok

Ezek a képviseletek hasonlók a fentiekhez: intervokalikus helyzetben megmarad a mássalhangzó-kapcsolat, prekonszonantikus vagy abszolút tővégi pozícióban azonban a nazális elem kieshet (vö. a fenti példákat). Első szótagon túl csak **nt* képzőre és az infinitivusképző **ŋk*-jára van adat, pl.

TJ *ōsənt-*, KU *ūsənt-*, LO So. *ūsint-* 'gähnen' (UEW 591)

TJČ *ńalānt-*, KU KM *ńaləntˑ-*, VN P LU *ńaləmt-* (*mt!*), LO So. *ńolant-* 'lecken' (Vok. 69)

Néhány hangutánzó-hangfestő szóban a képző egyik vagy másik eleme déli, keleti és nyugati területen palatalizálódott:

TJČ *tarkəńt-*, KU KM KO VS VN *tarwəńt-*, P *torwəńt-*, LU *tarwəńt-*, *tirwəńt-*, LO *torwint-*, So. *toryint-* 'schnarchen' (Vok. 71)

TJČ *mäwəńťˑ-*, KU KM KO *mäyəńt-*, VN *māńt-*, P *mäyəńt-*, LU *māńt-*, LO So. *moyint-* 'lachen' (Vok. 32)

Az infinitivusképző mai hangalakja TJČ *ŋ*, KU *χ*, KM KO *ķ*; nyugati *k*, *ķ*, LO So. *ŋķe* (ahol az *e* elem egyelőre híjával van a magyarázatnak), pl.

TJ *jiŋ*, TČ *jäŋ*, KU *jiχ*, KM KO *jiķ*, P *jik*, LU *iķ*, So. *jiŋķe* 'kommen' (Vok. 34)

Néhány szóban másodlagos homorgán mássalhangzó-kapcsolatot találunk:

1. A mássalhangzó-kapcsolat két mássalhangzó alkalmi kapcsolatának megszilárdulásával és részleges hasonulásával jött létre, pl.

TJČ *jaŋk-* 'spielen', vö. KU KM KO *janγ-*, VN P *jann-*, LO So. *jonγ-* ua., TJ *jaŋkānt-* ua. (Vok. 69, MSFOu. 180: 93) (< **jănγ-*, GOV 142)

TJČ *ɕńťəl*, P *ońťəl* 'Rippe', vö. KU KM KO *oŋtəlˊ*, So. *ɔ̄ŋtil* ua. (FUF 31: 119) (< **ăŋtəlˊ*, részben tévesen: GOV 128)

2. Inetimológikus mássalhangzó közbeiktatásával is létrejött homorgán mássalhangzó-kapcsolat, pl.

VS P LU *śäŋkəś* 'Sperling', vö. TJČ *ćäŋćī*, KU *śāŋś*, LO So. *śaŋśi* ua. (Vok. 34) (< **ćăŋći*)

KM *jēķ* 'Tanz' ~ *jēŋķəl* (instr.), P *jēk*, *jēkət* (pl.) ~ *jēŋkət* (pl.), vö. LO So. *jēķ* ua. (MSFOu. 180: 84) (< **jīķ*, GOV 141)

A következő szó ősvogul hangalakja **kīmplī* lehetett: TJČ *kiplī*, KU KM KO VNK P LU *kēpəl*, LO So. *kēmpli* 'Saum, Rand' (MSFOu. 127: 89, 180: 147), amelynek obi-ugor eredetije az osztják megfelelő alapján **kīməl* volt (vö. GOV 151). Az ősvogul szó folytatói a homorgán mássalhangzó-kapcsolatnak prekonszonantikus pozícióban történt egyszerűsödésével születtek meg.

2.10. Összefoglalás helyett

Az ősvogul mássalhangzók közül a szemivokálisok (**w*, **j*, **γ*, **χ*), a veláris orális és nazális zárhangok (**k*, **k̯*, **ŋ*, **ŋ̯*), a **ć* affrikáta, továbbá a homorgán mássalhangzó-kapcsolatok mentek át több-kevesebb változáson az ősvogul felbomlását követően. A dentálisokra jellemző "palatalizált ~ nem-palatalizált" korreláció tagjai közti ingadozásoktól és az **l*-nek egy-egy nyelvjáráson túl nem terjedő szórványos változásaitól eltekintve a többi mássalhangzó nem mutat olyan mérvű változásokat, mint az említettek.

2.10.1. Az ősvogul mássalhangzók leggyakoribb képviseletei

Ősvogul		Déli	Keleti	Nyugati	Északi
**w*	*/*_ū, *_ŭ*	*∅*	*∅ (w)*	*∅*, P *w (∅)*	*∅*
	/_V	*w*	*w*	*w*	*w*
**j-*	**_ī, *_ĭ*	TJ *j*, TČ *j*, *∅*	*j*	*j*, (*i* előtt:) *∅*	*j*, (*i* előtt:) *∅*
	/_V	*j*	*j*	*j*	*j*
**-j-*		*j*	*j*, *∅*	*j*, *∅*	*j*
**γ*	*/*V_V*	*w*	*γ*, *w*	*γ*, *w*	*γ*, *w*, (*n* előtt:) *η*
	*/*V̯_C*	*w*	*j*	*j*	*γ*
	*/*C_*	*k*	*γ*	*C*	*γ*, *C*
	*/*ə_*	*w*	*j*	*j*, P *γ*	*γ*
**χ*	*/V_V*	*w*	*w (γ)*	*w (γ)*	*w*
	/V_C	*k̯*, *k*	*w*	*w*	*w*, *γ*
**p*		*p*	*p*	*p*	*p*
**t*		*t*	*t*	*t*	*t*
**ť*		*ť*	*ť*	*ť*	*ť*

Ősvogul	Déli	Keleti	Nyugati	Északi
*k-, *$k_{\circ}$-	TJ $k, k_{\circ}$, TČ k	KU Jk. k, $\chi, k_{\circ}, \chi_{\circ}$, KMO $k, k_{\circ}$	$k, k_{\circ}$	$k, \chi, k_{\circ}, \chi_{\circ}$
*-k(-), *-$k_{\circ}$(-)	$k, k_{\circ}$	KU Jk. k, $\chi, k_{\circ}, \chi_{\circ}$, KMO $k, k_{\circ}$	$k, k_{\circ}$	$k, \chi, k_{\circ}, \chi_{\circ}$
*m	m	m	m	m
*n	n	n	n	n
*$ń$	$ń$	$ń$	$ń$	$ń$
*$ŋ$	$ŋ$	$ŋ$	$ŋ$	$ŋ$
*$ŋ̣$	$ŋ̣$	$ŋ̣$	$ŋ̣$	$ŋ̣$
*$ć$	$ć$	$ś$	$ś$	$ś$
*s	s	s	s	s
*$š$	$š$	KU Jk. $š, s$, KMO s	$š$	s
*l	l	l	l	l
*$ľ$	$ľ$	$ľ$	$ľ$	$ľ$
*r	r	r	r	r

3. AZ OSZTJÁK KONSZONANTIZMUS TÖRTÉNETE

3.1. Fonématáblázatok

Ősosztják

w		*j*		*γ*	*ɣ*
p	*t*			*k*	
m	*n*	*ń*	*ṇ*	*ŋ*	
		ć	*č*		
	s				
	ʌ				
	l	*ĺ*	*ļ*		
	r				

VVj.

w		*j*		*γ*
p	*t*	*ť*		*k*
m	*n*	*ń*	*ṇ*	*ŋ*
			č	
	s			
	ʌ			
	l	*ĺ*	*ļ*	
	r			

Trj.

w		*j*		*γ*	*ɣ*
p	*t*	*ť*		*k*	*k̟*
m	*n*	*ń*	*ṇ*	*ŋ*	*ŋ̟*
			č		
	s				
	ʌ	*ʌ́*			
			l		
	r				

Tra. P

w		*j*		*γ*	*ɣ*
p	*t*	*ť*		*k*	*k̟*
m	*n*	*ń*	*ṇ*	*ŋ*	*ŋ̟*
			č		
	s				
	ʌ	*ʌ́*			
			l		
	r				

J

w		*j*		*γ*	
p	*t*	*ť*		*k*	*k̟*
m	*n*	*ń*	*ṇ*	*ŋ*	*ŋ̟*
			č		
	s				
	ʌ	*ʌ́*			
			l		
	r				

Sal.

w		*j*		*γ*	*ɣ̊*		
p	*t*	*t́*		*k*	*k̥*	*ḳ*	*ʔ ḳ*
m	*n*	*ń*	*ṇ*	*η*	*η̊*		
	s		*š*				
			l				
	r						

Irt.

w		*j*		*γ*
p	*t*	*t́*		*k*
m	*n*	*ń*	*ʔ ṇ*	*η*
			č	
	s		*š*	*χ*
			l	
	r			

Ni. Šer.

w		*j*		*γ*
p	*t*	*t́*		*k*
m	*n*	*ń*		*η*
	s	*ś*	*š*	*χ*
			l	
	r			

Kaz.

w		*j*		
p	*t*			*k*
m	*n*	*ń*	*ṇ*	*η*
	s	*ś*	*š*	*χ*
	ʌ	*ʌ́*	*l*	
	r			

Ber.

w		*j*		
p	*t*			*k*
m	*n*	*ń*	*ṇ*	*η*
	s	*ś*	*š*	
	l	*ĺ*	*ḷ*	
	r			

O

w		*j*	
p	*t*	*t́*	*k*
m	*n*	*ń*	*η*
	s	*ś*	*χ*
	l	*ĺ*	
	r		

3.2. Szemivokálisok

A szemivokálisok közül az ősosztjákban a **w* csak szókezdő, a **γ* csak nem-szókezdő helyzetben fordult elő, a **χ* pedig kizárólag a t. sz. 1. sz. személyjelölő szuffixumokra (vagyis a birtokos személyjelre és az igei személyragra) korlátozódott. Ha nem kellene **χ-t* is feltennünk, akkor az ősosztj. **w*-t és **γ*-t egy fonéma komplementáris disztribúcióban lévő allofónjainak is tekinthetnénk.

A mai nem-szókezdő *w* ősosztj. **γ*-ból és **χ*-ból, valamint posztvokalikus **p*-ből származik.

3.2.1. **w*

Ha az első szótagban labiális magánhangzó van vagy ilyen volt az ősosztjákban, a mai interdialektális hangmegfelelések fölöttébb tarka képet mutatnak: *w*-s és magánhangzós szókezdet egyaránt előfordul a nyelvjárásokban. Ugyanez a helyzet az ősosztják szókezdő labiális magánhangzót tartalmazó szavak mai nyelvjárási megfelelőivel is. Megfigyelhető, hogy a mai nyelvjárásokban a *w* után bizonyos labiális magánhangzók nem fordulnak elő. Finnugor konszonantizmustörténeti vázlatában Steinitz erre a körülményre már fölhívta a figyelmet: "In S [= Süd; H. L.] kommt *wu-* nicht vor; bei der Entwicklung urostj. **ɔ*, **o* > S *u* ist urostj. **wɔ*, **wo* > S *u* geworden, z. B. V. *wol-* 'sein', Irt. Ni. *ut-*. – In O [= Ost; H. L.] kommt mundartlich *wu-* oder *u-* oder beide Formen nebeneinander vor (z. B. V. *wu-*, Vj. *u-*, Trj. *u-*, *wu-*, Irt. *u-* 'sehen')" (Steinitz 1980: 126). Steinitz tehát rámutatott arra, hogy a mai kettősség okát – legtöbbnyire – az ősosztjákban kell keresnünk; tisztáznunk kell továbbá, mely magánhangzók előtt jelenhet meg a mai nyelvjárásokban szókezdő *w*, ill. milyen "*w* + magánhangzó" szekvenciák lehettek az ősosztjákban. Nagyobb anyag alapján Steinitz megfigyelését imígyen egészíthetjük ki: a Sal. Irt. Ni. Šer. Ber. nyelvjárásokban a *wu*, a VVj.-ben a *wɔ*, az O-ban pedig a *wo* és a *wŏ* számít tilos szókezdetnek.

Tehát mind az ősosztják előzmény megállapítása szempontjából, mind a mai megfelelések tekintetében alapvető fontosságú, milyen magánhangzó követte a **w*-t. Az ezzel kapcsolatos megfigyeléseim a következőkben összegezhetők: az összes labiális magánhangzó állhatott *w* után, ilyenkor többnyire meg is őrződött a labiális magánhangzó az egész nyelvterületen (az északi nyelvjárásokban a *w*-t követő illabiális magánhangzók

labializációja vokalizmustörténeti kérdés, amelynek a *w* sorsát illetően csak az O nyelvjárásban van szerepe, ld. alább).

**wa:* VVj. *waṅť-*, Trj. J *wåṅť-*, Sal. Irt. *woṅť-*, Ni. *wɔś-*, Šer. Kaz. *wɔṅś-*, O *waṅś-* 'pflücken' (DEWOS 1604–1605, SVH 509)

**wį:* VVj. Trj. J *wįť*, Sal. Irt. *wiť*, Ni. *wŭś* 'Fischdärme', Ni. *wŭśməttə-*, Kaz. *wŭśməʌt-*, O *wuśmələt-* 'sauer werden lassen; das Fett ausscheiden' (DEWOS 1649, SVH 526)

**wă:* V *wălə̂*, Vj. *wăla*, Trj. *wăʌə̂*, J *wăʌə*, Sal. *wŏtə*, Irt. *wăt*, Ni. Šer. *wŏtə*, Kaz. *wŏʌ*, Syn. *wŏl*, O *wăl* 'Stelle' (DEWOS 1581, SVH 516)

**wä:* VVj. Trj. J Sal. Irt. *wär*, Ni. Kaz. *war*, O *wär* 'Wehr' (DEWOS 1613, SVH 513)

**we:* VVj. *wer-*, Trj. J Sal. *wăr-*, Irt. Ni. Šer. Kaz. O *wer-* 'machen' (DEWOS 1614, SVH 522)

**wi:* VVj. *wirəs*, Trj. Sal. *wirsə*, Irt. *wirəs*, Kaz. *wŭrəs* 'Birkenwald' (DEWOS 1627, SVH 525)

**wĕ:* VVj. Trj. J Sal. Irt. *wĕs*, Ni. Šer. Kaz. *wŭs*, O *wus* 'Loch' (DEWOS 1632–1633, SVH 533)

A labiális magánhangzók közül az **ö* az egyetlen, amely előtt a **w* megőrződött, pl.

VVj. *wöγ*, Trj. *wŏ̈χ*, J *wŏw*, Sal. *wăγ*, *wăw*, Irt. *weγ*, Ni. *wew*, Šer. *weγ*, Kaz. *wew*, O *wej* 'Kraft' (DEWOS 1571, SVH 528)

A labiális magánhangzók közül – az osztják nyelvjárási adatok alapján – az **ü*, **ɔ̈*, **ŏ̈*, **ŏ* és – Steinitzcel ellentétben (ld. a fenti idézetet) – az **ɔ* nem állhatott **w* után (VVj. **wɔ* vagy ennek megfelelő egyéb nyelvjárási képviselet nincs, kivéve a Kaz. *wǫ*-t, ez azonban megfelelhet – egyebek közt – VVj. *o*-nak, *wo*-nak is, tehát a Kaz. *w* megléte vagy hiánya nem mérvadó a keleti megfelelés és az ősosztják előzmény szempontjából).

A nyelvjárási megfelelések alapján azonban számolhatunk szókezdő **wo* és **wu* szekvenciákkal, amelyek az északi nyelvjárásokban részben egybeestek a szókezdő **o* és **u* folytatóival (ld. alább).

Az ősosztjákban tehát az alábbi *w*-s szókezdetek voltak lehetségesek:

wį	*wu*	*wi*	
	wo	*we*	*wö*
wa		*wä*	
wă		*wĕ*	

a következő *w*-s szókezdetek hajdani megléte azonban nem bizonyítható:

			wü
	wɔ		*wɔ̈*
	wŏ		*wŏ̈*

Steinitztől tudjuk (OstjVok. 96 stb.), hogy az **ɔ* és az **o* a nyugati nyelvjárásokban egybeesett. Ehhez kiegészítésül hozzátehetjük, hogy nyugaton azonosak a szókezdő **ɔ*, **o*, **wo* képviseletei is, olykor pedig megegyeznek velük a szókezdő **u* és **wu* folytatói is.

3.2.1.1. A *w*-s szókezdetek ősosztják előzményei

Előzetes megjegyzések az alábbi táblázathoz (60. l):

– A ritkább képviseletek zárójelben vannak megadva.

– A táblázat azt is igyekszik érzékeltetni, legtöbbnyire milyen interdialektális megfelelési sorokat találunk; pl. az **u* helyén keleti *u*-nak Irt. *ü*, *u*, Ni. *wŭ*, *u* stb. és Irt. Ni. stb. felel meg. Ha egy oszlop valamely sora üresen áll, annyit jelent, hogy az illető szókezdetnek az előbbi sorokban közölt képviseletei értendők az üres sorokban is, tehát pl. az (**u* >) Irt. *wo*, *wă* V *u*-nak és Kaz. *wŭ*-nak vagy *wǫ*-nak, vagy *ǫ*-nak felel meg.

További megjegyzések a táblázathoz:

1. *j* vagy palatalizált mássalhangzó előtt.

2. Palatoveláris mássalhangzó előtt.

Például:

**ɔ:* V *ɔńť*, Trj. Sal. *ońť*, Irt. *üńť*, Kaz. *wǫś* (*wǫńś-*), Sy. *uś*, O *oś* (*ońś-*) 'das erste Aufsteigen der Fische...' (DEWOS 132, SVH 328)

V *ɔť-*, Sal. DN Ko. Kr. *uť-*, DT *üť-* Ni. Šer. *uś-*, Kaz. *wǫś-*, O *oś-* 'schwimmen' (DEWOS 222–223, SVH 330)

VVj. *ɔŋk*, Trj. J *oŋk*, Sal. *oŋķ*, Irt. *oŋχ*, Kaz. *ǫŋk*, O *oŋk* 'Harz' (KT 35, DEWOS 135, SVH 328)

**o:* VVj. *oč*, Trj. J *ŏč*, Sal. *ŏš*, Irt. Ni. Šer. *uš*, Kaz. *wǫš*, O *os* 'Birkenschwamm' (DEWOS 6, SVH 323)

VVj. *ort*, Trj. J Sal. *ŏrt*, DN Kr. *urt*, Kr. *urt*, *wort* (!), Ni. Šer. *urt*, Kaz. *wǫrt*, Sy. *urt*, O *ort* 'Held der Vorzeit' (DEWOS 177, SVH 329)

**wo:* VVj. *worə̑w*, Trj. *wŏrə̑p*, Sal. *wŏrəp*, Ni. *urəp*, Kaz. *wǫrəp*, O *orəp* 'Schamgürtel' (DEWOS 1624, SVH 528)

A *w*-s szókezdetek ősosztják előzményei

Ősosztják	V	Vj.	Sur.	Sal.	Irt.	Ni. Šer.	Kaz.	Ber.	O
*ɔ	ɔ	ɔ	*o*	*o*, *u*	*u* (*ü*)[1] *o*[2]	*u*	*wǫ* (*ǫ*)	*u*	*o*
**o*	*o*	*o*	*ŏ*, *ă*	*ŏ*	*u*	*u*	*wǫ*	*u*	*o*
**wo*	*wo* (*wă*)	*wo* (*wă*)	*wŏ*, (*wă*)	*wŏ*	*u* (*ü*)[1] (*wă*)	*u* (*wŏ*)	*wǫ* (*wŏ*, *wŭ*)	*u*	*o* (*wă*)
**u*	*u*	*u*	*u*	*u*	*ü* *u* (*wŏ*, *wă*)	*wŭ* *u*	*wŭ* *wǫ* (*ǫ*)	*wŭ* *u*	*u*, *wu*, *o* *wu*
**wu*	*wu* (*u*)	*u* (*wį*)	*u*, *wu*	*u*	*u*, *wo* (*wi*)	*u* (*wŭ*)	*wǫ* (*wŭ*)	*u* (*wŭ*)	*wu* (*wu*)

VVj. *woj*, Trj. J Sal. *wŏj*, DN Kr. *uj*, Ko. *üj*, Kaz. *wŏj*, O *wăj* 'Fett' (DEWOS 1560, SVH 526)

VVj. *woń*, Trj. *wŏń*, Sal. *wŏńə*, DN Ko. Kr. *üń*, C *uń*, Kaz. *wŭń* 'Widerhaken' (DEWOS 1603, SVH 527)

VVj. *wăl-*, Trj. J *wăʌ-*, Sal. *wŏt-*, Irt. Ni. Šer. *ut-*, Kaz. *wǫʌ-*, Sy. *ul-*, O *ol-* 'sein, leben' (DEWOS 1577, SVH 516)

**u:* VVj. Trj. *uṇč-*, Sal. *unšəs-*, Irt. *üṇč-*, Ni. Šer. *wŭnš-*, Kaz. Sy. *wŭṇš-*, O *wuns-*, *uns-* 'übersetzen (über einen Fluß)' (DEWOS 111, SVH 501)

VVj. Trj. J Sal. DN *urt*, DT *wort*, Ni. *urt*, Kaz. *wǫrt-*, Sy. *urt-*, O *wurt* 'Nachricht' (DEWOS 178, SVH 503)

Trj. J Sal. *ur*, Kr. *ür*, Ni. Šer. Kaz. *wŭr*, O *wur* 'Art und Weise' ~ Kaz. *wǫrəŋ*, Sy *urəŋən*, O *orəŋna* 'wegen' (DEWOS 159, SVH 502)

VVj. Trj. *um-*, Šer. Kaz. *ŭm-* 'schöpfen' ~ Irt. Ni. Šer. *umpə*, Kaz. *ǫmpĭ*, O *ompi* 'Schöpfkelle' (DEWOS 97)

Trj. *uʌtį*, J *uʌti*, Sal. *uttə*, DN DT *wotta*, Kr. Ko. *wătta*, Ni. Šer. *utta*, Kaz. *wǫʌtĭ*, Sy. *ultĭ*, O *wulti* 'über' (DEWOS 89, SVH 500)

**wu:* V *wu-*, Vj. *u-*, VK Trj. *wu-*, J *u-*, Sal. DN *wo-*, Ko. Ni. Šer. *u-*, Kaz. *wǫ-*, Sy. *u-* 'sehen' ~ Trj. *uʌə̑γ*, Ni. *utə*, Kaz. *wǫʌĭ* 'unbekannt' (DEWOS 1550–1551, SVH 531)

VVj. *urŋį*, Mj. *wurŋį*, Trj. *urŋį*, J *wurŋi*, (összetételben:) *urŋi*, Sal. *urŋə*, DN Kr. *wărŋaj*, Ko. *wăryaj*, Ni. Šer. Kaz. Sy. *wŏrŋa*, O *wărŋa* 'Krähe' (DEWOS173, SVH 503) (e szó szókezdő *wu*-jának egyöntetű nyugati *wă/wŏ* képviselete nyilván a szó hangutánzó jellegével függ össze)

VVj. Trj. *utə̑*, J *utə*, *wutə*, Irt. *wit*, Ni. Šer. *wŭt*, Kaz. *wŭt*, *wŭtĭ*, Sy. *wŭtĭ*, O *wut*, *wuti* 'zum Ufer hin' (DEWOS 209)

V *uńį*, Vj. *wįńį*, Trj. *uń-ńe*, Sal. *uńť-ńe* 'Braut' (DEWOS130, SVH 502)

VVj. *wur-juγ*, *wur-juγ* 'Staken, Stütze', vö. *wart-juγ* ua., VVj. *wart-* 'schieben' (DEWOS 1628, SVH 510)

A példatár alapján összeállított megfelelési sorokból és azok ősosztják előzményeiből (ld. a 3.2.1.1. táblázatot) az látszik, hogy a keleti nyelvjárások egyértelműen eldöntik, eredeti-e az egyes nyugati nyelvjárásokban található szókezdő *w* vagy sem, de csak abban az esetben, ha a **w*-t nem **u* követte.

A mai nyelvjárási képviseleteket az alábbiak szerint magyarázhatjuk:

3.2.1.1.1. **u/*wu*

A nyelvjárási megfeleléseket tartalmazó táblázatból kiviláglik, hogy a keleti nyelvjárásoknak csak együttes vallomása alapján dönthető el, eredeti-e vagy másodlagos-e az **u* előtti **w*.

Ha Vj. *wį* áll szemben a többi nyelvjárás (*w* +) labiális magánhangzójával, természetesebb **wu* > Vj. *wį* fejlődési sorral számolni. A **wu* > *wį* mellett szól az is, hogy ugyanez a fejlemény délen is igazolható: Irt. *wit* 'zum Ufer hin' (vö. J *utə*, *wutə* ua.).

Természetesen az **u* elé még az ősosztják kort megelőzően is járulhatott *w*. Az ősosztják felbomlását követően létrejött ilyen fejlemény a Kaz. és az O adatokkal is igazolható, ld. a fenti megfelelési táblázatot és még vö.

VVj. *ulə̑m*, Trj. *uʌə̑m*, J *uʌəm*, Ni. Šer. *utəm*, Sy. *uləm* ~ Kaz. *wǫʌəm*, O *uləm* 'Traum', vö. VVj. *alə̑m* 'Schlaf' (DEWOS 67, SVH 500)

Ni. Šer. *utas*, Sy. *ulas* ~ Kaz. *wǫʌas* 'Bank, Stuhl' < zürj. *ulęs* 'Sessel, Sitz' (OChr. 165, FUF 32: 16, DEWOS 87)

Osztják vokalizmustörténetében Steinitz tévesen közölte az ősosztj. **wu* mai képviseleteiként a VVj. Sur. *u*, Irt. *ü*, Ni. Šer. Kaz. Ber. *wŭ*, O *wu* interdialektális megfeleléseket (OstjVok. 77). Az általa említett helyen (OL 128) szereplő szavakat azonban szótárában (DEWOS) már a magánhangzós kezdetű szavak közé sorolta be, vagyis a fenti megfelelési sor tagjait az **u* reprezentánsaiként kezelte. Úgy tűnik, a V nyelvjárás *wu* vagy *u* szókezdetét tekintette az ősosztják állapot meghatározásának kritériumául, mivel a VVj. *urŋį*, Mj. *wurŋį*, Trj. *urŋį*, J *wurŋi*, *urŋi*, DN Kr. *wărŋaj* stb. 'Krähe' szót a magánhangzós kezdetűek alá sorolta be (DEWOS 173), de a V *wu-*, Vj. *u-*, Trj. *wu-*, J *u-* stb. 'sehen' a *w-* kezdetűek közé lett besorolva (DEWOS 1550–1551) – ez utóbbi szó *w*-jének eredetiségét a vogul megfelelő is mutatja: T *wɛ̄-* ~ *wāj-* ~ *wɛ-*, N *wā-* ~ *wāγ-* ~ *wāj-* ua.

3.2.1.1.2. **ɔ*, **o/*wo*

A keleti nyelvjárások híven őrzik az ősosztják kori szókezdetet. A nyugati nyelvjárásokban kialakult képviseletek a következő hangváltozások feltevésével vezethetők le:

(1) *ɔ* → *o*

(2) $u \rightarrow \begin{bmatrix} ü \\ u \end{bmatrix} /\_\_$

(3) $o \rightarrow u /\_\_$ [nem palatoveláris mássalhangzók]

(4) $\emptyset \rightarrow w/\#\_\_ \begin{bmatrix} ü \\ u \end{bmatrix}$

Tehát a nyugati ősosztjákban jelent meg a protetikus *w*, ha a szóeleji magánhangzó felső nyelvállású és labiális volt. A (4) lépésre mint nyugati ősosztják változásra az északi nyelvjárási adatok egy részében jelentkező másodlagos *w* (Ni. Šer. Kaz. Sy. *wŭ*, O *wu*; Kaz. *wǫ*) miatt van szükség, az idetartozó északi adatok *wu*-s szókezdetének ui. *ü* felel meg délen.

(5a) $wu \rightarrow \begin{bmatrix} u \\ wo \end{bmatrix} /\#\_\_$

(5b) $wu \rightarrow \begin{bmatrix} \text{Ni. Šer. Sy. } u \\ \text{Kaz. } wǫ \\ \text{O } \begin{bmatrix} wu \\ wo \end{bmatrix} \end{bmatrix} /\#\_\_$

További változások délen és északon:

délen: (6a) $wü \rightarrow ü$

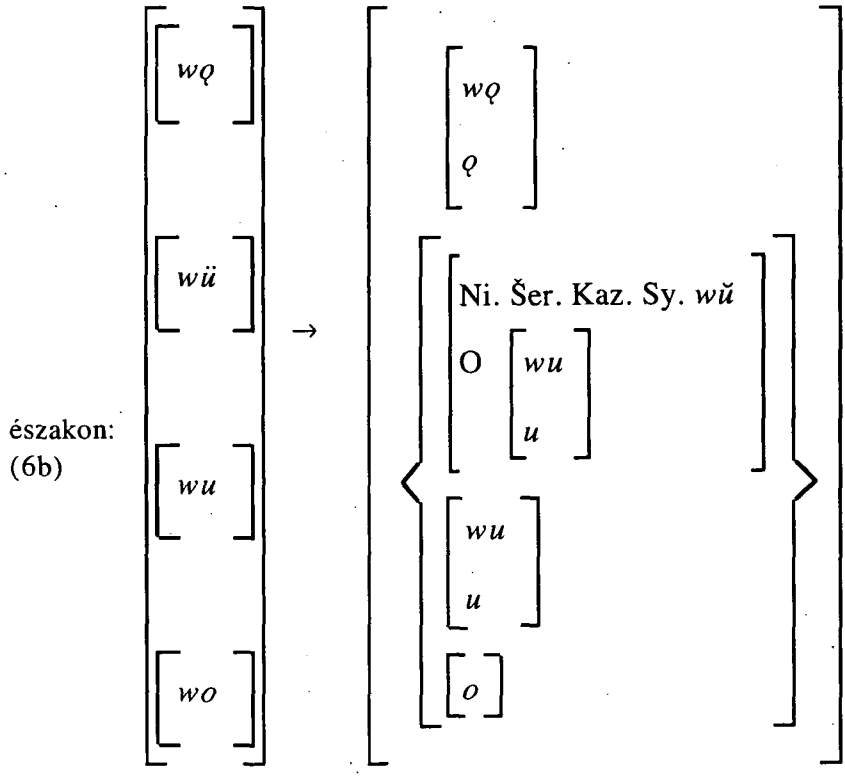

északon:
(6b)

Az (5a) lépésben leírt fejlődés alakváltozatokat is eredményezhetett: Ko. *urt* 'Held der Vorzeit ~ (folklórszó) *wort* ua. (ld. fentebb). – A (6b)-ben a *wǫ* változás pedig természetesen csak Kaz., a *wu* és a *wo* természetesen csak O nyelvjárási fejlemény.

Mivel a felső nyelvállású labiális magánhangzó előtti szókezdő *w* a déliben eltűnt, protetikus *w*-nek az ősosztják korban való megjelenését az **u* > **wu* > *wo*, *wă* változáson átment alábbi szó igazolja: DN DT *wotta*, Ko. Kr. *wătta* 'über' ~ Trj. *uʌtį*, J *uʌti*, Sal. Ni. Šer. *uttə*, Kaz. *wǫʌtĭ*, Sy. *ultĭ*, O *wulti* ua. (DEWOS 89, SVH 500), vö. vog. TJ *oltkāw*, KM KO *ūltγə*, P *wūltəγ*, So. *ūlta* 'quer über' (MSFOu. 127: 187), m. *által* 'durch, über'.

(7b) O *u* → *o* / #__

Tehát az O nyelvjárásban a szókezdő helyzetbe került *u* nyíltabbá vált, amely alól a fentebb idézett O *uns-* ~ *wuns-* 'übersetzen (über einen Fluß)' kivételnek tűnik. E szó esetében azonban nyilván újabb kori ingadozásról van szó, amely bizonyára az *u* > *o* változás után alakult ki, és talán csak a gyors beszédben előforduló alkalmi *wu* > *u* egyszerűsödésről van szó, amint azt Karjalainen egyik-másik szó, az O *wutťar* 'Zimmerwerk über einem Grab' ~ *utťar* ua. (KT 259) esetében meg is jegyezte.

Steinitz hívta fel a figyelmet arra a körülményre, hogy az ősosztj. **wăγ* szegmentumot az O-ban *ŏχ* képviseli (OstjVok. 82), vagyis az **ă* > *ŏ* labializációt követően létrejött északi osztják szókezdő **wŏ* mássalhangzóját a labiális magánhangzó éppenúgy "felszívta", mint a szókezdő **wo-*ét, pl.

O *ŏχ* ~ VVj. Trj. *wăγ*, DN *wăχ*, Ni. Kaz. *wŏχ* 'Eisen' (OL 54, DEWOS 1567)

O *ŏχaťˊ* ~ Trj. *wăγəʌˊ*, Ko. *wăχaťˊ*, Ni. *wŏχaťˊ*, Kaz. *wŏχaʌˊ* 'Zufluß; Wogule' (DEWOS 1575)

O *ŏχsar* ~ J *wăksar*, DN Ko. *wăχsar*, Ni. Kaz. *wŏχsar* 'Fuchs' (DEWOS 1573)

Az O *ŏχti: ŏ. waj* 'Schlange' ~ Vj. *woγ-*, Trj. *wŏk-*, Kaz. *wŏχ-* 'quaken' (DEWOS 1570–1571) esetében Steinitzcel ellentétben (i. h.) ősosztj. **wok* szegmentumból kell kiindulnunk, amelynek hangalakja a nyugati ősosztják korra vagy **wăk-*ra, vagy **wŏk-*ra módosult.

3.2.2. **j*

3.2.2.1. Szókezdő **j*

A szókezdő **j* sorsának nyomozásakor hasonló nehézségekkel találjuk magunkat szemben, mint a **w* történetének kutatásakor: ha az első szótagi magánhangzó **i* volt, a mai nyelvjárási megfelelések alapján nem könnyű eldönteni, **j*-s vagy **i*-s szókezdet volt-e az ősosztjákban. Egyéb pozíciókban azonban egyértelmű a kép: más szókezdő vokális előtt nem jelentkezik másodlagos *j*, ill. a szókezdő *j* nem tűnt el előttük, pl.

VVj. Trj. J Sal. Irt. *äs*, Ni. Šer. Kaz. Sy. *as*, O *äs* 'großer Fluß' (DEWOS 184, SVH 26)

VVj. Trj. J Sal. Irt. *jäsəŋ*, Ni. Šer. Kaz. Sy. *jasəŋ*, O *jäsəŋ* 'großer Fluß' (DEWOS 414, SVH 65–66)

**i* esetén eléggé tarka kép tárul elénk, amely a DEWOS-ban is tükröződik; a DEWOS a *j* alá sorolja mindazon szavakat, amelyek az egész

nyelvterületen szókezdő *j*-t tartalmaznak (e tekintetben némely magánhangzót illetően a Vj. kivételt képezhet), ld. DEWOS 307–424, míg ha az archaikusnak tekintett keleti nyelvjárásokban *i*-s szókezdet felel meg a déli és/vagy északi nyelvjárások *j*-s szókezdetének, akkor az az *i* alá került. Ez pedig annak ellenére történt így, hogy Steinitz szerint "**ji-* in V.-Vj. oft > *i-*" (1980: 138); ehhez hozzátehetjük, hogy a **ji* > *i* változás általában a keleti nyelvjárásokra jellemző (bár távolról sem kötelező!), délen lényegesen ritkább, az északi nyelvjárások közül pedig csak az O-ban fordul elő olykor-olykor.

Leggyakoribb a keleti *i-* ~ déli *i-*, *ĕ-* (*ji-*) ~ Ni. Šer. Kaz. Sy. *je-*, O *je-*, *i-* megfelelés, pl.

VVj. Vart. Likr. *ičəγ*, Mj. Trj. J *ičək* ~ Irt. *ječək* ~ Ni. Kaz. Sy. *ješək*, O *jesək* 'lieb, teuer' (DEWOS 10)

VVj. *il*, Trj. *iʌ* 'das Vordere' ~ Trj. J *iʌpi*, Sal. *itpə*, DN Kr. *itpə*, Ko. *ippə*, DT *etpa* ~ Ni. Šer. *jetpə*, Kaz. *jeʌpĭ*, Sy. *jelpĭ* 'Vorderseite' (DEWOS 58, SVH 54)

Ko. *itəm* ~ Šer. *jetəm*, Kaz. *jeʌəm* ~ O *iləm* 'Welt' (DEWOS 78)

VVj. *ilim*, Vart. *iʌim*, Likr. Mj. Trj. *iʌem*, Sal. *itam* ~ DN *item*, Ko. *itim*, Kr. (metatézissel: **jĕ-* > *ĕj-:*) *ĕjtim*, DT *ĕtim* ~ Ni. Šer. *jetəm*, Kaz. *jeʌəm*, O *jeləm* 'Scham' (DEWOS 79)

† VVj. *inl̥* Trj. *inᵩ*, J *intᵩ* ~ DN *int*, *ĕnt-*, Ko. Kr. *jint* ~ Ni. *jentl̥*, Šer. *jent*, Kaz. *jenᵩ*, Sy. *jetl̥*, O *inl̥* 'Schneide' (DEWOS 79)

VVj. Likr. Mj. Trj. J Sal. *itən* ~ DN Kr. *itən* ~ Ni. Šer. Kaz. Sy. *jetən* 'Abend' (DEWOS217, SVH 57)

Ennél ritkább a keleti *ji* (Vj. *ji*, *i*) ~ déli *ji*, *je*, *i*, *ĕ* ~ északi *jĭ*, *je*, O *ji*, *je*, *i* viszony, pl.

V *jil*, Trj. J *jiʌ*, Sal. *jit* ~ DN Ko. Kr. *jit* ~ Ni. *jĭt*, Kaz. *jĭʌ* 'Norden' (DEWOS 360, SVH 74)

Vart. Likr. Mj. Trj. *jiť-* 'widrig' ~ DN *jiťat*, *iťat*, Ko. C *iťat*, Kr. C *ĕťat* 'wider, entgegen' ~ Ni. Šer. *jeśat*, Kaz. *jeśaʌt*, Sy. *jeśal* ~ O *išalt* 'wider, entgegen' (DEWOS421)

Vj. *iwəs*, V VK Vart. *jiwəs*, Likr. Mj. Trj. *jipəs* ~ Ni. Kaz. *jepəs* 'Bratspieß' (DEWOS 397)

Vj. *irt*, V Sal. *jirt* ~ DN Ko. Kr. *jert* ~ Ni. Šer. Kaz. Sy. *jert*, O *jirt* 'wolkiges Wetter', *jert* 'Regen' (DEWOS 411, SVH 75)

Vj. *is-*, V VK Likr. Mj. Trj. Sal. *jis-* ~ Ko. *jes-* 'weinen' ~ Ni. *jestə-*, Kaz. *jesʌə-*, Sy. *jeslə-* ua. (DEWOS 412, SVH 75)

Olykor előfordul, hogy a V-ben is hiányzik az *i* előtti *j*, pl. VVj. *irəγtə-* 'kein Glück haben' ~ Trj. † *jirᵩtə-* (DEWOS 407). Egy másik ilyen adat lehetne a Terëškin-féle V *ili-* 'trinken', vö. V *jiļəγtə-*, Vj. *iļəγtə-* 'austrinken' (DEWOS 364), de az *ылумä* 'пить' (Očerki 134) szó a keleti osztják szótárban nem szerepel, hanem csak a VVj. *jiļəγtə-* 'проглотить; выпить' (SVH 74); így az *ылумä* valószínűleg mint *jiļəγ(tə)tä* olvasandó.

A Vj.-ben a szókezdő *j ü* előtt is eltűnhet: Vj. *ün* ~ *jün*, vö. Trj. *jin* (J *jun*!), Irt. *jün* 'Auslösungsschnur...' (DEWOS 377).

Ősosztj. **i-* > keleti *i-* ~ nyugati *e-* fejleményről, ill. megfelelésről nem tudok!

A tárgyalt szókezdő hangmegfelelések ősosztják előzményének vizsgálatakor az alábbi körülmények szolgálnak támpontul:

a) A nyugati osztjákban nem számolhatunk protetikus *j* keletkezésével, mert ha lett volna, akkor a nyugati *je-* ~ keleti *i-* mellett kellene tudnunk nyugati *je-* ~ (keleti) VVj. *e-*, Sur. Sal. *ă-* megfelelési viszonyról is.

b) Az erdei jurák *jilim* 'Scham' a keleti osztjákból való átvétel (vö. VVj. *ilim*, Vart. *iʌim*, Mj. Trj. *iʌem* ua.), s ez az adat valószínűsíti, hogy korábban olyan osztják szavakban is állhatott szókezdő *j*, amelyek keleten ma már *i*-vel kezdődnek.

c) Az osztj. Ko. *itən: i.-χera* 'Euter', Kam. *itəm: i.-χera* ua. olyan tatár jövevényszó, amelynek eredetijében (*jilin, jilim*, ld. DEWOS 217–218) *j* volt, tehát jövevényszóval is dokumentálható a *ji* > *i* változás.

d) Az osztj. Ko. *ikŏw*, Č *ikow* 'Kummet' tatár **jikü*-re mehet viszsza (DEWOS 53), vagyis szintén az *i* előtti *j* eltűnése mellett szól. – Steinitz kevésbé biztosnak minősített feltevését, hogy ti. ezen osztják szó a vog. KU *jēköw* ua. közvetítésével került át a tatárból (i. h.), elvethetjük az *ē* miatt, hiszen a jövevényszók szókezdő *je* szegmentumának az osztjákban *j-* szókezdet felel meg, pl.

Fil. Ko. Kr. stb. *jekan*, NI. *jïkan*, Kaz. *jăkan* 'Matte aus Rohr od. Schilf' < tat. *jegän* (DEWOS 344)

DN Kr. stb. *ječčə-*, Ni. *jetšə-*, Šer. *ješтə-*, Kaz. Sy. *jetšə-*, O *jetsə-* 'fertig werden' < zürj. *ješti-* (DEWOS 315–316)

Ni. Kaz. Sy. *ješaś-*, O *jesaś-* 'streiten' < zürj. **ječaś-* ua., vö. *ečaś-* ua., ehhez vö. *eč, ječ* 'Stärke' (DEWOS 316–317)

Ebből következik, hogy az ősosztják felbomlását követően nem számolhatunk protetikus *j* keletkezésével, vagyis az ismertetett esetekben az ősosztjákra **ji* szókezdetet kell feltennünk. A keleti nyelvjárásokban elkezdődött egy **ji* > *i* hangváltozási tendencia, amely

a) még nem zárult le,

b) a Vj.-ben érvényesült leginkább,

c) elérte a déli nyelvjárásokat is.

Az O-ban is találunk a **ji* képviseletében a *ji* mellett *i*-t is. Ez vagy úgy magyarázható, hogy ez a **ji* > *i* az O-ban a többi nyelvjárástól független jelenség, vagy úgy, hogy valójában már az ősosztjákban is működött ilyen tendencia. Ha ez utóbbi az igaz, akkor a mai keleti *i-* ~ déli *i-* ~ északi *ĭ-*, O *i-* kezdetű szavak egy részében is feltehetnénk **ji* szegmentumot; mivel az utóbbi feltevéshez nincs semmiféle támpontunk, a szórványos O *ji-* > *i-* változás a többi nyelvjárás hasonló változásától független.

Az idézett adatok még két további, tisztázásra váró problémára hívják fel a figyelmet:

a) A várhatónak mondható déli *ji-*, *i-* mellett *ĕ-* is jelentkezik. Ez azonban a vokalizmustörténet körébe tartozó kérdés; igaz viszont, hogy az eddigi kutatások alapján egyelőre csak annyit tudunk, hogy a nyugati nyelvjárásokban az ősosztják teljes magánhangzók helyén nem ritkán redukált (= rövid) magánhangzó lép föl.

b) Ugyanez a helyzet az ősosztják **i*-nek kettős nyugati *ĭ/i*, *e* képviseletével, amely – miként az idézett adatok mutatják – a szókezdő **ji* folytatóiban is jelentkezik.

Egyelőre két kivételről tudok:

Trj. *jiwän* 'Ivan' (KT 17) < or. *Иван* (esetleg az orosz nyelvjárási eredetiben volt *ji-*?).

Šer. *jăna*, Kaz. *jăna*, *jĭna*, Sy. *jĭna*, O *jina* 'wirklich, wahrhaftig' < zürj. *ina* (DEWOS 378–389)

Az elsőre nem tudok magyarázatot, az utóbbi esetében viszont kétségesnek tartom a zürjén eredeztetést, mert egyrészt ellentétes a **ji*, **i* szókezdettel kapcsolatos tanulságokkal, másrészt pedig szembetűnő, hogy négy származékáról is tudunk e szónak (három van a DEWOS-ban és egy a NOW-ban), ami viszont nem jellemző a zürjén jövevényszavakra, tehát a szókincs régebbi rétegeinek valamelyikébe tartozhat.

Összegzésül: Az **i* előtti szókezdő **j* főleg keleten, ritkábban délen és az O-ban a szókincs egy részében eltűnt, míg a többi északi (Ni. Šer. Kaz. Ber.) nyelvjárásban megőrződött és – egy szó, az egyszótagú Ni. *jĭt*, Kaz. *jĭʌ* 'Norden' kivételével – nyíltabbá vált ezen északi dialektusokban. Az egyéb magánhangzók előtti *j* megőrződött, ritka kivételként egy-egy szóban némely keleti nyelvjárásban az egyéb felső nyelvállású vagy redukált palatális nem-alsó nyelvállású magánhangzók előtt is eltűnhetett.

3.2.2.2. Szóbelseji *j

Az első és a második szótag határán álló *j* változatlanul megőrződött. Pl.

V *läjəm*, Vj. *jäjəm*, Trj. J *ʌäjəm*, Sal. DN Ko. Kr. *täjəm*, Ni. Šer. *tajəm*, Kaz. *ʌajəm*, Sy. *lajəm*, O *läjəm* 'Axt' (DEWOS 732, SVH 197)

Az első szótagnál hátrább lévő szóbelseji **j* tulajdonképpen az (**į/*i* ~) **ə̑j/*əj* igeképzőre és a vele alakult összetett képzőkre jellemző. A mai nyelvjárási képviseletekből arra következtethetünk, hogy az **ə̑j/*əj* változat magánhangzók előtt, az **į/*i* pedig mássalhangzók előtt volt használatos (miként ma a VVj. VK Sur. Kaz. Sy. O nyelvjárásokban, míg az Irt. Ni. Šer. dialektusokban a hosszabb változat állandósult, a Sal.-ra vonatkozó adatok pedig nem egyértelműek); lehetséges azonban talán, hogy az ősosztjákban mássalhangzó előtt is előfordulhatott **ə̑j/*əj*, hiszen az **į/*i* + **l* összetételével alakult képző Kaz. folytatójának hangalakja az *ĭʌ* mellett *ĭjəʌ* is. – Ganschowval (Verbbild. 27) ellentétben szükségesnek látom, hogy az **į/*i* melletti alternánsban a **j* előtt **ə̑/*ə*-vel számoljak – melyet nem előhangzónak, hanem a képző részének tekintek –, mivel egyáltalán nem fordul elő, hogy e képző *j*-s alternánsa e magánhangzó nélkül járulna az igetőhöz. Ugyanez a magánhangzó teszi lehetővé, hogy e képző mássalhangzó előtt vokalizálódva (mint **į/*i*) szerepeljen. – Ugyancsak Ganschowval (i. h.) ellentétben a VVj. Sur. *ə̑j/əj*-t egyöntetűen *ə̑j/əj*-nek, a Ni. Šer. *ĭj*-t pedig *əj*-nek tekintem, mert:

a) A keleti nyelvjárásokban egyszerre mindkét "fonematikus" jelölésmód nem lehet igaz, hiszen ugyanarról a morfémáról ugyanolyan hangtani környezetben van szó, továbbá a keleti osztják morfonológiában világosan érvényesül egy olyan tendencia, hogy *j* előtt az *į/i* helyett *ə̑/ə* szerepel, pl. Trj. *wə̆ʌi* 'Rentier': *wə̆ʌəjä* (lat.).

b) A Ni. Šer. nyelvjárásokra jellemző, hogy a *j* és palatalizált mássalhangzó szomszédságában az *ə ĭ*-ként realizálódik. E képzőnek és a vele alakult összetett képzőknek mai képviseleteit ld. Ganschow, Verbbild. 27, 59, 64, 68, 69, 72.

3.2.2.3. Szóvégi *j

A mai nyelvjárások közül rendszeresen csak a déliekben fordul elő a *j* abszolút szóvégi helyzetben, míg az ősosztjákban közönséges volt, részben az **aj/*äj* képzős és az **aj/*äj* elemű képzőt tartalmazó szavakban, részben pedig az e. sz. 3. sz. passzív ragozású igealakokban.

Az **aj/*äj* képző folytatói

VVj. Trj.	J	Sal.	Irt.	Ni. Šer. Kaz. Ber. O
į/i	*i*	*ə*	*aj*	*a*

A példákat ld. a posztkonszonantikus **γ* és **k* alatt (3.3.3.2.1., 74. l.).

A passzívumjel mai képviseletei az e. sz. 3. személyben az **aj/*äj* főnévképző folytatóival egyeznek meg, a déliben mindig, a Sal.-ban és az északiban pedig szóbelseji helyzetben mindig *j*-vel bővül, a Kaz. nyelvjárásterület egy részén az *ĭ*-s, ill. az *a*-s változat tőtípustól függően használatos:

VVj. Trj.	J	Sal.	Irt.	Ni. Šer.	Kaz.	Ber.	O
-į(-)/-i(-) *-a-/-ä-*	*-i(-)* *-a-*	*-ə* *-əj-*	*-əj(-)*	*-ə* *-əj-*	*-ĭ//-a* *-ĭj//-aj*	*-a* *-ĭj-*	*-a* *-aj*

3.2.2.4. Az ősosztják **j* képviseletei

Az összefoglaló táblázatot ld. a 71. oldalon!

3.2.3. **γ*

Csak nem szókezdő helyzetben fordult elő. Sorsának alakulása részben összeforrt a **k*-éval, ezért az orális zárhangok körében a **k*-val együtt tárgyalom.

3.2.4. **ɣ*

Mindössze a t. sz. 1. sz. birtokos személyjelben és igeragban fordult elő. Csak a Sur. nyelvjárások egy részében őrződött meg, de másodlagosan megjelent *ɣ* a Sur. és a Sal. nyelvjárásokban ősosztják labiális magánhangzó utáni helyzetben **γ*-ból labializálódva. A V-ben a megelőző vokálist labializálván delabializálódott (**ə̑/*ə* > *ŏ/ŏ*), a többi nyelvjárásban *w*-vé lett (ilyenkor az előhangzóként álló *ə̑/ə* magánhangzónak legtöbbnyire labializált allofónja lép fel). Pl.

Az ősosztják *j képviseletei (összefoglaló táblázat)

Ősosztják		VVj.	Sur.	Sal.	Irt.	Ni. Šer.	Kaz.	Ber.	O
szó-	*ji*	*ji, i*	*ji, ji*	*ji, i*	*ji, i,*	*je*	*je*	*je*	*je, ji*
kez-					*je, e*				
dő	*jV*	*jV*	*jV*	*jV*	*jV*	*jV*	*jV*	*jV*	*jV*
nem	*ə̂j~ i̯*	*ə̂j~ i̯*	*(ə̂j~ i̯)*	*əj~ i*	*əj*	*əj*	*ĭj ~ ĭ*	*ĭj ~ ĭ*	*ij ~ i*
első	*əj~ i*	*əj~ i*	*əj~ i*	*əj~ i*	*əj*	*əj*	*ĭj ~ ĭ*	*ĭj ~ ĭ*	*ij ~ i*
szó-	*aj/äj*	*i̯/i*	*(i̯/)i*	*ə, əj*	*əj*	*ə, əj*	*ĭ, ĭj*		
tagi		*a/ä*	*a(/ä)*		*aj*	*a, aj*	*a, aj*	*a, aj*	*a, aj*

V *mĕnlŏɣ*,Vj. *mĕnləw*, Sur. *mĕnʌəɣ*, *mĕnʌəw*, Sal. Irt. *mĕntəw*, Ni. Šer. *mănt*ə*w*, Kaz. *mănʌəw*, Sy. *mănləw*, O *mănləw* 'wir gehen'

3.3. Orális zárhangok

Három ilyen volt: **p*, **t*, **k*.

3.3.1. **p*

Szókezdő helyzetben mindenütt és mindig megőrződött, pl.

VVj. *pon*, Trj. J Sal. *pŏn*, Irt. Ni. Šer. *pun*, Kaz. *pǫn*, Sy. *pun*, O *pon* 'Fischreuse' (KT 708, PD 1929, DEWOS 1171, SVH 369)

A VVj. nyelvjárásban nem-szókezdő helyzetben *w*-vé lett, kivéve, ha előtte bilabiális mássalhangzó áll (de: *-w-* + *-w-* > V *-pp-* ~ Vj. *-ww-*), egyéb helyzetben és a többi nyelvjárásban megőrződött. Pl.

VVj. *awât*, Trj. *opât*, J *opət*, Sal. Irt. Ni. Šer. *upət*, Kaz. *ǫpət*, Sy. *upət*, O *opət* 'Kopfhaar' (KT 67, PD 2818, DEWOS 153, SVH 20)

VVj. *tow-* 'heiser werden (die Stimme' ~ V *toppâl*, Vj. *towwâl* ['sie wird heiser'], vö. Trj. J *tŏp-* ua. (KT 1010)

VVj. *enəm-* 'wachsen' ~ *enəmpəl* ['er wächst'] (KT 53), vö. VVj. *kăla-* 'sterben' ~ *kălawâl* ['er stirbt'] (KT 373)

VVj. Trj. J Sal. Irt. *ämp*, Ni. Kaz. *amp*, Sy. *ap* (*amp-*), O *ämp* 'Hund' (KT 48, PD 75, DEWOS 101, SVH 24)

VVj. *ĕntəw*, Trj. J Sal. Irt. *ĕntəp*, Ni. Šer. Kaz. Sy. *ăntəp*, O *ăntəp* 'Gürtel' (KT 58, PD 175, DEWOS 117, SVH 537)

3.3.2. **t*

Mindenütt *t* a folytatója; a legtöbb mai nyelvjárásban részlegesen hasonulhat, esetleg affrikálódhat vagy asszibilálódhat, ha közvetlenül palatalizált vagy kakuminális mássalhangzó után áll (erről részletesen ld. a 3.5. pont alatt). Pl.

VVj. Trj. J Sal. *tur*, Irt. *tür*, Ni. Kaz. *tŭr*, O *tur* 'Kehle' (DEWOS 1464, SVH 479)

VVj. Trj. J Sal. Irt. *ätəm*, Ni. Šer. Kaz. *atəm*, O *ätəm* 'schlecht' (DEWOS 215, SVH 27)

VVj. *kat*, Trj. J *kåt*, Sal. *ḳot*, Irt. *χot*, Ni. Šer. Kaz. Sy. *χɔt*, O *χat* 'Haus' (KT 357, PD 526, DEWOS 565, SVH 146)

3.3.3. **k*

3.3.3.1. Szókezdő **k*

A szókezdő **k* mai képviseletei régtől tisztázva vannak, így azok a jelen munkában sem igényelnek részletes magyarázatot, elégségesnek tűnik táblázatos összefoglalásuk:

Ősosztják	VVj.	Sur.	Sal.	Irt.	Ni.	Šer.	Kaz.	Ber.	O
**kə̆*	*k*	*k*	*k*	*k*	*k*	*k*	*k*	*k*	*k*
**kə*	*k*	*k*	*ḳ*	*χ*	*χ*	*χ*	*χ*	*χ*	*χ*

Pl. VVj. *kül-*, Trj. J *kiʌ-*, Sal. Irt. *kit-*, Ni. Šer. *kĭt-*, Kaz. *kĭʌ-*, Ber. *kĭl-*, O *kil-* 'aufstehen' (DEWOS 617, SVH 125)

VVj. *kat* stb. 'Haus', ld. 3.3.2.

3.3.3.2. Nem-szókezdő **k* és **γ*

A mai nyelvjárásokon belüli és a nyelvjárások közti megfelelésekben is nagyon gyakran összefonódik egy mással a **γ*, az **η* és a nem-szókezdő **k* sorsának alakulása. Különösen a *k* és a *γ* egymáshoz fűződő viszonya okoz gondot, főleg a legkeletibb (VVj.) nyelvjárásokban. Többen is foglalkoztak azzal a kérdéssel, lehet-e *k* és *γ* fonémákkal számolni, avagy ezek inkább egy fonéma változatainak tekintendők-e.

Mássalhangzó-történeti munkájában Steinitz csak utalásszerűen tárgyalta a keleti osztják *k* és *γ* viszonyát is (1980: 122, 124). Az osztják igeképzőkről értekező Ganschow is kitért e kérdésre (Verbbild. 35 kk.). Fonémastátuszukkal pedig Katz (1975: 84–85) és L. Schiefer (1975: 54) foglalkozott. Katz arra hajlik, hogy nem két külön fonémáról van szó. Erre egyebek között a következő megfigyelése miatt gondol: "Inlautend kommt *k* nur vor Vokalen, nicht vor Konsonanten vor" (i. m. 84). Schiefer adatai (1975: 150) azonban arról tanúskodnak, hogy Katz idézett kijelentése nem állja meg a helyét. Miután Schiefer gondosan elemezte a *k* és a *γ* előfordulásának feltételeit, arra a következtetésre jutott, hogy ezek igenis két külön fonéma. – A déli nyelvjárásokban és a velük határos Ni. Šer. területen csak az eredetileg palatális hangrendű szavakban őrződött meg az ősosztj. **γ*,

főleg labiális magánhangzók szomszédságában pedig *w*-vé labializálódott (OstjVok. 129), veláris szavakban viszont legtöbbnyire *χ*-vá lett. Mivel a nem szókezdő **k*-nak rendszerint *χ* a folytatója veláris szavakban a nyugati nyelvjárásterületen, a nyelvjárások nem feltétlenül nyújtanak egyértelmű támpontot annak eldöntésére, mikor számolhatunk **k*-val és mikor **γ*-val. A keleti nyelvjárásokban viszont – amint a fent említett nézetek sejtetik, ill. az alábbi észrevételek mutatni fogják – az okoz nehézséget, hogy a *k* és a *γ* – nyelvjárásonként eltérő mértékben – bizonyos helyzetekben felválthatják egymást.

A következőkben azt ismertetem, milyen szempontok alapján számolok **γ*-val, ill. (nem-szókezdő helyzetben) **k*-val.

Először azokat az eseteket nézzük meg, amelyekben egyértelműen vagy csak az egyik, vagy csak a másik mássalhangzó rekonstruálható az ősosztjákra. E "tiszta" eseteket főleg a keleti nyelvjárási adatok alapján határozhatjuk meg (a nyugati nyelvjárásokban az első szótagi illabiális veláris magánhangzót követő **k* és **γ* nem különíthető el).

3.3.3.2.1. A nem-szókezdő **k* és **γ* leggyakoribb képviseletei

Az összefoglaló táblázatot ld. a 75. oldalon!

Megjegyzések a táblázathoz:

1. A táblázatban foglaltakra vö. Steinitz, OstjVok. 111 kk., különösen 129, valamint Honti 1981: 102–103, 1982a: 101, 105.

2. A mai képviseleteknél csak akkor közlöm a magánhangzó-környezetet, ha szükséges.

3. A J-ban az *u* utáni **γ* Steinitzcel (OstjVok. 129) ellentétben nem mindig őrződik meg, pl. *muwəʌ* 'Leber' (DEWOS 910), de e pozícióban az *a* alapvokálisú magánhangzó-váltakozásban megmarad a *γ*, pl. *wåγ-* 'bitten' ~ *wuγəm* (praeteritum) (PD 2883)

4. A Sal-ban a *k̯* nincs adatolva, de ez nem zárja ki a létezését (vö. Honti 1982a: 104).

5. Az ősosztják palatális hangrendű szavak *k*-jának O nyelvjárási képviselőjét Steinitz *k*-val írja (ld. DEWOS passim), noha szótagzáró helyzetben gyakran *χ*-t is írt Karjalainen. Mivel az eredeti veláris szavakban inter- és posztvokalikus helyzetben mindig *χ* áll a **k* helyén, a palatális hangrendű szavakban is számolnunk kell jelenlétével (ld. az alábbi példákat).

A nem-szókezdő *k és *γ leggyakoribb képviseletei

	Ősosztják	VVj.	Trj.	J	Sal.	Irt.	Ni.	Šer.	Kaz.	Sy.	O
1.	pal. illab. mgh. + *k	k	k	k	k	k	k	k	k	k	k, χ
2.	pal. lab. mgh. + *k	k	$k_{\circ}, k$	$k_{\circ}, k$	$k_{\circ}, k$	k	k	k	k	k	k, χ
3.	vel. illab. mgh. + *k	k	k	k	$\underset{\cdot}{k}$	χ	χ	χ	χ	χ	χ
4.	pal. lab. mgh. + *k	k	k	k	$\underset{\cdot}{k}$ ($?\underset{\cdot}{k}_{\circ}$)	χ	χ	χ	χ	χ	χ
5.	*$ə$ + *k	k	k	k	k	k	k	k	k	k	k
6.	*$\hat{ə}$ + *k	k	k	k	$\underset{\cdot}{k}$ (γ)	χ	χ	χ	χ	χ	χ
7.	pal. illab. mgh. + *γ	γ	γ	γ	γ	γ	γ, w	γ, w	w	j, w	j
8.	pal. lab. mgh. + *γ	γ	$\underset{\circ}{\gamma}$	w	$\underset{\circ}{\gamma}, w$	w	w	w	w	w	w
9.	bilab. msh. + pal. lab. mgh. + *γ	γ	$\underset{\circ}{\gamma}$	w	$\underset{\circ}{\gamma}, w$	γ	γ, w	w	w	w	w
10.	bilab. msh. + *$\check{e}$ + *γ	γ	γ	γ	γ	γ	γ	γ	w	w	w
11.	vel. illab. mgh. + *γ	γ	γ	γ	γ	χ	χ	χ	χ	χ	χ
12.	*$o/\check{o}$* + tővégi *γ	γ	γ, $\underset{\circ}{\gamma}$	w	$\underset{\circ}{\gamma}, w$	(*$\check{o}$)w, (*$\check{o}$)χ, w	w	w	w	w	w
13.	*$ɔ/u$ + tővégi *γ, *$o/\check{o}$* + nem tővégi *γ	γ	$\gamma, \underset{\circ}{\gamma}$	w	$\gamma, \underset{\circ}{\gamma}, w$	χ, (*$ɔ\gamma >$) $äw$, $o\chi$	χ	χ	χ	χ	χ
14.	*$\hat{ə}\gamma/ə\gamma$	$\hat{ə}\gamma/ə\gamma$	$\hat{ə}\gamma/ə\gamma$	$\hat{ə}\gamma$	$ə, \emptyset$	$ə, \emptyset$	$ə, \emptyset$	$ə, \emptyset$	$\check{i}, \emptyset$	$\check{i}, \emptyset$	$i, \emptyset$

Példák a táblázatban közölt hangmegfelelésekre:

1.VVj. Trj. J *iki*, Sal. Irt. *ikə*, Ni. Šer. *ĭkə*, Kaz. Sy. *ĭkĭ*, O *iki* 'alter Mann' (DEWOS 34, SVH 52)

2.V *lŏk-*, Trj. *ʌŏk-*, J *ʌŏḳ-*, Sal. DT *tŏk-*, Ko. Kr. *tŏk-*, Ni. Šer. *tŭk-* 'sich stürzen' (DEWOS 735, SVH 220)

Vj. Trj. J *ńŏki*, Sal. DT *ńŏkə*, DN Ko. Kr. *ńŏkə*, Ni. Šer. *ńŭkə*, Kaz. Sy. *ńŭkĭ*, O *ńuki* 'Sämischleder' (DEWOS 1032, SVH 320)

3. VVj. *ťįkkə̑* (< *ťįk* + *γə̑* translat.), Trj. *ťįk*, DN Kr. *ťeχ*, Ni. *śeχ*, Kaz. *śĭχ*, O *śăχ* 'fest' (KT 899)

Trj. *čăkə̑m*, J *čăkəm*, Sal. *čăḳam*, DN DT *čăχəm*, Ko. Kr. *čăχim*, Ni. Šer. *šăχem* 'Rauch' (DEWOS 264, SVH 40)

4. VVj. *mɔk*, Trj. J *mok*, Irt. *moχ*, Ni. *muχ* 'Tierjunges' (DEWOS 902)

VVj. *ļŏk*, Trj. J *lŏk*, Sal. *lŏḳ*, DN Ni. Šer. Kaz. *lŏχ* '(längliche) Bucht' (DEWOS 817–818, SVH 237)

5. VVj. *peļək*, Trj. J Sal. *pă̈lək*, Irt. Ni. Šer. Kaz. *pelək*, Sy. *peļək*, O *peləχ*, *pelək* 'Hälfte' (DEWOS 1159, SVH 357)

6. VVj. *parə̑k*, Trj. J *pårə̑k*, Sal. *porəḳ*, *porəγ*, Irt. *porəχ*, Ni. Šer. Kaz. Sy. *pɔrəχ*, O *parəχ* 'Rumpf' (DEWOS 1207, SVH 340)

7. VVj. *lĕγ*, Trj. J *ʌĕγ*, Sal. Irt. *tĕγ*, Ni. Šer. *tĭγ*, Kaz. *ʌĭw*, Sy. *lĭj* 'Schwanz' (DEWOS 727, SVH 21)

V. *äγrən*, Vj. *äγərənəŋ*, Trj. Sal. Irt. *äγərnə*, Ni. Šer. Kaz. *awer-ne* 'Alant' (DEWOS 47, SVH 21)

8. VVj. *köγ*, Trj. *kă̈ɣ*, J Sal. *kă̈w*, Irt. Ni. Šer. Kaz. Sy. O *kew* 'Stein' (DEWOS 600, SVH 16)

9. VVj. *püγəl*, Trj. *piɣəʌ*, J *piwəʌ*, Irt. *piγət*, Ni. Šer. *pĭγət* 'Seil', DT Ko. *piγəttə-*, Ni. *pĭγəttə-*, Kaz. *piγəttə-* 'auf e. Schnur aufziehen' (DEWOS 1123–1124)

VVj. *möγəl*, Trj. *mă̈ɣəʌ*, J *mă̈wəʌ*, Sal. *mă̈ɣət*, *mă̈wət*, Irt. *meγət*, Ni. *mewət*, Šer. *meγət*, Kaz. *mewəʌ*, Sy. O *mewəl* 'Brust' (DEWOS 909, SVH 272)

10. VVj. Trj. J Sal. Irt. *mĕγ*, Ni. Šer. *mĭγ*, Kaz. Sy. *mŭw*, O *muw* 'Land, Erde' (DEWOS 898, SVH 272)

11. VVj. Trj. J Sal. *păγ*, Irt. *păχ*, Ni. Šer. Kaz. Sy. *pŏχ*, O *păχ* 'Sohn' (DEWOS 110, SVH 348)

12. VVj. *loγ*, Trj. *ʌă̈ɣ*, J *ʌă̈w*, Sal. *tŏɣ*, *tä̈w*, Irt. *tä̈w*, Ni. Šer. *tɔw*, Kaz. *ʌɔw*, Sy. *lɔw*, O *law* 'Pferd' (DEWOS 730, SVH 210)

VVj. *sŏγ*, Trj. *sŏɣ*, J *sŏw*, Sal. *sŏγ*, DN Ko. Ni. Kaz. O *sŏχ* 'Fell, Haut' (DEWOS 1304, SVH 436)

13. VVj. *sɔγ*, Trj. *soɣ*, J *sow*, Sal. *soγ*, Irt. *soχ*, Ni. *suχ*, Kaz. *sǫχ*, O *soχ* 'Stör' (DEWOS 1307, SVH 432)

VVj. *ńŏγəs*, Trj. *ńŏɣəs*, J *ńŏwəs*, Sal. *ńŏγəs*, Irt. Ni. Šer. Kaz. Sy. O *ńŏχəs* 'Zobel' (DEWOS 1039, SVH 30)

Trj. *ăɣəʌ*, J *ăwəʌ*, Sal. *ŏγət*, *ŏγət*, Irt. *oχət*, Ni. Šer. *uχət*, Kaz. *ǫχəʌ*, Sy. *uχəl*, O *oχəl* 'Narte' (DEWOS 39, SVH 30)

VVj. *joγər-*, Trj. *jăɣər-*, J *jăwər-*, Sal. *jŏwər-* 'verwickeln' (DEWOS 347, SVH 79)

VVj. *poγəl-*, Trj. *pŏɣəʌ-*, *pŏγəʌ-*, J *pŏwəʌ-*, Sal. DN Ko. Kr. *pŏwət-*, DT *pŏwət-*, Ni. *pŭwət-*, Sy. *pŭwlə-*, O *puwlə-* 'anschwellen' (DEWOS 1122, SVH 374)

Trj. *joγəʌ-*, J *joγəʌ-*, DN Kr. *jäwət-*, Ni. Šer. *jɔwət-*, Kaz. *jɔwəʌ-*, Sy. *jɔwəl-*, O *jawəl-* 'fächeln, wedeln' (DEWOS 337)

14. VVj. Trj. *äṇəγ*, J *änəγ*, Sal. Irt. *änə*, Ni. Šer. *anə*, Kaz. Sy. *aṇ*, O *än* 'Schale' (DEWOS 114, SVH 24)

VVj. *köčəγ*, Trj. *kŏčəγ*, J *kŏčəγ*, Irt. *kečə*, Šer. *kešə*, Kaz. Sy. *kešĭ*, O *kesi* 'Messer' (DEWOS 539)

VVj. Trj. *äṇčəγ*, J *änčəγ*, Sal. *änšə*, Irt. *äṇčə*, Ni. Šer. *anšə*, Kaz. Sy. *anšĭ*, O *änsi* 'Beere der wilden Rose' (DEWOS 112, SVH 24)

J *mŏrəγ*, Ko. Kr. *măr*, Šer. Kaz. Sy. *mŏr* 'dicht' (DEWOS 961)

VVj. Trj. *kăntəγ*, J *kăntəγ*, Sal. *ķăntə*, Irt. Ni. Šer. *χăntə*, Kaz. Sy. *χăntĭ*, O *χănti* 'Ostjake' (DEWOS 517, SVH 154)

A fenti táblázatból tehát látható, hogy a nyugati nyelvjárásokban az első szótag határán veláris magánhangzót követő **k*-nak és **γ*-nak a folytatói gyakran egybeestek, vagyis pusztán ezeknek a dialektusoknak a segítségével aligha állapítható meg, mikor melyikkel kell mint ősosztják előzménnyel számolnunk. A jelen rész bevezetőjében említett véleményekből az látható, hogy a keleti nyelvjárásokban is nehézséget okozhat a *k* és a *γ* fonológiai státuszának megítélése.

Ha azt nézzük meg, nem-szókezdő helyzetben keleten milyen pozícióban fordulnak elő, azt tapasztaljuk, hogy csak a Vj.-ban van bizonyos fokú komplementáris viszony kettejük között: mássalhangzó előtt csak *γ*-t, mássalhangzó után csak *k*-t találunk; egyéb helyzetekben, azaz intervokalikusan és abszolút szóvégen mindegyik megjelenhet; a többi keleti nyelvjárásban pedig az összes említett helyzetben felléphet mindkettő. A Vj-ban ta-

pasztalható viszony magyarázza az említett pozíciókban található *γ* ~ *k*, *k* ~ *γ* váltakozást, amely többé-kevésbé a V-ra is jellemző. Pl.

VVj. Trj. J *jŏntəγ* 'Bogensehne' > V Trj. J *jŏnγäm* ~ Vj. *jŏnkäm* (px. sg. 1.) (DEWOS 382)

VVj. *köčəγ*, Trj. *kŏčəγ*, J *kŏčəγ* 'Messer' > Trj. *kŏčγäm*, J *kŏčγäm* ~ VVj. *köčkäm* (px. sg. 1.) (DEWOS 593)

VVj. *rakə̑n-*, Trj. *råkə̑n-*, J *råkən-* 'einstürzen' > Trj. J *rįkna* (imp. sg. 2.) ~ V *raγnə̑s* (imperf.), Vj. *raγnaγə̑n* (perf.) (KT 796, PD 1965, DEWOS 1259)

VVj. Trj. *räk* 'Mehl' > V Trj. *räknät* (instr.-com.) ~ V *räγ lăstətə kätkä* 'taikina-allas', Vj. *räγ: sarə̑m r. sarmə̑kį* 'puuro on sakea' (KT 794, 1034, DEWOS 1262)

Az *s* előtti *γ*-t *k* váltja fel a Sur.-ban, olykor a Sal.-ban is; ez a mássalhangzó-kapcsolat igeképzőkben a nyugati nyelvjárásokban és többnyire a Sal.-ban is egyszerű *s* képviseletet mutat; ha ősosztják labiális mássalhangzó után állt a **γ* – mint már tudjuk – legtöbbnyire J *w* képviseli, amelyet azonban *s* előtt *k* vagy *ķ* vált fel. Pl.

Trj. *nŏmə̑ksə̑-*, J *nŏməksə-*, Sal. *numəķsə-*, *nŏməķsə-* ~ Irt. *năməs-*, Ni. Šer. *numəs-*, Kaz. *nǫməs-*, Sy. *numəs-*, O *nomə̑s-* 'denken, erinnern' (DEWOS 1000–1001, SVH 289)

Trj. *jåntə̑ksə̑-* ~ VVj. *jantə̑γsə̑-*, Sal. C *jontəs-*, Kaz. Sy. *jɔntəs-* 'nähen' (DEWOS 380, SVH 63)

Trj. *ńăγə̑s-*, J *ńăγəs-*, *ńăwəs-* 'schuppen (Fische)' ~ Trj. *ńăksǥm* (perf.), *ńăksa* (imp.), J *ńăksəm* (perf.), *ńăksa* (imp.), vö. VVj. *ńăγə̑s-* ua., *ńăγsį* (imp.), Sal. *ńăγəs-*, Irt. Ni. Kaz. O *ńăχə̑s-* ua. (KT 608, DEWOS 1038, SVH 302)

J *sĕwəs* 'Herbst' ~ *sĕksäm* (px. sg. 1.), *sĕķsəpti* (expl.), vö. VVj. *sŏγəs*, Trj. *sĕγəs*, Sal. *sŏγəs*, *sŏwəs*, DN *sĕwəs*, Kr. *süs*, Ni. Kaz. *sŭs*, O *sus* ua. (KT 828–829, PD 2184, JSFOu. 66/2: 93, DEWOS 1324, SVH 444)

A Trj. *sγ*-nek a J-ban rendszeresen *sk* felel meg. Pl.

Trj. *ńăsγə̑mtə̑-* ~ J *ńăsγəmtə-* 'eine Ohrfeige geben' (DEWOS 874–875)

Trj. *ʎįsγə̑mtə̑-* ~ J *ʎįsγəmtə-* 'ankleben' (DEWOS 876)

Ehhez hasonló jelenséggel a VVj.-ban is találkozunk, ti. az *s* utáni *γ*-t itt is *k* váltja föl: VVj. *ļįsə̑γ-* 'lachen' ~ V *ļįskə̑s* (imperf.), Vj. *ļįskə̑lt-* 'lachen machen' (DEWOS 854, MSFOu. 128: 117), de ez nyilván az előzőkben említett posztkonszonantikus helyzettel magyarázható.

A *k* és *γ* mássalhangzók *s* melletti Sur. előfordulásának feltételei csak Karjalainen és Paasonen anyagában ismerhetők fel ennyire egyértelműen, a Terëškin-féle gyűjtésben vannak ingadozások, pl.

Ag. U-Ag. Trj. J U-J *ʎäʎəγsə-* (SVH 222) ~ Trj. J *ʎäʎ ksə-* 'Krieg führen' (DEWOS 761)

Ag. U-Ag. Trj. J U-J *jåntəksə-* 'чинить; зашивать' (SVH 63)

Ag. U-Ag. Trj. J U-J *ʎįskəmt-* 'прилепить' (SVH 224)

Ebben az összefüggésben még megjegyzendő, hogy az egész keleti területen előfordul a *γ* ~ *k* ingadozás, pl.

Trj. *jįkəʌ*, J *jįkəʌ* ~ *jįγəʌ* 'Gabelung' (DEWOS 341)

V *allə̑γį* ~ Vj. *allə̑kį* 'alt, abgenutzt' (DEWOS 76)

Sal. *ńŏγattə-* ~ *ńŏķattə-* 'качать(ся)' (SVH 315)

Az interdialektális megfelelések alapján arra következtethetünk, hogy az *ə̑n/ən* momentán képző előtt a tővégi *γ*-t legtöbbnyire *k* váltja fel a keleti osztjákban, vagy így lehetett már az ősosztjákban is; a VVj.-ban és a Sal.-ban azonban itt is találunk ingadozást, pl.

VVj. *tökən-*, Trj. J *tăķən-*, Ko. Ni. Kaz. *tekən-*, O *tokən-* 'sich füllen'; VVj. *töki-*, Trj. J *tăķi* 'stopfen', vö. VVj. *töγəl-*, Ni. *tewət-*, Kaz. *tewəʌ-*, O *tewəl-* 'verstopfen' (KT 978–979, 986, PD 2466, DEWOS 1406–1407)

VVj. *pakə̑n-* ~ *paγə̑n-*, Trj. *påkə̑n-*, J *påkən-*, Irt. *paχən-*, Ni. Šer. Kaz. *pɔχən-*, O *paχən-* 'platzen', vö. Trj. *påγ-*, Ni. Šer. Kaz. *pɔχ-*, O *paχ-* 'krachen' (DEWOS 1108–1109)

VVj. *takə̑n-*, Trj. *tåkə̑n-*, J *tåkən-*, Sal. *taγən-*, Irt. *taχən-*, Ni. Kaz. *tɔχən-*, O *taχən-* 'zerreißen', vö. VVj. *taγ-*, Trj. *tåγ-*, Ni. Kaz. *tɔχ-*, O *taχ-* ua. (DEWOS 1403–1404)

VVj. *rakə̑n-*, Trj. *råkə̑n-*, J *råkən-*, Sal. *raķən-*, *raχən-*, *raχnə-*, Irt. *raχən-* 'stürzen', vö. VVj. *raγ-*, Trj. *råγ-*, Ni. *rɔχ-*, O *raχ-* 'fallen' (DEWOS 1259–1260)

Vj. *ļökən-* 'anfangen zu riechen', vö. *ļöγ-* 'riechen' (DEWOS 819)

Az összes keleti nyelvjárásra jellemző, hogy a **γ*-ra végződő főnevek **(ə̑/ə)n* melléknévképzős alakjában a **γ* helyére (fonetikailag félhosszú) *k* lép; a Sal.-ban ilyenkor a **γ*-ból labializált *w*-t tartalmazó másodlagos tőváltozat is előfordulhat. Ez talán részleges (zár szerinti) asszimilációnak tekinthető. Pl.

VVj. *wökəŋ*, Trj. *wŏ̆ķəŋ*, J *wŏkəŋ*, Sal. *wă̆ķəŋ*, Irt. *weγəŋ*, Kaz. Sy. *wewəŋ*, O *wejəŋ* 'kräftig', vö. VVj. *wöγ*, Trj. *wŏ̆χ*, J *wŏw*, Sal. *wă̆χ*, *wă̆w*, Irt. *weγ*, Ni. Kaz. Sy. *wew*, O *wej* 'Kraft' (DEWOS 1571–1572)

VVj. *kökəŋ*, Trj. J *kăk̡əŋ*, Sal. *kăwəŋ*, Irt. Ni. Kaz. O *kewəŋ* 'steinig', vö. VVj. *köγ*, Trj. *kăχ*, J Sal. *kăw*, Irt. Ni. Šer. Kaz. Sy. O *kew* 'Stein' (DEWOS 600–601, SVH 118, 119)

Ha azonban a **γ* az alapszó tövének nem az utolsó eleme, akkor e változás nem következik be az említett képző előtt: *čuγi* 'Donner' > *čuγi̯ŋ* (DEWOS 262), Trj. *ăχi* 'Mädchen, Tochter' > *ăχeŋ* (DEWOS 37–38).

A Sal.-ban viszont a *γ*-t teljes (= hosszú) magánhangzó előtt felválthatta a *k/k̡*, pl.

Sal. *măk̡atγə* ~ Trj. *måγəʌγə̑* 'в прошлый раз' (SVH 246)

Sal. *ńŏk̡a-* ~ VVj. *ńŏγa-*, Trj. *ńŏγa-*, *ńŏχa-*, J *ńŏwa-*, Ni. Šer. Kaz. *ńŏχa-*, O *ńŏχ-*'sich bewegen' (DEWOS 1031, SVH 315)

Sal. *ńŏk̡attə-* ~ *ńŏγattə-* ~ VVj. *ńŏγaltə̑-*, Trj. *ńŏγaʌtə̑-*, J *ńŏwaʌtə-*, Irt. Ni. Šer. *ńŏχattə-*, Kaz. *ńŏχaʌt-*, O *ńŏχalt-* 'bewegen' (uo.)

Az eddig ismertetett adatok arra mutatnak, hogy a *γ* ~ *k* viszonyában keleten van több olyan pozíció is, amelyekben legalábbis várható, hogy a *k* fonémának *γ*, ill. a *γ* (> *χ*, > *w*) fonémának *k* (*k̡*, *k*̯) a realizációja. Az is megesik persze, hogy az alapszó és derivátuma vagy az alapszó változatai is ilyen mássalhangzó-megfelelést mutatnak; ilyenkor a vogul megfelelők nyújthatnak segítséget annak megállapításához, melyik mássalhangzó az eredeti. Pl.

VVj. *pöki*, VK Vart. *pöki* 'Zapfen' ~ Trj. *peχ*, J *pew*, Sal. DT *päw*, DN *päγ*, Ni. *paw*, Šer. *paγ*, Kaz. *paw* ua. (DEWOS 1118, SVH 373) (< **pöki* ~ **pöγ* < **pök*) ~ vog. KU *pə̄k*, P *pāk*, So. *pāk̡* ua. (< **pāk̡*) (GOV 174)

Vj. *ṇiki*, Trj. J *niki*, Sal. *nikə*, Irt. *nekə*, Kaz. *ṇekĭ* 'Stellpflock der Falle' ~ V *ṇiγ*, *niγ* ua. (DEWOS 986, SVH 285) (< **ṇiki* ~ **ṇiγ* ~ **ṇik*) ~ vog. T *nāk*, KU KM *nə̄k*, P *nak* ua. (< **nāk*) (GOV 202)

V *nɔγ-*, Vj. *ṇɔγ-* (~ *ṇɔka* imp. sg. 2.), Likr. *naχ-* ~ *nak̡-*, Trj. *ṇok-*, J *nok-*, Sal. *noγ-*, Irt. *noχ-*, Ni. Šer. *nuχ-*, Kaz. *ṇǫχ-*, Sy. *ṇuχ-*, O *noχ-* 'picken' (DEWOS 987, SVH 288) (< **ṇɔk-*) ~ vog. P *nēk-*, LM *nēk̡-*, So. *nāχ-* ua. (< **nīk̡-*) (GOV 167)

VVj. *töki-*, Trj. J *tăk̡i-* 'stopfen' ~ VVj. *töγəl-*, Ni. *tewət-*, Kaz. *tewəʌ-*, O *tewəl-* 'verstopfen' (DEWOS 1406–1407) (< **töki-* [< **tökəj-*] ~ **töγəl-*) ~ vog. TČ *täw-*, KM *tə̄γ-*, KO *täγ-* ~ *tə̄γ-*, P *täw-* ~ *tə̄w-*, So. *taγ-* 'stechen, stopfen' (< **tăγ-*) (GOV 287)

Az osztj. **k* ~ vog. **k*, osztj. **γ* ~ vog. **γ* megfelelés általánosnak mondható, álljon itt ennek igazolására néhány obi-ugor szóegyezés:

VVj. Trj. J *pŏki*, Sal. *pŏkə*, DN Kr. *pŏkə*, Ko. *pŏkaj*, Ni. Šer. Sy. *pŭka* 'Kropf des Vogels' (DEWOS 1118, SVH 386) (< **pŏkäj*) ~ VNK P *pāk*, LU *pāḳə*, LO So. *puki* 'Magen' (< **pŭkī*) (GOV 175)

VVj. Trj. *iki*, Sal. Irt. *ikə*, Ni. Šer. *ĭkə*, Kaz. Sy. *ĭkĭ*, O *iki* 'alter Mann', Ni. Šer. *akə*, Kaz. *akĭ*, O *äki* 'älterer Bruder...' (DEWOS 34, 36, SVH 52) (< **iki* ~ **äki*) ~ vog. KU KM *āk*, So. *aki* 'Onkel, Schwiegervater' (< **ăkī*) (GOV 124)

VVj. *öγi*, Trj. *ăχi*, J *ăwi*, Sal. *ăχi*, *ăwi*, Irt. Ni. Šer. *ewə*, Kaz. Sy. *ewĭ*, O *ewi* 'Mädchen, Tochter' (DEWOS 37, SVH 330) (< **öγi*) ~ vog. TJČ *āw*, KU VNK *ə̄*, P *ā*, LO So. *āγi* ua. (< **ā̆γ(ī)*) (vö. GOV 123)

Lehetségesnek vélem, hogy a **γ* és a nem-szókezdő **k* képviseletei bizonyos pozíciókban már az ősosztjákban is azonos hangként (vagy mint **γ*, vagy mint **k*) realizálódtak, ill. némelykor fakultative is felválthatták egymást, amint ez a mai keleti nyelvjárásokban is tapasztalható, bár nem azonos mértékben. A nyugati osztják nyelvterületen a végbement hangváltozások következtében a *γ* lényegesen kisebb frekvenciájú fonéma lett, ill. a legtöbb északi nyelvjárásban (Kaz. Ber. O) el is tűnt. Ennek az ingadozásnak a nyomai ma szokatlan nyelvjárásközi vagy nyelvjáráson belüli mássalhangzó-megfelelés formájában mutatkoznak meg:

Vart. Likr. Mj. *lăkəm*, Trj. J *lăkəm*, *lăḳəm*, Sal. *lăkəm* ~ Irt. *läwəm*, Ni. Šer. Kaz. *lawəm*, Sy. *ḷawəm*, O *läwəm* 'Kohle' (DEWOS 825, SVH 231) (< **ḷekəm*/**ḷökəm* ~ **ḷöγəm*)

Ni. Šer. *jŏχ* 'hinein, zurück' ~ *jŭwpə* 'Hinter-; Hinterseite' (< **jŏk* ~ *jŏγpį*).

Az ősosztj. **ŏγ* északi osztják képviseleteiről külön kell szólnom. Steinitz úgy gondolta (OstjVok. 125–126), hogy nyugaton az **ŏ* az egyszótagú szavak **γ*-ját *w*-vé labializálta, míg az intervokalikus **γ*-nak **ŏ* után *χ* a folytatója; az általam megállapított feltételek ettől némiképpen eltérnek (ld. a táblázatban a 12. és a 13. sort). Steinitz az általa megadott második feltétel alól közölt néhány kivételt is:

DN *tĕwat*, Ni. *tŭwattə*, Šer. *tŏwat*, Kaz. *ʌŏwat*, Sy. O *lŏwat* ~ V *lŏγat*, Vj. *jŏγat*, Trj. *ʌŏχit*, *ʌŏχat*, J *ʌŏwat*, Sal. *tŏχat*, *tŏwat* 'Größe' (OstjVok. 126; DEWOS 744, SVH 214)

Irt. *pŏwət-*, Ni. *pŭwət-*, Kaz. *pŭwʌə-*, Sy. *pŭwlə-*, O *puwlə-* ~ VVj. *pŏγəl-*, Trj. *pŏγəʌ-*, *pŏχəʌ-*, J *pŏwəʌ-*, Sal. *pŏwət-* 'anschwellen' (OstjVok. 126; DEWOS 1121, SVH 374)

Kam. *jĕwən*, Ko. *jĕwən*, *jŏwən*, Šer. Kaz. *jŭwən* ~ VVj. *jŏγən*, Trj. *jŏγən*, *jŏχən*, J *jŏwən* 'nachts, in der Nacht' (DEWOS 345)

Ezek azonban nem kivételek, ti. mindhárom szó derivátum, amelyeknek töve egyszótagú, és így megfelelnek az általam módosított feltételeknek: aligha lehet kétséges, hogy az első szó esetében **лŏγ* alapszóval kell számolnunk ("Grundwort nicht belegt", így: Sauer, Nombild. 112). A másodikban **lə̑/*lə* denominális igeképző (vö. Ganschow, Verbbild. 50–51) lehet, amit valószínűsít a DEWOS-ban (1122) idézett (Ahlqv.) *puv*, *pū* 'Geschwulst' (< **pŏγ*) adat. A harmadik szó pedig az **ə̑n/*ən* adverbiumképzőt tartalmazza – vö. VVj. *itən* stb. 'Abend; abends' (DEWOS 217), VVj. *koγə̑n* stb. 'weit, fern' < *koγ* 'entfernt' (DEWOS 451) –, így ez esetben **jŏγ* alapszóból kell kiindulnunk. Abban viszont minden bizonnyal igaza van Steinitznek, hogy a nyugati nyelvjárások *sŏχ* 'Fell' (~ VVj. Trj. *sŏγ*) *χ*-ja *w* helyett áll: "Wohl Differenzierung gegenüber den beiden Homonymen V.-Vj. *sŏγ*, Irt. *səw* usw. 'Stab', 'dicht'" (OstjVok. 126, 319. jegyzet).

A megfelelési táblázat tartalmazza ugyan a posztvokalikus **k* és **γ* összes lehetséges pozícióját, de két speciális eset mégsem fért bele:

1. A 8. típusú megfelelési sorba tartoznak az **ŏγə* szegmentum képviseletei:

VVj. *tŏγət*, Trj. *tĕɣət*, J *tĕwət*, Irt. *tüt*, Ni. Šer. Kaz. Sy. *tŭt*, O *tut* 'Feuer' (DEWOS 1420–1421)

VVj. *sŏγəs*, Trj. *sĕɣəs*, J *sĕwəs*, Sal. *sŏɣəs*, *sŏwəs*, DN DT Ko. *sĕwəs*, Kr. *süs*, Ni. Šer. Kaz. *sŭs*, O *sus* 'Herbst' (DEWOS 1324)

Itt voltakképpen csak a nyugati adatok igényelnek némi magyarázatot: délen a *w* (< **γ*) megőrződhetett, de az *ĕ*-vel egybeolvadva *ü*-t is eredményezhetett; az északi *ŭ*, *u* ugyanígy keletkezett.

2. Ha az első szótagi magánhangzót követő **γ* után **ə̑n/*ən* szegmentum állt, akkor az *n* hatására részleges *γ* > *ŋ* hasonulás ment végbe a Sal.-ban és nyugaton, de ha az első szótagi magánhangzó **ĕ* volt, amelynek északon **γ* mellett *ĭ/i* a folytatója, a **γ*-t Kaz. *w*, Sy. O *j* képviseli:

Sal. *mäŋən-*, Ni. *maŋən-*, Kaz. Sy. *maŋəŋ-* ~ Vj. *mɔγə̑n-* 'schlummern'; Ni. *maŋnəʌ́tə-*, Kaz. *maŋnətʌ́ĭ-*, Sy. *maŋnətlĭ-*, O *maŋnətlĭ-* (O *a* = ? *ä*) 'duseln', vö. VVj. *mɔγə̑ŋl̥ə-*, Trj. *meγəŋlə-*, J *mewənlə-* ua. (DEWOS 913, SVH 260)

Sal. *soŋən*, *säŋən*, DN Ko. *soŋən*, Ni. Šer. *suŋən*, Kaz. *sǫn*, Sy. *sun*, O *săwən* ~ VVj. *soγə̑n*, Trj. *săɣə̑n*, J *săwən* 'Gefäß aus Birkenrinde' (DEWOS 1319–1320)

Ko. *tĕŋən*, Kaz. *śŭŋən* ~ VVj. *tăγə̑n*, Mj. *tăɣə̑n*, J *tăwən* 'Faust, die Fingerknöchel', DN *tŏŋən-uχ*, DT Kr. *tĕŋən-uχ*, Ni. Šer. *śŭŋən-uχ*, Kaz.

śŭŋən-ŏχ, Sy. *śŭŋəŋ-ŏχ*, O *śŏkən-ŏχ* 'die Fingerknöchel' (DEWOS 1503–1504)

Sal. DN Kr. *kĕŋən*, Ni. Šer. *kĭŋən*, Kaz. *kĭwən*, Sy. *kĭjən*, O *kijən* ~ VVj. Trj. *kĕγəŋ*, J *kĕγən* 'Knopf, Binde' (DEWOS 605, SVH 136)

Ha a szókezdő mássalhangzó is nazális volt, akkor a Sal. és a teljes nyugati nyelvjárásterületen kötelezően bekövetkezett a **γ* > *ŋ* változás *n* előtt, de ha szókezdő helyzetben nem nazális volt, akkor ez a folyamat csak a Sal.–Šer. területen ment végbe következetesen; a Kaz. Ber. O nyelvjárásokban – ha ezen utóbbi feltétel fennállása esetén nem történt nazalizáció –, akkor a **γ*-nak a szokásos képviseleteivel találkozunk (ld. a táblázat 7. és 12. sorát). A Kaz. *sǫn*, Sy. *sun* szóban a (**γ* >) *w* kiesett, erre nézve ld. fent a 'Feuer' és a 'Herbst' szavakról mondottakat. Az O *śŏkən: ś.-χŏ k*-ja szabálytalan, csak fakultatív disszimilációként, denazalizációként értelmezhetjük: ** ćŏγə̂n* > > ** śŏŋən* > *śŏkən*. Az O *maŋnətlî-* első szótagi magánhangzója a nyelvjárásközi szabályos hangmegfelelések ismeretében csak *ä* hang lehetne, így az csak lejegyzési hibával vagy szórványos velarizációval magyarázható.

A fentiekben jobbára csak az olyan helyzetű **k* és **γ* mai folytatóit tárgyaltam, amelynek a vokalizmustörténet szempontjából Steinitz különös jelentőséget tulajdonított. Hogy az azonos pozíciójú **k*-t és **γ*-t, ill. folytatóikat elkülöníthessem egymástól, a fenti táblázatban bemutattam a **k* mai képviseleteit is, valamint az egyszótagú névszók **k*, **γ* hangjának folytatóin kívül a – vokalizmustörténet szempontjából közömbös, és így Steinitz érdeklődésén kívül maradt – második szótagi, abszolút szóvégi **ə̂k*/**ək*, **ə̂γ*/**əγ* képviselőit is ismertettem a teljesség végett. Eddig viszont még nem került sor a mássalhangzó-kapcsolatokban előforduló **k* és **γ* fejleményeinek áttekintésére.

Az ősosztjákban a **γ* előfordult mind pre-, mind posztkonszonantikus helyzetben, de ún. homorgán mássalhangzó-kapcsolatban nem, mivel a morfémahatáron esetleg létrejött *-ŋ-γ-* szekvencia helyére zár szerinti részleges asszimiláció eredményeként *-ŋk-* lépett, ill. lép ma is a keleti nyelvjárásokban. Az első szótagot záró (prekonszonantikus vagy abszolút szóvégi) **γ* sorsát az első szótag magánhangzója határozta meg, így a fenti táblázatból kiolvashatók mai képviseletei (a példákat ld. fentebb).

Névszótövekben a posztkonszonantikus **γ* híjával volt bármiféle morfológiai funkciónak, a Sal.-ban és nyugaton eltűnt, míg a VVj. Sur. csoportban megőrződött, esetleg *k*-ként. Pl.

V *jărγan*, Vj. *jărkan*, Trj. J *jărγan*, Sal. *jŏran*, Irt. *jăran*, Ni. Šer. Kaz. Sy. *jŏran* 'Jurake' (DEWOS 405–406, SVH 68)

A **γ* elemű névszóképzővel ellátott szavakban a **γ* északon eltűnt, keleten *k*, *γ*, *η* (sőt egyszer: J *∅*), délen *γ*, *η*, *∅* képviseli. Különösen az állatnevekre jellemző, hogy az interdialektális megfelelések tarkának mutatkoznak, gyakran kell bennük metatézissel számolnunk. Pl.

**wućγəl:* Vj. *wɻťkəl*, VK *uťkəl*, Vart. *uťkəʌ*, Likr. Trj. J *uťγəl*, Sal. *uťətə*, DT Ko. *üťγət*, Kr. *üťŋət*, Kam. *üťŋət*, *üťγət*, Ni. *wŭšət*, Kaz. *wŭšəʌ*, O *wušəl* 'feuchter Schnee, mildes Wetter', vö. Kr. *üť* 'weicher Schnee' (DEWOS 224, SVH 505)

**ojγət:* DN *ujŋət*, Ko. *ăjγət*, Kr. *ăjŋət*, Sog. *ujγət*, (az ifjabb nemzedék nyelvhasználatában:) *ujŋət*, Ni. Šer. *ujət*, Kaz. *wǫjət*, O *ojət* 'Wiese' (DEWOS 25)

**săpərγaj:* VVj. *săwərkį*, Trj. *săpərkį*, J *săpərki*, Sal. *sŏpərŋə*, DN *săpərŋaj*, Ko. *săpraj*, Ni. Kaz. *sŏpra* 'Frosch' (DEWOS 1357, SVH 423)

**köjγäj:* V *köjŋi*, Vj. *köjki*, Likr. Trj. J *kăjŋi*, Sal. *kăjŋə*, DN *kăjŋaj*, DT Ko. *kăjγaj* 'Mücke, Fliege' (DEWOS 599, SVH 117)

**jetərγäj:* VVj. *jetərki*, Likr. *jătərki*, Trj. *jătərŋi*, DN Kr. *jĕtərŋaj*, Kam. *jĕtərγaj*, Ni. *jĭtəra*, Šer. *jĭtər* 'Birkhuhn' (DEWOS 420)

kŏćərγäj:* VVj. *kŏťərki*, (metatézis: **kŏćγəjär* > **kŏćγär*/kŏćγər* >) Likr. Trj. *kŏťγər*, J *kŏťkər*, Sal. *kŏťar*, DN Ko. Kr. *kŏťar*, Ni. Kaz. Sy. *kŭšar* 'gestreiftes Eichhörnchen' (DEWOS 710, SVH 135)

kăjarγaj:* VVj. *kăjərkį*, Trj. *kăjarŋi*, J *kăjar* (!), Sal. *ķăjar* (!), (kăjarγaj* > metatézis: **kăjγaraj* > **kăjγraj* > **kăγraj* >) Kam. Kr. *χăχraj*, Ni. *χăŋra*, Šer. *χăŋχra*, Kaz. *χɔŋχra* (ɔ!), Sy. *χăχra*, O *χăŋra* 'Schwarzspecht' (DEWOS 448, SVH 150)

**pürγi:* V *pülγi*, *pülŋi*, Vj. *pülki*, Trj. J *pirŋi*, Sal. DN Ko. *pirŋə*, Kr. *pirγə*, Ni. *pĭrə*, Kaz. *pĭrĭ* 'Krickente' (DEWOS 1149, SVH 385)

A **k* elemű képzős szavak **k*-ja nyelvjárásközi összehasonlításban nem téveszthető össze a **γ* elemű képzők **γ*-jának folytatóival, lévén a **k*-nak a képzőben ugyanolyan nyugati osztják folytatója, mint az intervokalikus **k*-nak, pl.

**kaməɬkaj:* VVj. *kaməɬkį*, Trj. *kåməlkį*, J *kåməlki*, Sal. *ķoməlķə*, Irt. *χŏməlχaj*, Ni. Kaz *χŏməlχa* 'Käfer' (DEWOS 496, SVH 144)

**pŏrkaj:* VVj. Trj. *pŏrkį*, J *pŏrki*, Kaz. *pŏrχa*, O *părχa* 'Rauch' (DEWOS 1209)

A VVj. kivételével a mindenütt következetesen mássalhangzó utáni helyzetű "*γ + magánhangzó" szerkezetű névszó- és adverbiumszuffixumok *-γ-ja nyugaton eltűnt, keleten a szokásos képviseleteket mutatja:

Ko. Ni. *etə*, Kaz. *eʌĭ*, O *eli* ~ V *elγi*, Vj. *elki* 'sehr tragfähig' (DEWOS 73)

DN *χŏmta*, Ko. Kr. *χămta*, Ni. Šer. Kaz. *χŏmta*, O *χămta* ~ VVj. *komtaγ*, Trj. *kămətγi̯*, J *kămətγi*, Sal. *ḳŏmətγə* 'mit dem Gesicht nach unten' (DEWOS 502, SVH 171)

DN *χŏn̯ča*, Ko. *χŏnča*, Kr. *χăn̯ča*, Ni. Šer. *χŏnša*, Kaz. Sy. *χŏn̯ša*, O *χănsa* ~ VVj. *koṇčaγ*, Trj. *kŏn̯γi̯*, J *kŏnγi*, Sal. *ḳŏn̯šγa* 'auf den Rücken' (DEWOS 514, SVH 181)

Ugyanitt kell szólnom a translativusragról, amelynek hangalakja: VVj. (*k*-ra és *γ*-ra végződő tövek után:) *kə̂/kə*, (egyéb mássalhangzós tövek után:) *ə̂γ/əγ*, (magánhangzós tövek után:) *γ*, Sur. (*γə̂/)γə*, Sal. *γə*, O *ji* (ennek *j*-je mindig teljesen hasonul a közvetlenül előtte álló mássalhangzóhoz), míg a többi nyelvjárásból – úgy látszik – teljesen eltűnt és funkcióját a lativusrag vette át. Néhány megkövült adverbium azonban őrzi kézzelfogható nyomát a (többi) nyugati nyelvjárásban is (vö. Sauer, Nombild. 190), pl.

DN Ko. *kimətta*, Ni. Šer. *kĭmətta*, Kaz. *kĭmättĭ* ~ Trj. J Sal. *kimətγə* 'zum zweiten Mal', vö. *kimət* stb. 'zweiter' (DEWOS 697, SVH 111)

Ni. *peləkka*, (*-*lək-γ-* > (*-*ləkk-* > *-*lkk-* > *-*lk-*:) Šer. *pelka*, Kaz. *pelkĭ*, Sy. *peḷkĭ* ~ Trj. *pə̆ḷəkkə*, J Sal. *pə̆ləkkə* 'unverschlossen usw.', vö. Trj. *pə̆ḷək*, J Sal. *pə̆lək* 'Seite, Hälfte' (DEWOS 1160, SVH 358)

Ni. Šer. Kaz. *lakka*, Sy. *ḷakkĭ*, O-P *lokki* ~ Vj. *ḷökkə* 'um... herum', vö. Ni. stb. *lak* 'Ring' (DEWOS 821)

Ha arra gondolunk, hogy a posztkonszonantikus *γ nyugaton legtöbbnyire eltűnt, hangtörténeti magyarázat adható arra, miért a lativus látja el nyugaton – természetesen az O kivételével – a translativus funkcióját:

A lativus az ősosztjákban *a/*ä, a translativus *γa/*γä hangalakú volt. Az ősosztjákban és még a nyugati ősosztjákban is többségben voltak a mássalhangzóra végződő névszótövek. A sorszámnevekből képzett adverbiumokban a (valamilyen oknál fogva) teljes hasonulást elszenvedett translativusrag mássalhangzója is túlélte a változást, de a tőszámnevekből képzettekben és a főnevekben nem, viszont a magánhangzó nem redukálódott, talán a lativusrag megtartó hatására; így hangtanilag egybeestek és leíró szempontból a lativus ellátja a keleti nyelvjárások translativusi funkcióját is. Pl.

Irt. *kätna*, Ni. Šer. *katna*, Kaz. Sy. *kătna* ~ VVj. *kätkənäγ*, Trj. *kätγənγə* 'entzwei', vö. *kätkən* stb. 'zwei' (DEWOS 696)

Kaz. *χϙʌma* ~ Vj. *kɔlmə̂γ*, Trj. *koʌə̂mγə̂* 'zu dritt', vö. Vj. *kɔlə̂m* stb. 'drei' (DEWOS 477)

A nem-jelzői funkciójú 'zwei' a dualis jelét tartalmazza, amely a Sal.-ban és nyugaton szintén elvesztette *γ*-ját:

Sal. Irt. *kätən*, Ni. Šer. *katən*, Kaz. Sy. *kătən*, O *kätən* ~ VVj. *kätkən*, Trj. J *kätγən* 'zwei', vö. VVj. *kät* stb. ua. (DEWOS 696, SVH 104)

Hogy ennek következtében elhomályosult az *ən* morféma eredeti funkciója, bizonyítja a DN *tin kätənγən* 'их двое', amely voltaképpen pleonasztikus képződmény. A névszóragozásban egyébként nem tűnt el a Sal.-ban és nyugaton a dualisjel *γ*-ja, hanem a rákövetkező *n* hatására *η* váltotta föl.

Az * *ə̂γ*/**əγ* igeképzőről is külön kell szólni, mivel főleg déli képviseletei sajátos képet mutatnak: a (délivel szomszédos és a keleti és a nyugati csoport között voltaképpen átmenetet alkotó) Sal.-ban ezt a *γ*-t hol *j*, hol *γ* képviseli, a déliben szótagzáró helyzetben *j*-vé lett, amely ki is eshetett, szótagkezdőként (tehát mássalhangzó utáni elemként) DN DT C *k*, Ko. Kr. *η* a folytatója, de *γ*-ként is megmaradhatott. Úgy tűnik, az azonos pozíciókban jelentkező folytatók tetszőlegesen felválthatják egymást. E képző helyén északon Ni. Šer. *ə(j)*, Kaz. Sy. *ĭ*, *ĭj*, O *i*, *əj* található, keleten pedig a várakozásnak megfelelően megőrződött, pl.

VVj. *körəγ-*, Trj. *kə̆rəγ-*, Sal. *kə̆rəγ-*, DN *kerə-* ~ *kerγə-* ~ *kerkə-* (*kerəta* inf., *kerγot* praet. sg. 3.), C *kerə-* ~ *kerkə-* (*kerəta* inf., *kerka* imp. sg. 2.), Ko. *kerə-* ~ *kerηə-* (*kerətam* praes. sg. 1., *keryəm* praet. sg. 1.), Kr. *kerə-* ~ *kerγə-* (*kerəta* inf., *kerətam* praes. sg. 1., *kerηot* praet. sg. 3.), Ni. Šer. *kerəj-*, Kaz. *kerĭ-*, O *kori-* 'fallen' (DEWOS 676, SVH 121)

VVj. *tărə̂γ-*, Trj. *tårə̂γ-*, J *tårəγ-*, Sal. Ko. *torəj-*, Ni. Šer. *tərĭj-*, Kaz. *tərĭ-*, Sy. O *tărĭ-* 'zittern' (DEWOS 1468, SVH 462)

VVj. *ťorə̂γ-*, Sal. *ťŏrəj-*, DN *ťărə-* ~ *ťărηə-* (*ťărəta* ~ *ťărəjta* inf., *ťărγət* ~ *ťărəjət* praes. sg. 3.) DT *ťŏrə-* ~ *ťŏrγə-* (*ťŏrəta* inf., *ťŏrγət* praes. sg. 3.) Kr. *ťărə-* ~ *ťărηə-* ~ *ťărγə-* (*ťărəta* ~ *ťărəjta* inf., *ťărγət* ~ *ťărηət* ~ *ťărəjət* praes. sg. 3.) 'fließen, tropfen' (KT 917, 918, DEWOS 1535–1536, SVH 494)

Összetett képzőkben és pszeudoszuffixumokban délen és néhány esetben északon is megtaláljuk a **γ* helyén az említett képviseleteket, ill. szótagkezdő helyzetben északon még az *η*-t is. Egy olyan esetről tudok,

amikor az **ə̑γ/*əγ* igeképző **γ*-ja megmaradt palatoveláris orális magánhangzóként:

Sy. *pŏtkə-*, O *pătkə-* ~ J *pŏtəγ-* (~ *pŏtγ-*) 'stoßen' (DEWOS 1243–1244)

Ez a szó nem zürjén eredetű, nem is affektív jellegű, így ez az északi *kə* elem nem azonosítható a zürjén jövevényszavak révén meghonosodott *kə* képzővel (erről ld. Ganschow, Verbbild. 38–39, 103). Ganschow munkájából látható, hogy nem számolhatunk **ə̑k/*ək* primér képzővel, így az idézett szóban csak **ə̑γ/*əγ* tehető fel, amelynek magánhangzója a rákövetkező magánhangzós kezdetű szótag előtt kieshetett és posztkonszonantikus helyzetben **k* válthatta fel a **γ*-t. Amennyiben így van, rögtön két kérdés vár válaszra:

1. Vajon az ősosztjákban az lehetett-e a helyzet, mint a mai Vj.-ben, ahol a *γ* posztkonszonantikusan *k*-val váltódik fel, vagy ez inkább csak fakultatív jelenség volt, mint a Sur. nyelvjárásokban? – Nyilván ez utóbbi lehetett a helyzet, hiszen – mint fentebb láttuk – a posztkonszonantikus **γ* a különféle képzőkben rendszerint *∅*-val képviselteti magát.

2. Vajon nem lehetséges-e, hogy a Sy. *pŏtkə-*, O *pătkə-* ~ J *pŏtəγ-* (~ *pŏtγ-*) 'stoßen' szóban **tkə̑* (**pŏtkə̑-*) szegmentum volt, a melynek **kə̑* eleme a tő tartozéka volt, nempedig képző, és amely a J-ben a fakultatív *Cəγ* ~ *Ckə* váltakozás analógiájára az *əγ* képzős tövekhez igazodott? – Egy ilyen feltevés ellen szól, hogy – legalábbis az én tudomásom szerint – nincs olyan osztják ige, amely az első és a második szótag határán *k* utótagú (nem homorgán képzésű komponensekből álló) mássalhangzó-kapcsolatot tartalmazott volna az ősosztjákban.

Bármint lett légyen is a helyzet e szóval az ősosztjákban, az bizonyos, hogy a nyugati ősosztjákban már **k*-val számolhatunk benne. (Az igeképzők **γ* és **k* elemének nyugati folytatóiról ennél részletesebben ld. Ganschow, Verbbild. 36–41.)

Egyebek közt ennek a szónak a vallomása is arra késztet, hogy kétségbe vonjam Steinitznek az ugor **k* fejleményeire vonatkozó alábbi megállapítása némely részletét: "Das fiugr. **k*, das vor vorderen Vokalen palatal, vor hinteren Vokalen velar artikuliert wurde, hat sich einzelsprachlich im Ung. (nur im Anlaut) sowie in einigen ostj. und wog. Dialekten (in allen Stellungen!) in einen palatalen Klusil (*k*) und einen velaren Spirant (*χ*) oder *h*-Laut gespalten" (Steinitz 1980: 122–123). A FU **k* fonéma hasadása az ugor alapnyelvben kezdődött, de akkoriban még csak allofónszinten, és csak szókezdő helyzetre tehető ez fel ilyen korai időpontra. Szóbelseji hely-

zetben később kezdődött el e folyamat. A tényleges fonémahasadás pedig az egyes nyelvek önálló életében fejeződött be.

Steinitz fenti közlésével ellentétben több olyan nyugati osztják szóban találunk nem-szókezdő helyzetben *k*-t, amelyek az ősosztjákban is veláris hangrendűek voltak. Legutolsó osztjakológiai munkájában, a DEWOS-ban Steinitz ezekkel kapcsolatban háromféleképpen járt el:

1. Az illető szót *k*-val írta, de nem fűzött eljárásához kommentárt, pl. a Sy. *pŏtkə-* ~ O *pătkə-*'stoßen' (ld. fentebb).

2. A *k*-s írásmódot megtartotta, e hangra felkiáltójellel hívta fel a figyelmet, bár nem magában az alapszóban, hanem csak egy derivátumában (?!): "*ŏrəχ* (Ni.), Kaz. *ŏrək* Prahlerei... Kaz. (KT, St.) *ŏrkəŋ* [!] Prahler... Trj. *ŏrakkəŋ*, Ni. *ŏrχəŋ:* Trj. *ŏ. ko*, Ni. *ŏ. χu* Prahler... O *wurkáśəŋ* Prahler" (DEWOS 169).

3. Ha a veláris hangrendű szavak első szótagi **ŋk*-jának nyugaton † *ŋk*, † *ŋ̣'ḳ'*, † *ŋ̣ɢ̣*, felel meg, Steinitz minden megjegyzés nélkül *ŋχ*-ként írta át e hangkapcsolatot, pl. a következő szókban:

DT Kaz. *eŋk-* (Steinitznél: DT *eŋχ-*, Kaz. *εŋχ-*) ~ Kam. *ăŋχ-* 'losbinden' (KT 39–40, vö. DEWOS 142)

Kaz. *ǫŋk*, O *oŋk* ~ VVj. *ɔŋk*, Trj. *oŋk*, DN Kr. *oŋχ* 'Harz' (KT 35, vö. DEWOS 136)

Kaz. *šǫŋk-* ~ Irt. *čoŋχ-*, Ni. *šuŋχ-* 'ausschlagen' (KT 941–942, vö. DEWOS 254)

Kaz. *ʌǫŋk*, O *loŋk* ~ V *luŋk*, Vj. *juŋk*, Trj. *ʌuŋk*, C *toŋχ*, Ni. *tuŋχ* 'Schutzgeist' (KT 1065, vö. DEWOS 777)

Elképzelhető ugyan, hogy a veláris szavakban e mássalhangzó-kapcsolat fonematikusan *ŋχ* lenne, amely (nyelvjárásonként eltérő gyakorisággal fakultative[?]) *ŋk*-ként realizálódik és zár szerinti részleges asszimilációval lenne magyarázható, ilyen hasonulás ui. szóhatáron is előfordul, pl. Kaz. † *χō̄tə̣ŋ̣ ɢ̣ǫ'* (= *χɔtəŋ χǫ*) 'sukuhaltija' (KT 1065). Másrészt azonban úgy is értelmezhetők ezek az adatok, hogy a veláris *ḳ* allofón spirantizálódása még nem zárult le Karjalainen gyűjtőútjáig. Ezt a magyarázatot támogatja az a többi északi adat is, amelyek egyéb mássalhangzó utáni *k*-t tartalmaznak eredeti veláris szavakban. – A legújabb Kaz. szótár tanúsága szerint már az itt tárgyalt szavakban is végbement a spirantizáció: *əнгх* 'смола' (SHR 133), *шəнгх-* 'пинать' (SHR 130), *əнгх-* 'снять' (SHR 132) (= *ǫŋχ*, *šǫŋχ-*, *eŋχ-*).

A Kaz. *wŏʌ́ək* (~ Vj. *wăl'ə̂k*, Ni. *wŏt'əχ*, O *wăl'əχ*) 'glatt', Kaz. *wŏʌ́kəmtĭ*, O *wăl'kəmti* 'ausgleiten' (KT 278) *k*-ja szabálytalan, ami csak az

azonos jelentésű, de eredetileg palatális hangrendű Kaz. *wŭʎək* (~ DN Kr. *wĕťək*) (uo.) analógiás hatásával magyarázható.

3.3.3.2.2. A szóvégi **k* és **γ* viszonya

Abszolút szóvégi helyzetben a keleti nyelvjárások olykor egymásnak ellentmondóan hol *k*-t, hol *γ*-t mutatnak. A Sur. dialektusok azonban, különösen pedig a Trj. J a nyugati nyelvjárásokkal egyező szóvégre utalnak, így ezek együttes vallomása alapján eldönthető, melyik mássalhangzó az eredeti egy-egy szóban. Pl.

V *wäsək* ~ VVj. VK Likr. Mj. Trj. J *wäsəγ*, Sal. Irt. *wäsə*, Ni. Šer. *wasə*, Kaz. Sy. *wasĭ*, O *wäs* 'Ente' (DEWOS 1636, SVH 512)

Vj. *jöγrək* ~ V VK *jöγrəγ*, Likr. *jăχrəγ*, Sal. DT *jăwrə*, DN Ko. *jewrə*, Kaz. Sy. O *jewər* 'Wolf' (DEWOS 352, SVH 84)

VVj. Vart. Likr. *ičəγ* ~ Mj. Trj. J *ičək*, Irt. *ječək*, Ni. Kaz. Sy. *ješək*, O *jesək* 'lieb, teuer' (DEWOS 10)

Sal. *porəγ* ~ VVj. VK Vart. Mj. *parə̑k*, Trj. *pårə̑k*, Sal. *porəķ*, Irt. *porəχ*, Ni. Šer. Kaz. Sy. *pɔrəχ*, O *parəχ* 'Rumpf' (DEWOS 1207, SVH 340)

Az alábbi három adverbiumban a szóvégi mássalhangzót translativusragként szokták értelmezni (ld. Sauer, Nombild. 191):

VVj. Trj. *niγ*, *nik*, J Sal. Ko. Kr. *nik*, Ni. Šer. Kaz. Sy. *nĭk*, O *nik* 'ans Ufer' (DEWOS 984, SVH 285)

V *nuγ*, *nuk*, Vj. *nuk*, Trj. J *nŏk*, Sal. *nŏγ*, Irt. Ni. Šer. Kaz. Sy. O *nŏχ* 'nach oben' (DEWOS 988, SVH 293)

VVj. VK *joγ*, Vart. *jŏk*, Irt. Ni. Šer. *jŏχ* 'hinein, zurück', Trj. *jăķķə̑*, J *jăķķə*, Sal. *jŏkə*, Kaz. Sy. *jŏχĭ*, O *joχi* ua. (DEWOS 327, SVH 79)

A 'hinein, zurück' határozószó tövének volt egy másik, hasonló hangalakú származéka is, egy **joγ* melléknév, ennek folytatói nyugaton ma névutó előtagjaként ismeretesek: Kam. *jĕwpə*, Ni. Šer. *jŭwpə*, Kaz. *jŭwpĭ*, *jŭpĭ*, Sy. *jŭpĭ*, O *juwpi* 'Hinter-; Hinterseite' (DEWOS 328). Azt hiszem, a **joγ* eredetileg 'Hinterseite, das Hintere' jelentésű főnév lehetett, amely rag nélküli lativusi funkciójú adverbiumként is funkcionálhatott (az a keleti osztjákból ismert jelenség, hogy a nominativusi és a lativusragos főnevek párhuzamosan szerepelhetnek lativusi névutóként, e feltevés mellett szól), majd a főnévi (~ melléknévi) használatra lefoglalódott változathoz járult a **pi*/**pi* képző, amely főleg névutói bázisul szolgáló névszókat képez, vö. DT *nimpe*, Ko. *nimpə*, Ni. *nĭmpə*, Kaz. *nĭmpĭ*, O *nimpi* 'dem Ufer zu gelegener Rand einer Stadt, eines Dorfes' (DEWOS 985–986), Ni. Šer. *nŭmpə*,

Kaz. *nŭmpĭ*, O *numpi* 'Oberseite' (DEWOS 990). Ezért az ősosztjákra is fel kell vennünk egy **jok* 'hinein, zurück' jelentésű adverbiumot és egy vele etimológiailag azonos melléknevet: **joγ/*jok* 'innere'. A **jok* adverbiumhoz pleonasztikus **γa/*γä* translativusrag is járult; s **joγγa* > **jokka* > **jokkə̂* > Sur. *jăkˌkˌə̂*, nyugati **jŏχχə* > Kaz. Sy. *jŏχĭ*, O *jŏχi* változássor hozta létre a ma ismert alakokat; az északiban valószínűleg azért rövidülhetett *χ*-vá a **χχ*, mert a translativusrag kiszorult a paradigmából.

3.3.3.2.3. A szóvégi **ə̂γ/*əγ*

Mint a táblázat mutatja, a nyugati nyelvjárásokban az **-ə̂γ/*-əγ* olykor nyomtalanul eltűnt (ami az eredetileg kétszótagú szavakra jellemző), máskor pedig egy magánhangzó őrzi az emlékét. A teljes lekopás a Kaz. Ber. O területen sokkal gyakoribb, mint délebbre. Bizonyos tendenciák megfigyelhetők, mikor melyik fejlemény valószínűbb. A VVj. és a Sur. nyelvjárásokban megőrződött, a Sal.-ban a **γ* elem lekopott.

a) Ha az első és a második szótag határán csak egy szonor mássalhangzó volt, akkor az említett legészakibb területen az **-ə̂γ/*-əγ* nyomtalanul lekopott, egyéb mássalhangzó utáni helyzetben Kaz. Sy. *-ĭ*, O *-i* található, és csak igen ritkán hanghiány. Elvétve ez a tendencia érvényesült az Irt. Ni. Šer. területen is. Pl.

Irt. *änə*, Ni. Šer. *anə*, Kaz. Sy. *aṇ*, O *än* ~ VVj. Trj. *äṇəγ*, J *änəγ*, Sal. *änə* 'Napf' (DEWOS 114, SVH 24)

Irt. *χerə*, Ni. Šer. *χĭrə*, Kaz. Sy. *χĭr*, O *χir* ~ VVj. Trj. *kįrə̂γ*, J *kįrəγ*, Sal. *ķerə* 'Sack' (DEWOS 550, SVH 163)

Irt. *ńärə*, Ni. *ńarə*, Šer. *ńarə*, *ńar*, Kaz. Sy. *ńar*, O *ńär* ~ VVj. Trj. J *ńärəγ*, Sal. *ńärə* 'roh, unreif' (DEWOS 1076, SVH 311)

Ko. Kr. *măr*, Šer. Kaz. Sy. *mŏr* ~ J *mŏrəγ* 'dicht, dunkel (Wald)'; Ko. *mărə*, Ni. *mŏrə* (DEWOS 961)

Irt. *wäsə*, Ni. Šer. *wasə*, Kaz. Sy. *wasĭ*, O *wäs* ~ V *wäsək*, *wäsəγ*, Vj. Trj. J *wäsəγ*, Sal. *wäsə* 'Ente' (DEWOS 1636, SVH 512)

Irt. *jĕpə*, Ni. Šer. *jĭpə*, Kaz. *jĭpĭ*, O *jipi* ~ VVj. Trj. J *jĕpəγ*, Sal. *jĕpə* 'Eule' (DEWOS 395, SVH 96)

Irt. *kečə*, Šer. *kešə*, Kaz. Sy. *kešĭ*, O *kesi* ~ VVj. *köčəγ*, Trj. *kŏ̈čəγ*, J *köčəγ* 'Messer' (DEWOS 593)

b) Ha az első és a második szótag határán homorgán képzésű tagokból álló mássalhangzó-kapcsolat volt, akkor a nyugati nyelvjárásokban csak a **γ* kopott le. Pl.

Irt. *äṇčə*, Ni. Šer. *anšə*, Kaz. Sy. *aṇši*, O *änsi* ~ VVj. Trj. *äṇčəγ*, J *äṇčəγ*, Sal. *äṇšə* 'Beere der wilden Rose' (DEWOS 112, SVH 24)

Irt. *uṇčə*, Kaz. *wǫṇši*, O *onsi* ~ VVj. *oṇčəγ*, Trj. *ŏṇčəγ*, J *ŏṇčəγ*, Sal. *ŏṇšə* 'Kiefer' (DEWOS 113, SVH 327)

Irt. *jĕntə*, Ni. Šer. *jĭntə*, Kaz. *jĭntĭ*, O *jinti* ~ VVj. Trj. J *jŏntəγ*, Sal. *jĕntə* 'Bogensehne' (DEWOS 382, SVH 86)

Irt. Ni. Šer. *χăntə*, Kaz. Sy. *χăntĭ*, O *χänti* ~ VVj. Trj. *kăntəγ*, J *kăntəγ*, Sal. *ḳăntə* 'Ostjake' (DEWOS 517, SVH 154)

c) Ha nem homorgán képzésű mássalhangzókból állt a kapcsolat, akkor a Kaz. Sy. O területen az **ə/*ə* folytatója is lekophatott, miközben a mássalhangzó-kapcsolat elemei *ə* közbeiktatásával külön szótagba kerültek. Pl.

Kaz. *šǫməš* ~ VVj. *čowčək*, Trj. *čopčəγ*, Sal. *šŏpšə*, DN *čăpčə*, Ko. Kr. *čupčə*, Ni. Šer. *šumšə*, Kaz. *šǫmši*, O *sumsi* 'schwarze Johannisbeere' (DEWOS 296, SVH 44)

Kaz. Sy. O *jewər* ~ V *jöγrəγ*, Vj. *jöγrək*, Likr. *jăχrəγ*, Sal. DT *jăwrə*, DN Ko. *jewrə* 'Wolf' (DEWOS 352, SVH 84)

Kaz. *ńǫmər*, Sy. *ńumər*, O *ńomər* ~ V *ńomrəγ*, Trj. *ńămrəγ*, J *ńŏmrəγ*, Irt. *ńămrə* 'dicht, vollständig' (DEWOS 1508)

Abszolút szóvégen eltűnt ugyan a Sal.-ban is a **γ*, és ez a vonás is a nyugati nyelvjárásokhoz kapcsolja, de abban különbözik is azoktól, hogy egyes szuffigált alakokban az illető főneveknek van *γ*-s alternánsuk is, pl.

Sal. *wojə* 'зверь' (SVH 508), *wojemən* (px. du. 1.) (SVH 536) ~ *wojγət* (px. sg. 3.): *ḳojeγə w. wăt* 'кто убьет своего лося' (SVH 251), vö. VVj. *wajəγ*, Trj. *wåjəγ*, J *wåjəγ*, Irt. *wojə*, Ni. *wɔjə*, Šer. Kaz. Sy. *wɔj*, O *waj* 'Tier, Elentier' (DEWOS 1562–1563, SVH 166)

Sal. *kăṇə* 'легкий' (SVH 123) ~ *kăṇəkkə* 'налегко' (SVH 98) (< < **köṇəγ-γä;* transl.), vö. Mj. *kŏṇəγ*, J *kŏnəγ*, Irt. Ni. Šer. *kenə*, Kaz. Sy. *keṇ*, O *kon* 'leicht' (DEWOS 648)

Az ősosztjákban magánhangzóra (**a/*ä*, **i/*i*) végződött főnevek szóvégének képviselete a nyugati nyelvjárásokban nagyon hasonló az **əγ/*əγ*-re végződöttekéihez. Megjegyzendő, hogy

a) az **a/*ä* főleg szonor mássalhangzó után kopott le;

b) teljes lekopást mássalhangzó-kapcsolatok után főleg délen láthatunk; ha a mássalhangzó-kapcsolat elemei nem homorgán képzésűek voltak, akkor *ə* közbeiktatásával önálló szótag jött létre;

c) az **a/*ä* nyugaton többnyire *∅*-vá lett (α), míg az **į/*i* nem szokott lekopni (β, γ). Pl.

α) Irt. *tătə*, Ni. *tŏtə*, Kaz. *ʌŏʌ*, O *lăl* ~ V *lolə̑*, Vj. *jolə̑*, Trj. *ʌŏʌə̑*, J *ʌŏʌə*, Sal. *tŏtə, tătə* 'ungefroren' (DEWOS 754–755, SVH 215)

DN C *păn*, Ni. Šer. *pŏnə*, Kaz. *pŏn* ~ V *pănə̑*, Vj. *păna*, Trj. *pănə̑*, Sal. *pŏnə* 'Saite' (DEWOS 1174, SVH 215)

Irt. *ăj*, Ni. Šer. Kaz. Sy. *ŏj*, O *ăj* ~ V *ăjə̑*, Vj. *ăja*, Trj. *ăjə̑*, J *ăjə*, Sal. *ŏjə* 'Glück' (DEWOS 20, SVH 30)

A tőhöz tartozó **a/*ä* magánhangzót meg kell különböztetni az ugyanilyen hangalakú, már improduktív képzőtől, amely csak redukálódni szokott – nyugaton is –, de lekopni nem. Pl.

DN Ko. Kr. *kŏra*, Ni. Šer. *kŭrə* ~ V *kŏ̈rə*, Vj. *kŏ̈rä*, Trj. Sal. *kŏ̈rə* 'Bein, Fuß von Stuhl', vö. VVj. Trj. J Sal. *kŏ̈r*, DN Ko. Kr. *kŏr*, Ni. Šer. Sy. *kŭr*, O *kur* 'Fuß, Bein des Menschen' (DEWOS 664–665, SVH 130, 131)

DN Kr. *wăŋχə*, DT *wăŋkə* ~ V *wăŋkə̑*, Vj. *wăŋka*, Trj. *wăŋkə̑*, J *wăŋkə*, Sal. *wŏŋ̣kə* 'Grube', vö. VK Mj. *woŋk*, Trj. *wŏŋk*, J *woŋk*, Sal. *woŋ̣k* (= ? *woŋ̣k/wŏŋ̣k*), Irt. *woŋχ*, Ni. Šer. *uŋχ*, Kaz. *ǫŋk*, O *oŋk* 'Höhle' (DEWOS 1610–1611, SVH 517, 530)

β) Irt. *χăn̆č*, Ni. Šer. *χănšə*, Kaz. *χăn̆šĭ*, O *χănsi* ~ V *kăn̆čə̑*, Vj. *kăn̆ča*, Trj. *kăn̆čə̑*, J *kănčə*, Sal. *ķăn̆šə* 'Stickerei' (DEWOS 511, SVH 154)

Irt. *tăχət*, Ni. Šer. *tăχtə*, Kaz. Sy. *tăχtĭ*, O *tăχti* ~ V *tăγtə̑*, Vj. *tăγta*, Trj. *tăγtə̑*, J *tăγtə* 'Rentierfell; Tuch, Lappen' (DEWOS 1422)

γ) Irt. Ni. Šer. *urə*, Kaz. *wǫrĭ*, O *wuri* ~ VVj. Trj. *urį*, Sal. *urə* '... Flußbett' (DEWOS 163, SVH 503)

Irt. *kărə*, Ni. Šer. *kărə*, Kaz. Sy. *kărĭ*, O *kări* ~ VVj. *köri*, Trj. J *kări*, Sal. *kărə* 'Sterlett' (DEWOS 673, SVH 120)

Az abszolút szóvégi **ə̑γ/*əγ* szegmentum sorsa nagy vonalakban tehát egységesen alakult az egész nyugati nyelvterületen, sőt bizonyos fokig még a Sal.-t is érintette. Mivel az **ə̑γ/*əγ* és az **a/*ä* egyező folytatókat mutat, a **γ* eltűnése és az **a/*ä* (> **a*) > **ə* redukció egyidejű események lehettek, az **į/*i* (> **i*) > **ə* redukció viszont csak ezek után következhetett, hiszen ennek képviselői csak részben egyeznek meg az előzőkéivel.

A jövevényszavak átadó nyelvi *k*, (tatár) *q*, *χ*, *γ* hangjának osztják megfelelései megerősítik az osztj. **k*, **γ* mai folytatóiról előadottakat, vö.

Trj. J Sal. Irt. *pĕk-*, Ni. Šer. Kaz. Sy. *păk-*, O *puk-* 'etragen' (DEWOS 1111–1112, SVH 388) < zürj. *pi̯k-*

VVj. *ĕγtə-*, Trj. J Sal. Irt. *ĕkət-*, Ni. Šer. Kaz. *ăkət-*, O *ăkət-* 'sammeln, aufbewahren' (DEWOS 51–52, SVH 536) < zürj. *ǥkti̯-*

V *pečkän*, Vj. *pӧčkän*, Trj. *pečγän*, J *pečkän*, Sal. *puškan*, *pӧškan*, DN Kr. *päškan*, DT Koš. *päškan*, Kam. *puškan*, *päškan*, Ni. Šer. *puškan*, Kaz. Sy. *pӧškan*, O *päskan* 'Gewehr' (DEWOS 1098, SVH 355) < zürj. *bičkan*

Sal. *joγat-*, Irt. *joχat-* 'verlorengehen' (DEWOS 354, SVH 77) < tat. *joγal-*

Sal. *ӧkšam*, *ӧγšem*, Irt. *ӧχčam*, Ni. Šer. Kaz. Sy. *ӧχšam*, O *ӧχsam* 'Tuch' (DEWOS 38, SVH 332) < zürj. *okšin*, *okšin*

DN Koš. *jorəχ*, Ko. Kr. *jurəχ* 'Richtung, Seite' (DEWOS 405) < tat. *juryq*, *joruq*

Vj. Sal. *miγər*, Ni. *mewər*, Kaz. Sy. *mĭkər*, O *mekər* 'Spante des Bootes' (DEWOS 915, SVH 255) < zürj. *megir*

Kr. *t̆ẽγrəγ* 'drall', Ni. Kaz. *śăkrəŋ* 'drall, ungleichmäßig' (DEWOS 1506) < ? zürj., vö. *ćukir*

3.3.3.2.4. A *γ és az *ŋ viszonya

Az *ŋ az ősosztjákban elsősorban névszókban abszolút szóvégi helyzetben (legtöbbnyire képzőként) vagy szóbelseji és szóvégi pozícióban az *ŋk kapcsolatban fordult elő, míg intervokalikusan és nem-homorgán kapcsolat részeként csak igen ritka esetben számolhatunk vele. Az *ŋ az esetek túlnyomó többségében megőrződött ŋ-ként (a képzőre ld. Sauer, Nombild. passim). Az *ŋk hangkapcsolatban az első szótagnál hátrább csak a Sur.-ban és részben a Sal.-ban maradt meg, másutt e hangkapcsolat elvesztette nazális elemét.

Fentebb már szó esett arról, hogy a *γ helyén szórványosan ŋ is található minden nyelvjárásban. Ugyanez fordítva is igaz: amikor a nyelvjárások kölcsönös hangmegfelelései *ŋ-re engednek következtetni, olykor egy-két nyelvjárás γ folytatót mutat föl. Az *ŋ és a *γ közti viszony azonban lényegesen egyszerűbb, mint a *k és a *γ közti. Ezzel kapcsolatban az alábbi észrevételeket kell tennem:

a) A déli nyelvjárások közül a Ko.-ban és a Kam.-ban az eredeti posztkonszonantikus *ŋ-t γ váltja föl, pl.

Kam. Ko. *wărγaj* ~ VVj. *urŋi*, Trj. *wurŋi*, J *urŋi*, Sal. *urŋə*, DN Kam. Kr. *wărŋaj*, Ni. Šer. Kaz. *wŏrŋa*, O *wărŋa* 'Krähe' (DEWOS 173, SVH 503)

Ko. *petγaj* ~ VVj. *pilŋi*, J *piʌŋi*, *püʌŋi*, Kr. *petŋaj*, Ni. Šer. *petŋa*, Kaz. *peʌŋa*, Sy. *pelŋa*, O *pilŋa* 'Mücke' (DEWOS 1152)

Ko. *χăšγaj* ~ VVj. *kočŋi̯*, Trj. *kăčŋi̯*, J *kăčŋi*, Sal. *ķăšŋə*, DN Kr. *χăšŋaj*, Ni. Šer. Kaz. *χăšŋa*, O *χăsŋa* 'Ameise' (DEWOS 436, SVH 164)

Ko. *jäsəŋ* 'Rede' ~ *män jäsγem* 'minun puheeni', *tŏw jäsγət* 'hänen puheensa', vö. VVj. Trj. J Sal. DN *jäsəŋ*, Šer. Kaz. Sy. *jasəŋ*, O *jäsəŋ* 'Rede' (PD 284, DEWOS 414, SVH 65–66)

b) Néhány főnév *-*ŋ* ~ *-*γ* kettősségre enged következtetni, ezekben a vogul megfelelő alapján a **γ* látszik eredetinek, így az **ŋ* valamiképpen talán az **ŋ* képzővel függhet össze:

V *möγtəγ*, Vj. *möγtək*, Vart. *mŏ̈γtəγ*, *mŏ̈γtək*, Trj. *măγtəγ*, J *măwtəγ*, Kaz. *mewtĭ*, O *mewti* ~ Sal. *măγtəŋ*, *măwtəŋ*, DN Ko. Kr. *meγtəŋ*, Koš. Ni. *mewtəŋ*, Šer. *meγtəŋ* 'Barbe' (DEWOS 197–198, SVH 263)

Ko. *wăntə* ~ Trj. J Sal. DN *wäntəŋ*, Šer. *ẇantəŋ* 'Landzunge' (DEWOS 1602, SVH 509)

Vj. *mäsəγ*, Likr. *mösəγ*, Trj. J *mesəγ* ~ U-Ag. Trj. J *mesəŋ*, U-J *mösəŋ*, Ni. *măśəŋ* 'kurzer Schwanz' (DEWOS 970, SVH 245)

Az O *peslə̈ŋ: p. pam* 'Riedgras' (~ VVj. *pesləγ*, Trj. J *păsʌəγ*, Sal. *păstə*, Irt. Ni. *pestə*, Kaz. *pesəʌ* ua., DEWOS 1230, SVH 358) *ŋ*-je biztosan azonos az *ŋ* melléknévképzővel.

c) Az **ŋ*-nek elvétve egy-egy nyelvjárásban van szabálytalan *n*, *m* folytatója is, pl.

Ko. Kr. *χăntəp*, Sog. *χăntəp*, *χămtəp*, Sy. *χɔmtəp* ~ Trj. *kåntį̆p*, J *kåŋtip*, Sal. *ķaŋķtep*, DN *χaŋtep*, Č *χoŋχip*, Ni. Kaz. Sy. *χɔŋtep*, O *χaŋtep* 'Kerb-Leiter' (DEWOS 528–529, SVH 145)

3.4. Nazálisok

Az ősosztjákban öt nazális mássalhangzó volt: **m*, **n*, **ń*, **ņ*, **ŋ*. Az *n* – *ņ* oppozíció megszűnt a Ni. Šer. O és feltehetőleg a Tra. J P nyelvjárásokban, továbbá szókezdő helyzetben a Sal.-ban is. Ettől eltekintve a nazálisok körében nem következtek be lényeges változások, ill. a Ber. nyelvjárásokban bizonyos fonetikai feltételek mellett kialakult egy (részben allofónszintű *ņ* ~ *ţ*) "nazális zárhang ~ orális zárhang" váltakozás (ld. 3.4.6.).

3.4.1. **m*

VVj. *měrəγ-*, Sal. Irt. *měrəj-*, Ni. Šer. *mărəj-*, Kaz. Sy. *mărĭ-*, O *mări-* 'donnern' (DEWOS 960–961, SVH 276)

VVj. Trj. *nămə̂s*, J *nămə̂s*, Sal. *nŏmə̂s*, Irt. *nămə̂s*, Ni. Šer. Kaz. Sy. *nŏmə̂s*, O *nămə̂s* 'Verstand, Gedanke' (DEWOS 1001, SVH 282)

VVj. *nem*, Trj. J P Sal. *nĕm*, Irt. Ni. Šer. Kaz. Sy. O *nem* 'Name' (DEWOS 998, SVH 284)

3.4.2. **n*

VVj. *nem* stb. 'Name' (ld. **m* alatt: 3.4.1.)

VVj. Trj. J Sal. Irt. *mĕn-*, Ni. Šer. Kaz. Sy. *măn-*, O *mă̆n-* 'gehen' (DEWOS 931, SVH 274)

V *lan*, Vj. *jan*, Trj. J *ʌân*, Sal. Irt. *ton*, Ni. Šer. *tɔn*, Kaz. *ʌɔn*, Sy. *lɔn*, O *lan* 'Ader' (DEWOS 768, SVH 195)

3.4.3. **ń*

VVj. *ńal*, Trj. J *ńâʌ*, Sal. Irt. *ńot*, Ni. Šer. *ńɔt*, Kaz. *ńɔʌ*, Sy. *ńɔl*, O *ńal* 'Pfeil' (DEWOS 1040, SVH 297)

V *ă̆ńə̂kį*, Vj. *ă̆ńkį*, Trj. *ă̆ńə̂kį*, J *ă̆ńəki*, Sal. *ŏ̆ńəkə*, Irt. Ni. *ă̆ńəχə*, Šer. *ă̆ńχə*, Kaz. *ă̆ńχĭ*, *ă̆ńəχĭ*, Sy. *ă̆ńχĭ*, O *ă̆ńəχi* 'Frau des älteren Bruders' (DEWOS 130, SVH 31)

VVj. *meń*, Trj. J Sal. *mă̆ń*, Irt. Ni. Šer. Kaz. Sy. O *meń* 'Schwiegertochter' (DEWOS 939, SVH 254)

3.4.4. **ŋ*

V *ŋɔγ-*, *nɔγ-*, Vj. *ŋɔγ-*, Trj. *ŋok-*, J *nok-*, Sal. *noγ-*, Irt. *noχ-*, Ni. Šer. *nuχ-*, Kaz. *ŋǫχ-*, Sy. *ŋuχ-*, O *nuχ-* 'picken' (DEWOS 987, SVH 288)

VVj. Trj. *ä̆ŋəγ*, J *änəγ*, Sal. Irt. *änə*, Ni. Šer. *anə*, Kaz. Sy. *aŋ*, O *än* 'Schale' (DEWOS 114, SVH 24)

VVj. Trj. *wäŋ*, J *wän*, Sal. *wäŋ*, Irt. *wän*, Ni. Šer. *wan*, Kaz. Sy. *waŋ*, O *wän* 'kurz' (DEWOS 1595, SVH 512)

3.4.5. *ŋ

VVj. *ŏŋə̑l*, Trj. *uŋə̑ʌ*, J *uŋəʌ*, Irt. *oŋət*, Kaz. *ŭŋəʌ*, Sy. *ŭŋəl*, O *uŋəl* 'Kinnlade' (DEWOS 140)

VVj. *ŏŋ*, Trj. J *oŋ*, Sal. *äŋ*, Irt. *oŋ*, O *uŋ* 'Öffnung' (DEWOS 134, SVH 334)

Ősosztják labiális magánhangzó utáni helyzetben a Sur. és Sal. nyelvjárásokban labializálódott, pl.

VVj. *pöŋk*, Trj. J *pă̈ŋk*, Sal. *päŋk* ~ *pă̈ŋk*, Irt. Ni. Šer. Kaz. *peŋk*, Sy. *pek*, O *peŋk* 'Zahn' (DEWOS 1188, SVH 373)

Az *ŋ-ről ld. még a *k* alatt (3.3.3.2.4.) is.

3.4.6. "Nazális ~ orális" váltakozás a Ber. nyelvjárásban

A Ber. nyelvjárásban *s* előtt a nazálisokat a megfelelő orális zárhang váltja fel, pl.

Sy. *temtĭ* 'streuen' ~ *tepsəm* 'ich streute' (OA I, 31)
Sy. *nŏməs* 'Gedanke' ~ *nŏpsəm* 'mein Gedanke' (uo.)
Sy. *măntĭ* 'gehen' ~ *mătsəm* 'ich ging' (uo.)
Sy. *χɔntĭ* 'schöpfen' ~ † *χɔtsəm* 'ich schöpfte' (uo.)
Sy. *lŏŋtĭ* 'eintreten' ~ *lŏksəm* 'ich trat ein' (uo.)

Az *ŋ* ~ *ŋ̣* váltakozást allofónok váltakozásának kell tekintenünk, mivel az *ŋ* és a *ŋ̣* komplementáris disztribúcióban állnak egymással.

3.5. Affrikáták

Az ősosztjákban két affrikáta volt: *ć, *č. Az U/FU *č-re visszamenő VVj. Sur. *č* ~ Irt. *č*, *š* ~ északi *š*, O *s* megfelelés esetében Steinitz ősosztják *č-vel számolt, míg az U/FU *ć-t képviselő VVj. Sur. Irt. *ť* ~ északi *ś* ősosztják előzményét konszonantizmustörténeti vázlatában még nem határozta meg (Steinitz 1980: 130–131), szótárában azonban már igen: *ť-t tett fel (ld. DEWOS passim). Ezt a felfogást tették magukévá az osztják képzők monografikus feldolgozására vállalkozott tanítványai, Gert Sauer (ld. Nombild. passim) és Gerhard Ganschow (ld. Verbbild. passim), de az ehhez az iskolához számítható Hartmut Katz ősosztj. *ć-vel számolt (1972: 143, 1973: 284). Ez utóbbi feltevést látom magam is helyesnek (Honti 1980: 1–24, 1985b: 71–88).

Nemcsak ezen mássalhangzó ősosztják előzményének a milyensége volt ellentétes nézetek forrása, hanem az is, hogy mely nyelvjárásban van fonémaként affrikáta:

a) Steinitz és tanítványai minden nyelvjárásban számoltak affrikátával. Steinitz maga az északi nyelvjárásokban csak hosszú affrikátákról beszélt (1975: 21, 1980: 130–131) – ezeket viszont Katz *t* + *ś* és *t* + *š* hangkapcsolat realizációinak tekintette (Katz 1975: 53 kk.).

b) A legkeletibb nyelvjárások (VVj.) *č*-jét Katz nem affrikátaként, hanem *t* zárhangként könyvelte el (Katz 1975: 82–83, 90–91).

Mivel az ősosztják affrikáták mai nyelvjárási képviseleteinek allofónjait korábban már részletesen ismertettem (Honti 1979a: 71–78, 1980: 1–24, 1983a: 111–116), e kérdésre ezúttal legfeljebb csak érintőlegesen térek ki.

A keleti és a déli nyelvjárásokban **ć* > *ť*, északon **ć* > *ś* változás történt, aminek következtében egy párral bővült a palatalizációs korrelációban részt vevő fonémák száma; a **č* (a Sal. kivételével) keleten megőrződött, délen szótagkezdő helyzetben *č* a folytatója, szótagzáróként *č* is, *š* is jelentkezik. A Sal.-ban és északon *š*-sé asszibilálódott, amely az O-ban *s*-szé lett. Így tehát a VVj. Sur. kivételével bővült a szibilánsfonémák köre, ill. az O-ban a (**č* >) **š* > *s* révén egyszerűsödött, mivel az ősosztj. **č* és **s* egybeesett; az ősosztják affrikáták oppozíciója tehát egy nyelvjárásban sem él tovább.

Ősosztják	VVj.	Sur.	Sal.	Irt.	Ni. Šer.	Kaz.	Ber.	O
**č*	*č*	*č*	*š*	*č*, *š*	*š*	*š*	*š*	*s*
**ć*	*ť*	*ť*	*ť*	*ť*	*ś*	*ś*	*ś*	*ś*

Ezen affrikáták az ősosztjákban **t*, **l*, **ʌ* mássalhangzók előtt réselemüket vesztve zárhangként realizálódtak, miközben részlegesen magukhoz hasonították az illető mássalhangzót: **čC* > **ţÇ*, **ćC* > **ťĆ*; a "kakuminális/palatalizált mássalhangzó + *t*" kapcsolatban is bekövetkezett a részleges asszimiláció és az affrikálódás: **ņt* > **ņč*, **ļt* > **ļč*, **ńt* > **ńć*, **ĺt* > **ĺć*. Ha a kakuminális, ill. palatalizált mássalhangzó affrikáta volt, tulajdonképpen mindkét fonetikai változás bekövetkezett és a mássalhangzó-kapcsolat hosszú affrikátaként realizálódott: **čt* > **ţt* > **ţţ* > **ţč*, **ćt* > **ťt* > **ťť* > **ťć*. E változások valószínűleg nem voltak kötelezők és a mássalhangzó-kapcsolat a négy szakasz bármelyikeként realizálódhatott, miként a mai nyelvjárásokban is hasonló képet találunk. E jelenség a nyelvjárások egy részében (VVj. Sur.

Irt. Kaz. Ber.) elég szépen megőrződött, másokban (Sal. Ni. Šer. O) viszont szinte nyomtalanul eltűnt. Ahol még ma is eleven, ott sem kötelező sem a prekonszonantikus affrikáta folytatójának zárhangként való realizációja, sem a kakuminális, ill. a palatalizáció szerinti részleges asszimiláció, sem a posztkonszonantikus *t* (részleges asszimiláció utáni) affrikálódása.

**čC > *ṭC̣*

**koč-* 'spannen' + **l* praesensjel: † V *k̯ʿo̯ṭḶì̯m*, Vj. *k̯ʿo̯ˋṭḶì̯ˋm*, Trj. *k̯ʿŏ̯ṭḶe̯ˋmʿ* ['ich spannte es'] (KT 353)

**kač-* 'können' + **l* praesensjel: † Kr. *χ̯oì̯ṣ̌am*, Kaz. *χʌ̀ṭḶʾmʿ*, O *χ̯à̯sl̥ə̯m* ['ich kann (es)'] (KT 352–353)

**ćC > *ťĆ*

**kŏ̆ć-* '(Spuren) verfolgen' + **l* praesensjel: † V *kʿŏ̯ṭ́L̯ìˋmʿ*, Trj. *kʿŏ̯ʿťʌ̯́e̯ˋmʿ*, Kaz. *kʿŏ̯ťʌe•mʿ* ['ich verfolge (es)'], Kr. *kŏ̯ť* (< < **kŏťť*) ['er verfolgt'] (KT 442)

**ŏć-* 'schwimmen' + **ə̄ltə̄* causativ képző: † Ni. *uśl̥l̥ṭ́ə-*, Kaz. *u̯o̯ˋ•ťʌśə-*, O *o̯śl̥ĺ̥tə-* 'schwemmen' (KT 96)

**čt > *ṭč*

**koč-* 'spannen' + **ta* infinitivusképző: † V *k̯ʿo̯ˋṭṣ̌aˋ*, *k̯ʿo̯ʿṭṭaˋ*, Vj. *k̯ʿo̯ˋṭ̀ṣ̌à*, *k̯ʿo̯ˋʿṭṣ̌à*, *k̯ʿo̯ˋṭṭ̌ʾà*, *k̯ʿo̯ˋṭṭà*, Trj. *k̯ʿŏ̯ṭ̀ṣ̌āʸз*, Sal. *k̯ŏtša*, *k̯ătša*, *k̯ăšta*, DN *χ̯uˋṣ̌ṭa*, Kr. *χ̯u•ṭ̀ṣ̌a*, Ni. *χ̯uṣ̌ṭȧ*, Kaz. *χ̯o̯ˋṭṣ̌ĭ̯*, O *χ̯o̯ˋstȧˋ* (KT 353, SVH 174)

**ćt > *ťć*

**kŏ̆ć-* '(Spuren) verfolgen' + **tä* infinitivusképző: † V *kʿŏ̯ťťäˋ*, *kʿŏ̯ʿťä*, Vj. *kʿŏ̯ʿťà*, *kʿŏ̯ťťà*, *kŏ̯ťʾä*, Trj. *kʿŏ̯ʿťā̯ʸз*, Sal. *kŏťťa*, DN *kŏ̯ťťȧˋ*, Kr. *kŏ̯ťťȧ*, Ni. *kŏ̯ṣ́ṭȧʿ*, Kaz. *kŏ̯ťśĭ̯* (KT 441–442, SVH 134)

**C̣t > *C̣č*

**ki̯ṇ-* ~ **kaṇ-* 'graben' + **ta* infinitivusképző: † V *k̯ʿi̯ˋṇṭaˋ*, Vj. *k̯ʿi̯ˋṇ(ṭṣ̌à*, Trj. *k̯ʿi̯ˋṇṭʿāʸз*, Sal. *k̯enta*, DN *χ̯eˋṇḌȧˋ*, Kaz. *χ̯ʌṇṣ̌ĭ̯*, O *χ̯a̯ˋndȧˋ* (KT 315, 318, SVH 162)

**Ćt > *Ćć*

**kŏń-* 'schließen (die Augen)' + **ta* infinitivusképző: † V *k̯ʿŏ̯ńťa*, Vj. *k̯ʿŏ̯ńťà*, Trj. *k̯ʿŏ̯ńṭʿāʸз*, Sal. *k̯ŏńťa*, DN Kr. *χ̯ŏ̯ńḌȧˋ*, Ni. *χ̯ă̯ńťȧʿ*, Kaz. *χ̯ă̯ńśĭ̯* ~ *χ̯ă̯ńṭĭ̯*, O *χŏńťa* (KT 321–322, SVH 182)

A *č/š* + *t*, ill. *ť/ś*+ *t* együttes realizációjaként jelentkező hosszú affrikáta (*čč*, *ćć*) vagy zárhang (*ṭṭ*, *ťť*) különösen posztkonszonantikus helyzetben rövidebb (rövid vagy félhosszú) fokon is jelentkezhet. A déli nyelvjárásokban magánhangzó utáni helyzetben az ilyen mássalhangzó-kapcsolatok helyén vagy rövid affrikáta a realizáció, vagy megmarad az eredeti mássalhangzó-kapcsolat, vagy éppen az eredeti mássalhangzó-kapcsolat zárhangelemét veszíti el, pl. *koč-*, *koš-* 'glimmen': † Kr. *kǫ̆ṭš* ~ DN *kǫ̆šṭ* ~ *kǫ̆š* ['es glimmt'] (KT 449), *toť-* 'stehen': † Sav. *tǫ̀ť* 'es steht' (MSFOu. 157: 169), *säť-* 'zu hören sein': † DN Kr. *sȧť* ['es ist zu hören'] (KT 883) (a déli osztják "orális dentális mássalhangzó + *t*" kapcsolatának alakulására ld. még Honti 1983a: 114).

Mint már fentebb utaltam rá, az ősosztj. **č*-nek délen kettős, *č* ~ *š* képviselete van. Az **ṇč* homorgán mássalhangzó-kapcsolat folytatójában és szótagkezdő helyzetben legtöbbnyire *č*-ként él tovább, magánhangzó utáni szóbelseji helyzetben rendszerint *š* képviseli, míg magánhangzó után szóvégen mindkettő lehetséges kb. azonos gyakorisággal (ha a *č/š*-t *t* követi, ld. a fentebb mondottakat). Ha szuffigálás során a szótagban elfoglalt helye változik ("szótagzáró > szótagkezdő" és viszont), általános, hogy az affrikáta helyét szibiláns foglalja el és viszont. Így a *č* és az *š* megközelítően komplementáris disztribúcióban vannak egymással, ennek ellenére nem tekinthetjük őket egy és ugyanazon, a hangváltozás stádiumában lévő fonéma fakultatív kombinatorikus változatainak, mert a jövevényszavak révén *č*-vel nem váltakozó *š* is meghonosodott, pl. † DN *sṭrù•šȧṭ* (instr.), Kr. *strūṣət* (pl.), DN *sṭruṣ*, Kr. *struṣ* 'Hobel' (KT 895) < or. *струж*.

A keleti (VVj. Trj.) nyelvjárásokban *č* helyett *ṭ* fonémával számolni, mint Katz (1975: 82–83, 90–91) tette, téves, lévén a *č* pozícióhoz kötött, de nem kötelező allofón.

Téves Katznak az a magyarázata is, hogy a Kaz. "*ś* + *t*", ill. "*š* + *t* helyén jelentkező † *ťś*, ill. † *ṭṣ̌* metatézis eredménye lenne (így Katz 1975: 53–54), hiszen pl. a *χɔṇ-* 'graben', *χăń-* 'schließen (die Augen)' + *ta* infinitivusképzővel létrejött † Kaz. *χ̯ɔṇṣ̌ĭ̯*, Kaz. *χ̯ă̯ńśĭ̯* (~ *χ̯ă̯ńṭĭ̯*) infinitivusok *ṣ̌*, ill. *ś* elemét nem vezethetjük vissza egykori tőbeli **š*-re, ill. **ś*-re.

3.6. Szibiláns

Az ősosztjákban csak egy szibiláns volt, az **s*. Minden nyelvjárásban *s* a folytatója. Pl.

VVj. *säwəl*, Trj. J *säpəʌ*, Sal. Irt. *säpət*, Ni. Šer. *sapət*, Kaz. *sapəʌ*, Sy. *sapəl*, O *säpəl* 'Hals' (DEWOS 1356)

VVj. Trj. J Sal. Irt. *jäsəŋ*, Šer. Kaz. Sy. *jasəŋ*, O *jäsəŋ* 'Rede, Sprache' (DEWOS 415–415, SVH 65–66)

VVj. Trj. J Sal. Irt. *äs*, Ni. Šer. Kaz. Sy. *as*, O *äs* 'Ob; großer Fluß' (DEWOS 184, SVH 26)

3.7. Laterális spiráns

Az ősosztjákban egy ún. zöngétlen laterális spiráns volt, az **ʌ*. Ezt a mássalhangzót, ill. a Sur. és a Kaz. nyelvjárásokban megőrződött *ʌ*-t, valamint az ősosztj. **l*-ből származó *ʌ*-t zöngétlen spiránsként szokás elkönyvelni. Terëškin szótárának előszavában mint félig zöngés mássalhangzót írja le. A hagyományos "zöngétlen spiráns" minősítés helyességét az a körülmény is kétségessé teszi, hogy az *ʌ, ʌ́* éppúgy lehet szótagalkotó, mint a likvidák és a nazálisok, pl. † Trj. *ḳᶜə̑ɑ̈ṭ̥ʌ* (KT 354) ~ *ḳᶜə̑ɑ̈ṭ̥ᵊʌ̥ʌ* (OL 47) [= *kətəʌ*] 'Tag', *ḳᶜə̑ɑ̈ṭəʌ* ['seine Stärke (= die des Branntweins)'] (KT 440) [= *kə̑ťəʌ*] ~ *ḳᶜɪ̈ťʌ́* ['es bleibt'] (KT 347) [= *kɨťəʌ*], Kaz. *mə̄sᵊʌ̥ʌ: m. ʌɛ̈ṭ̥ɨ̈* ['es muß essen'] (KT 1099) [= *mɔsəʌ*].

Az **ʌ* és az **l* mindenütt egybeesett (ld. a likvidák alatt: 3.8.).

A Sur. csoporthoz tartozó Likr. nyelvjárásban Karjalainen *ϑ*-t jegyzett fel, amely a többi Sur. nyelvjárás *ʌ*-jének felel meg. Mivel e mássalhangzó az U/FU **s*, **š* folytatójaként is szerepel, amelynek ugor kori előzményeként **ϑ*-t szokás rekonstruálni (ld. pl. Steinitz 1980: 131), bizonyos félreértésekre adott okot:

Steinitz (i. h.) a Likr. *ϑ*-t mint szabályos folytatót emlegeti, de nem talált semmi különöset abban, hogy "In allen... Dialekten ist fiugr. **s* – **š* mit **l* zusammengefallen" (i. h., ld. még i. m. 137), vagyis: hogy az **l*-t is Likr. *ϑ* képviseli, továbbá, hogy az **ĺ* helyén Likr. *ś*, *ϑ́*, *ź* áll (i. m. 137). Hajdú szerint: "Egy... izolált keleti osztják nyelvjárásban (Likriszovszkoje) az ugor *ϑ-* ma is megvan" (BUNyt. 105, jegyzet). Ugyanilyen értelemben nyilatkozott Collinder (CompGr. 58) és Lakó (1968: 51, 52) is. Karjalainen, aki ebből a nyelvjárásból gyűjtött, Likr. nyelvmesteréről így írt

(amiről Steinitz finnugor konszonantizmustörténetének írásakor még nem tudhatott, hiszen Karjalainen hangtörténeti munkájában a mássalhangzók ismertetésekor meg sem említi a *ϑ*-t, vö. OL XI–XIII): "Beim Sprechen von *l*- und *s*-Lauten 'lispelte' seine Zunge (er sprach *ϑ* und 'scharfes' *s*), andere habe ich nicht so sprechen hören (oder sollte er nur eine ältere Artikulationsart haben, denn alle Leute in diesen Dörfern sind jünger?" (KT XV). Karjalainent nyelvmestere életkorán kívül talán az is befolyásolta abban, hogy e kiejtésmódot archaikusabbnak tekintse, hogy az általa feljegyzett Likr. *ϑ*-s adatok egy részében ugor kori **ϑ*-val számoltak. Valamennyi említett kutató vélekedését el kell utasítanunk, hiszen

a) Karjalainen szavaiból az látható, hogy a többi Likr. nyelvjárást beszélő kiejtését e tekintetben nem találta a Sur. normától eltérőnek;

b) e nyelvmester beszédhibás volt;

c) e nyelvmester ugyanazt a hangot ejtette az U/FU/Ug. **l* folytatója (~ egyéb Sur. nyelvjárásokban: *ʌ*) helyén is, ill. – amint Steinitz is megállapította (ld. fent) – az ősosztj. **ľ*-t tartalmazó szavakban *ś*-, *ϑ́*-, *ź*-féle hangok (~ egyéb Sur. nyelvjárási *ʌ́*) voltak hallhatók (s ez a körülmény csak megerősíti azt, hogy beszédhibás volt az adatközlő), pl.

Likr. † *ϑìϑ* 'Atem' ~ VVj. *lil*, Trj. *ʌiʌ* (KT 1105)

Likr. † *ϑàϑťāɣɜ* 'stehen (inf.)', *ϑìźa*ˋ (imp. sg. 2.) ~ V *laľta*, *liľa*, Vj. *jaľta*, *jiľa*, Trj. *ʌåʌ́taɣə*, *ʌiʌ́a* (KT 1120)

Likr. † *śˀǒkᶜ*, *źǒkᶜ* 'dicht, eng' ~ V *ľõk*, Trj. *ʌ́ŏk* (KT 1114)

Figyelemreméltó, hogy a hátrahúzott nyelvheggyel képzett *ļ* ejtésében ez a "selypítés" nem érvényesült, pl. Likr. † *ļùļiˋ* 'ein Wasservogel' ~ VVj. *ļuļi*, Trj. *ļuļi* (KT 482); vagyis a posztalveoláris likvidánál nem jelentkezett a képzéshiba, hanem csak azon réshangoknál, amelyek posztdentális területen képződnek, azaz az *s*-nél (ezt Karjalainen nem jelölte speciális betűvel vagy diakritikus jellel) és azon mássalhangzóknál, amelyeknek a többi Sur. nyelvjárás szerint *ʌ*-nek vagy *ʌ́*-nek kell lennie. A túlnyomóan fonematikus transzkripciót alkalmazó DEWOS a többi Sur. nyelvjárás és mássalhangzós szavainak Likr. megfelelőiben *ϑ*, *ϑ́*, *ź* (!) jelölés mellett maradt, így voltaképpen megőrizte Karjalainennak a beszédhibát híven tükröző eredeti lejegyzésmódját. Ezzel részben megsértette a fonematikus elvet (ugyanazt a fonémát több betűvel: *ϑ́*, *ź* stb. jelöli), részben azt sugallja, hogy Steinitz a beszédhibás adatközlő *ϑ*-ját megőrzött régiségnek tartotta (ehhez még ld. Steinitz 1980: 131). – Az elmondottak értelmében tehát a Likr.-ban nem ugor kori sajátosságként él tovább (már csak azért sem, mert az U/FU **s*, **š*, Ug. **ϑ* helyén ősosztj. **ʌ*-lel kell számolnunk), ill. a Likr. *ϑ* *ʌ*-ként, az

ś, ź, ẑ, ϑ́ pedig *ʎ*-ként irandó át. Még megjegyzem, tudtommal Katz volt az első, aki észrevette, hogy a Likr. *ϑ* nem lehet megőrzött régiség (Katz 1972: 144–146, még vö. Katz 1973: 286), de hogy miként értelmezendő, azzal nem foglalkozott.

A finnugor hangtörténetnek jól ismert megállapítása, hogy az U/FU **s*, **š* hangoknak az osztjákban a szóbeli helyzetétől függően különféle nyelvjárási képviseleteik vannak (*l, j, ∅, ʌ, t*; ld. pl. Steinitz 1980: 131). Közbülső képviseletként, vagyis ősosztják előzményként leginkább **ʌ* hanggal számolhatunk (ld. Paasonen 1918: 117, még vö. Katz 1973: 286, Honti 1979a: 88).

3.7.1. Szókezdő **ʌ*

Voltaképpen csak a Vj. *j/∅*, VK *j* ~ egyéb nyelvjárási *ʌ/l/t* megfelelés igényel némi magyarázatot. Az **ʌ* változásai meglehetősen késeiek; az ősosztj. **ʌ* > Vj. VK *j* palatális hangrendű magánhangzók előtti helyzetben eltűnt, olykor pedig még a palatális hangrendű középső nyelvállásúak előtt is. Pl.

Vj. *i-* ~ V *li-*, Trj. J *ʌi-*, Sal. Irt. Ni. Šer. *te-*, Kaz. *ʌe-*, Ber. *le-*, O *li-* 'essen' (DEWOS 713); vö. fi. *syö-*, m. *e-, esz-, ev-* ua.

Vj. *iwti* ~ *jäwti*, VK *jiwti*, V *liwti*, Trj. J *ʌipte* stb. 'füttere ihn!' < Vj. *jäwət-*, V *läwət-* stb. 'füttern' (DEWOS 715) < Vj. *i-*, V *li-* stb. 'essen'

Vj. *ikər* ~ VK *jikər*, V *likər*, (Castr.) *λiker* 'Schlitten' (DEWOS 742)

Vj. *ül* ~ *jül*, V *lül*, Vart. *ʌüʌ* 'Rand' (DEWOS 754)

Vj. *ŏj* ~ *jŏj* ~ VK *jŏj*, V *lŏj*, Trj. J *ʌŏj*, Sal. Irt. *tĕj*, Ni. *tĭj*, Kaz. *ʌĭj* 'Eiter' (DEWOS 721); vö. m. nyj. *ev, év* ua.

Vj. *ĕj* ~ VK *jĕj*, V *lĕj*, Trj. J *ʌĕj*, Sal. Irt. *tĕj*, Ni. Šer. *tĭj*, Kaz. *ʌĭj*, Sy. *lĭj*, O *lij* 'Schöpflöffel' (DEWOS 719)

Vj. *erwä* ~ (Ter.) *jerwä*, V *lerwə*, Trj. J *ʌărpə*, Sal. *tărpə*, DN Kr. *terəp*, DT Ko. *tărəp*, Ni. *tărəp*, Kaz. *ʌărpĭ*, O *lărpi* 'Köder' (DEWOS 806, SVH 205)

A 'füttern' igében tapasztalt, az *ä* ~ *i* paradigmatikus magánhangzóváltakozást kísérő Vj. *j* ~ *∅* váltakozás nem kötelező, vö. Vj. *jiti* ['schöpfe es!'] ~ *jät-* 'schöpfen', vö. V ~ *litä* ~ *lät-* ua. (DEWOS 713)

Az összes egyéb magánhangzó előtt megőrződött az ősosztj. **ʌ*-ből származó Vj. *j*, pl.

Vj. *jĭt* ~ V *lĭt*, Trj. J *ʌĭt* stb. 'Ärmel' (DEWOS 812)

Vj. *jalə̑m-* ~ VK *jalə̑m-*, V *jalə̑m-*, Trj. *ʌåʌə̑m-* stb. 'stehlen' (DEWOS 757), vö. fi. *sala* 'Geheimnis'

Az *ʌ-re visszavezethető szókezdő képviselet voltaképpen semmiben sem különbözik a Vj.-ben a szókezdő ősosztják *j folytatóiétól (ld. 3.2.2.1.).

3.7.2. Nem-szókezdő *ʌ

A nem-szókezdő *ʌ az egész nyelvterületen egybeesett az *l-lel, pl.

V *loγəl-*, Vj. VK *joγəl-*, Trj. *ʌăχə̑ʌ-*, J *ʌăwəʌ-*, Sal. *toγət-*, Irt. *toχət-*, Ni. *tuχət-*, Kaz. *ʌǫχəʌ-*, O *loχəl-* 'kauen' (DEWOS 739, SVH 211) ~ zürj. *sęskį-* ua.

VVj. VK *kol*, Trj. J *koʌ*, Sal. *ķŏt*, Irt. Ni. Šer. *χut*, Kaz. *χǫʌ*, Sy. *χul*, O *χol* 'Fichte' (DEWOS 464, SVH 167) ~ fi. *kuusi*

3.8. Likvidák

Az őosztjákban négy likvida volt: *l, *ĺ, *ļ és *r. A letarális likvidák hármas oppozíciója csak a VVj. és a Ber. nyelvjárásokban maradt meg, az összes többiben ugyanis – ha fonetikailag meg is őrződött az ļ kakuminális jegye – fonematikusan irrelevánssá vált, mint az *ņ esetében is több nyelvjárásban. Az egész nyelvterületen egybeesett az *l és az *ʌ vagy az egyik, vagy a másik laterálisban, kivéve a Vj. VK nyelvjárásokban szókezdő pozícióban, az *ĺ pedig – mutatis mutandis – mindig a korrelációs pár alaptagjának, az *l-nek a sorsában osztozott.

A nyelvterület keleti és északi peremén az *l és az *ʌ *l*-ben esett egybe és ott az *ĺ *ĺ*-ként él tovább, a földrajzilag középsőnek nevezhető Sur. és Kaz. nyelvjárásokban *ʌ – *ʌ́* található; a Sal. Irt. Ni. Šer. területen is ez lehetett a helyzet egy korábbi szakaszban, majd *ʌ > *t*, *ʌ́ > *t́* változás révén alakultak ki a mai képviseletek (megjegyzendő, hogy a Sal. Irt. nyelvjárásokban a *ć > *t́* is növelte a nyelvtörténetileg fiatal *t́* fonéma megterheltségét).

Csak szókezdő helyzetben különíthetők el egymástól az *ʌ és az *l folytatói a Vj. VK adatok alapján: *ʌ- > *j-* (*∅-*), *l- > *l-*. Szóbelseji helyzetben azonban mindenütt egybeestek: az *ʌ és az *l a nyelvjárások egy részében (VVj. VK Ber. O) *l*-ben, más részében (Vart. Sur. Kaz.) *ʌ*-ben, a többiben (Sal. Irt. Ni. Šer.) pedig *t*-ben esett egybe. E változásokban az *l – *ĺ* oppozíció jelölt (markiert, marked) tagja, az *ĺ mindig követte az *l* változásait, vagyis *ĺ > VVj. VK Ber. O *ĺ*, Vart. Sur. Kaz. *ʌ́*, Sal. Irt. Ni. Šer. *t́*.

A O nyelvjárásban az *l és az *ḷ közti különbség is megszűnt, ott ti. *l*-ben estek egybe, míg másutt mindenütt eltérő képviseleteik vannak: VVj. VK Ber. *l* – *ḷ*, Vart. Sur. Kaz. *ʌ* – *l*, Sal. Irt. Ni. Šer. *t* – *l*.

Az *l × *ʌ > *ʌ > *t változás az eredeti *tə̂l/*təl, *čə̂l/*čəl, *ćə̂l/*ćəl szegmentumokban az Irt. nyelvjárásokban *t* ~ *tt*, *č* ~ *čč*, *ť* ~ *ťť*, a Ni. Šer. területen *tl̥* ~ *tt*, *šl̥* ~ *št*, *śl̥* ~ *śt* alternációt eredményezett (az előbbi szótagzáró, az utóbbi rendszerint magánhangzó előtti helyzetben lép fel): DN *χăt*, Ni. † *χ̮ăṭḶḶ*, Šer. † *χătl̥* 'Tag' ~ DN *χătta*, Ni. *χătla*, Šer. *χătta* (lat.), vö. VVj. *kotə̂l* ua. (KT 355, DEWOS 571–572), Kr. *čĕč* ['er richtet'] ~ *čĕččem* ['ich richtete es'] (KT 963), Ni. † *ṣ̌uṣ̌l̥l̥ʿ* ['er geht'], † *ṣ̌uṣ̌l̥l̥ṭə-* 'führen' (KT 963), Ko. *säť* ['er ist zu hören'] ~ *säťťem* ['ich bin zu hören'] (PD 2102), Ni. † *ṣ́ȧṣ́l̥l̥* ['es ist zu hören'] (KT 883), † *uśl̥l̥ťə-* 'schwemmen' (KT 96), Šer. † *tɔťl̥* 'er steht' ~ *tɔťťəm* 'ich stehe' (OChr. 46).

Példák az ősosztják laterális likvidák mai képviseleteire:

3.8.1. *l

VVj. *loγ*, Trj. *ʌăɣ*, J *ʌăw*, Sal. *toɣ*, *täw*, Irt. *täw*, Ni. *tɔw*, Kaz. *ʌɔw*, O *law* 'Pferd' (DEWOS 730, SVH 210)

VVj. *lɔnt*, Trj. J *ʌont*, Sal. Irt. Ni. Šer. *tunt*, Kaz. *ʌǫnt*, Sy. *lut* (*lunt-*), O *lont* 'stehlen' (DEWOS 770, SVH 212)

VVj. *lil*, Trj. J *ʌiʌ*, Sal. Irt. *tit*, Ni. *tĭt*, Kaz. *ʌĭʌ*, O *lil* 'Atem, Seele' (DEWOS 749, SVH 207)

3.8.2. *ľ

VVj. *ľäγ-*, Trj. J *ʌ́äk-*, Sal. Irt. *ťäk-*, Ni. *ťak-*, Kaz. *ʌ́ak-*, O *ľäk-* 'schießen' (DEWOS 864–865, SVH 222)

(Az 'Auge' szóval összetételben:) VVj. *kuľə̂m*, Trj. *kuʌ́ə̂m*, J *kuʌ́əm*, Irt. Ni. *χuťəm*, Kaz. *χuʌ́əm*, O *χuľəm* 'Augenwinkel' (DEWOS 492)

V *ľäľ*, Vj. *jäľ*, Trj. J *ʌ́äʌ́*, Sal. Irt. *ťäť*, Ni. *ťať*, Kaz. *ʌ́aʌ́*, O *ľäľ* 'Krieg' (DEWOS 760, SVH 222)

3.8.3. *ḷ

VVj. *ḷŏk*, Trj. J Sal. *lŏk*, DN Ko. *lŏk*, Ni. Kaz. *lŭk*, O *luk* 'Auerhuhn' (DEWOS 819, SVH 254)

VVj. *meḷək*, Trj. J *măləŋk*, Sal. *mălək*, Irt. Ni. Kaz. O *melək* 'warm' (DEWOS 928, SVH 254)

Vj. *kɔḷ*, Trj. J *kŏl*, Sal. *ḳol*, Irt. Ni. *χul*, Kaz. *χo̯l*, O *χol* 'Spalte' (DEWOS 484, SVH 556)

3.8.4. **r*

VVj. *räγ*, Trj. J *reγ*, Sal. Irt. *räw*, Ni. Kaz. *raw*, O *räw* 'fein; Asche' (DEWOS 1262, SVH 399)

VVj. *köri*, Trj. J *kări*, Sal. Irt. *kărə*, Ni. *kărə*, Kaz. *kărĭ*, O *kări* 'Sterlett' (DEWOS 673, SVH 120)

VVj. *kar*, Trj. J *kår*, Sal. *ḳor*, Irt. *χor*, Ni. Kaz. *χɔr*, O *χar* 'Rentierochs' (DEWOS 535, SVH 146)

3.9. Homorgán mássalhangzó-kapcsolatok

Öt ilyen mássalhangzó-kapcsolatot rekonstruálhatunk az ősosztjákra: **mp*, **nt*, **ńć*, **ṇč*, **ŋk*. Intervokalikus helyzetben lényegében megmaradtak, ill. csak a mássalhangzó-kapcsolatok második elemének változásai módosították mai képviseleteiket.

A Ber. nyelvjárásokban abszolút szóvégen, valamint szóbelsejében *s* előtt a kapcsolat utótagja jelentkezik (ld. Steinitz 1975: 30, Rédei 1961: 10 kk.).

A morfémahatáron kialakuló alkalmi hármas mássalhangzó-kapcsolatok rendszerint nem nazális elemük kiejtésével szoktak egyszerűsödni; leggyakrabban akkor maradhat meg a hármas mássalhangzó-kapcsolat, ha a harmadik mássalhangzó megegyezik a homorgán mássalhangzó-kapcsolat második elemével (ld. alább).

Az ősosztják homorgán mássalhangzó-kapcsolatok mai képviseletei

Ősosztják	VVj.	Sur.	Sal.	Irt.	Ni. Šer.	Kaz.	Ber.	O
**mp*	*mp*	*mp*	*mp*	*mp*	*mp*	*mp*	*(m)p*	*mp*
**nt*	*nt*	*nt*	*nt*	*nt*	*nt*	*nt*	*(n)t*	*nt*
**ńć*	*ńť*	*ńť*	*ńť*	*ńť*	*ńś*	*ńś*	*(ń)ś*	*ńś*
**ṇč*	*ṇč*	*ṇč*	*ṇš*	*ṇš, ṇč*	*nš*	*ṇš*	*(ṇ)š*	*ns*
**ŋk*	*ŋk* *(γ)*	*ŋk* *(γ)*	*ŋk, ŋḳ*	*ŋk, ŋχ*	*ŋk, ŋχ*	*ŋk, ŋχ*	*(ŋ)k, (ŋ)χ*	*ŋk, ŋχ*

A homorgán mássalhangzó-kapcsolatok közül inkább csak az *ŋk szenvedett el nagyobb változásokat, különösen keleten és főleg akkor, amikor hármas mássalhangzó-kapcsolat jött létre.

A "nazális mássalhangzó + homorgán orális mássalhangzó" szerkezetű kapcsolatok szóvégen és intervokalikus helyzetben általában megmaradtak, ill. ha az orális mássalhangzó ősosztják affrikáta folytatója, az északi nyelvjárásokban abszolút szóvégi helyzetben a mássalhangzó-kapcsolat nazális elemét vesztve egyszerűsödik. Pl.

Ni. Šer. Kaz. Sy. *kŭš*, O *kus* 'Nagel' ~ Ni. Šer. *kŭnšem*, Kaz. Sy. *kŭnšem*, O *kŭnsam* (px. sg. 1.) (~ V *kŏnč*) (KT 408, DEWOS 645, OA I, 26, 200)

Ni. *šaš* ~ *šanš*, Kaz. *šaš*, O *säs* 'Knie' ~ Kaz. *šanšem*, O *sänsam* (px. sg. 1.) (~ V *čänč*) (KT 950)

Ni. *mɔńś*, Šer. Kaz. Sy. *mɔś* ~ *mɔńś* 'Märchen' (~ V *mańt*) (DEWOS 942, SVH 243)

Ni. *tɔś* ~ *tɔńś*, Šer. *tɔś* ~ *tɔńś-*, Kaz. *ʌɔś* ~ *ʌɔńś-*, Sy. *lɔś* ~ *lɔńś-*, O *laś* ~ *lańś-* 'Schnee' (~ Trj. *ʌåńt*) (DEWOS 871, SVH 200)

A Ber. nyelvjárásokban a nazális elemű mássalhangzó-kapcsolat akkor is így egyszerűsödik, ha második eleme nem affrikátára megy vissza, pl.

Sy. *jĭk* 'Wasser' ~ *jĭŋka* (lat.) (OA I, 26), vö. V *jeŋk*, Ni. Kaz. *jĭŋk*, O *jiŋk* 'Wasser' (KT 160–161)

Sy. *lut* ~ *lunt-* 'Gans', vö. V *lɔnt*, Ni. Šer. *tunt*, Kaz. *ʌǫnt*, O *lunt* ua. (DEWOS 770)

Ha szóbelsejében a fenti homorgán mássalhangzó-kapcsolatokhoz még egy harmadik mássalhangzó járul, az így keletkezett alkalmi hármas mássalhangzó-kapcsolat – ha a 2. és a 3. elem közt nem következett be teljes asszimiláció – keleten és délen rendszerint a középső elem, északon inkább a nazális elem kiesésével egyszerűsödik.

Csak az *ŋk ment át nagyobb változásokon, főleg a hangtanilag konzervatívnak ismert keleti nyelvjárásokban:

1. Az első és a második szótag határán rendszerint *ŋk*, *ŋχ* képviseli, legfeljebb ha mássalhangzóval kezdődő morféma csatlakozik az ilyen kapcsolatot tartalmazó tövekhez, egyszerűsödhet valamelyik tagjának kiesésével. Pl.

VVj. Trj. *wiŋ-* ~ *wiŋk-*, Sal. *wiŋk-* 'hängenbleiben' (DEWOS 1608, SVH 524)

VVj. Trj. *wäŋ-* ~ *wäŋk-*, Sal. Irt. *wäŋk-*, Ni. Šer. Kaz. Sy. *waŋk-*, O *wäŋk-* 'kriechen' (DEWOS 1608, SVH 513)

VVj. *möŋk*, Trj. J *mă̆ŋk̦*, Irt. Ni. Šer. Kaz. O *meŋk* 'Waldgeist' (DEWOS 946)

2. Három olyan igében, amelyekben **ŋk*-val számolhatunk, a VVj. VK Sur. nyelvjárásokban csak *t*-vel bővített változata ismeretes, s ezekben az **ŋk* helyén puszta *ŋ* áll:

VVj. † *āŋ̣ə̄ʿṯà* (inf.) ~ † *i̯ŋ̣ṯì̯* (imp. sg. 2.) (= *aŋə̄tta*, *i̯ŋṯi̯*), Trj. † *ʿī̯ŋə̄ʿṯ̀ʿāʸз* (inf.) (= *i̯ŋə̄ttaγə̄*), J *ăŋət-* 'los-, aufbinden', vö. DT *eŋk-*, Kam. Ko. *ăŋχ-*, Šer. *eŋχ-*, Kaz. *eŋk-*, Sy. O *eŋk-* ua., Sal. *ăŋk̦əs-* 'отвязать(ся)' (KT 39, DEWOS 142, SVH 17)

V † *k̦ʿāŋ̣ə̄ʿṯà*, † *k̦ʿāŋ̣ə̄ʿṯ̀à* (inf.), *k̦ʿāŋ̣ə̄sə̄m* (praet. sg. 1.) (= *kaŋə̄tta*, *kaŋə̄tta*, *kaŋə̄tsə̄m*), Vj. † *k̦ʿāŋ̣ə̄ʿṯ̀à*, *k̦ʿi̯ŋ̣ṯà* (imp. sg. 2.) (= *kaŋə̄tta*, *ki̯nta*), Trj. † *k̦ʿūŋ̣ə̄ʿṯ̀ʿàʸз* (= *kuŋə̄ttaγə̄*), J *kuŋət-* 'klettern', vö. Sal. *k̦aŋk̦-*, *k̦oŋk̦-*, Irt. *χoŋχ-*, Šer. *χuŋχ-*, Kaz. *χǫŋk-*, Sy. *χuŋχ-*, O *χoŋχ-* ua., V *ki̯ŋkə̄w-juγ* 'Treppe' (KT 296–297, DEWOS 528, SVH 145)

Vj. † *mōŋ̣ə̄ʿṯ̀à* (inf.) ~ *mōŋ̣ə̄ʿl̦ə̄m* (praes. sg. 1.) ~ *mōŋ̣ṯì̯* (imp. sg. 2.) (= *moŋə̄tta*, *moŋə̄tlə̄m*, *moŋti̯*), † Trj. *mōŋ̣ə̄ʿṯ̀ʿāʸз* (inf.) ~ *mōŋ̣ə̄ṯʌ̣ə̄mʿ* (praes. sg. 1.) ~ *muŋ̣ṯʿà* (imp. sg. 2.) (= *moŋə̄ttaγə̄*, *moŋə̄tʌə̄m*, *muŋta*), J *moŋət-* 'abwischen' (inf.) ~ *muŋta* (imp. sg. 2.), vö. Kr. *moŋχ-*, Ni. Šer. *muŋχ-*, Kaz. *mǫŋk-* ua., Sal. *moŋk̦əs-* 'вытирать', VVj. *moŋti̯w* 'Handtuch', DN Kr. *moŋtep* 'Lappenwisch' (KT 519, DEWOS 951, SVH 262)

Korábban ezeket a *t*-t tartalmazó keleti osztják igetöveket *t* frekventatív képzős derivátumoknak véltem (GOV 98–99), ma inkább egy másfajta, morfonológiai jellegű váltakozáson alapuló magyarázatot látok valószínűnek, amelyre az ősosztják **söŋk-* 'schlagen' mai keleti képviseleteinek infinitivusi, folyamatos melléknévi igenévi és finit alakjai vezettek rá. Ezek pedig a következők:

† V *sō̰ŋəṯ̀ʿä̀ʿ* (inf.), *sō̰ŋəṯ̀з* (part. praes.), *sō̰ŋəʿl̦ìm* (praes. sg. 1.), *sō̰ŋəsìm* (imperf. sg. 1.), *səŋkʿì* (imp. sg. 2.), Vj. *sō̰ŋəṯ̀ʿà̀* (inf.), *sō̰ŋəʿl̦ìm* (praes. sg. 1.), *səŋkʿi* (imp. sg. 2.), Trj. *să̤ᵘŋʿṯʿā̰ʸз* (inf.), *să̤ᵘŋʿʌ̣è̦m* (praes. sg. 1.), *să̤ᵘŋkʿè̦m* (perf. sg. 1.), *să̤ᵘŋʿsè̦m* (imperf. sg. 1.) (= VVj. *söŋətä*, *söŋətə*, *söŋəlim*, *söŋəsim*, *sĕŋki*, Trj. *săŋ̣täγə*, *săŋ̣ʌem*, *săŋ̣k̦em*, *săŋ̣sem*); vö. Irt. *seŋkta* (inf.), Ni. *seŋta* (inf.), *seŋke* (imp. sg. 2.), Kaz. *seŋtĭ* (inf.), *seŋke* (imp. sg. 2.), O *seŋta* (inf.) (KT 852)

A fentebb idézett három ige ('losbinden', 'klettern', 'abwischen') ugyanúgy viselkedik a VVj. VK Sur. nyelvjárásokban, mint a 'schlagen' a VVj.-ben, azzal a különbséggel, hogy ezekben a felszólító módú igealakok is tartalmaznak egy *t* elemet: V *i̯ŋti̯*, Vj. *i̯ŋta*, *aŋta*, Trj. *i̯ŋtę* (KT 39), VVj. *ki̯ŋta*, Trj. *kuŋta* (KT 296–297), Vj. *moŋti̯*, Trj. *mi̯ŋtę*, *muŋtę* (KT 519) – ezen igék tőtani viselkedéséről még ld. alább is.

Csak az infinitivus alapján nem dönthető el – amint ez a négy ige mutatja –, van-e a tőben *t*; ez csak az időjel nélküli alakok segítségével tisztázható. Hogy ez mennyire így van, mutatják a *t*-t nem tartalmazó igék főnévi igenevei, ill. a *t* tövű igék, ezek infinitivusában ugyanis csak rövid *t* van. Pl.

† Trj. *ʌ̣ìt̯ˁā̯ʸз* ~ V *l̯ìt̯äˋˁ*, Vj. *iˋn̯t̯ä̀* (= *ʌi-täγə*, *li-tä*, *i-ntä*) 'essen' (KT 1098–1099)

† V *mət̯ä̀ˋˁ*, Trj. *mə•t̯ˁā̯ʸз* ~ Vj. *mən̯t̯ä̀* (= *mĕ-tä*, *mĕ-täγə*, *mĕ-ntä*) 'geben' (KT 553)

† V *rāk̯ˁə̂n̯t̯aˋˁ* ~ Vj. *rāk̯ˁə̂n̯t̯à*, Trj. *rā̊k̯ˁə̂n̯t̯ˁāʸз* (= *rakə̂n-ta*, *rakə̂n-ta*, *råkə̂n-taγə̂*) 'einstürzen' (KT 796)

† V *sō̯γən̯ˁt̯äˋ*, Vj. *sō̯γən̯ˁt̯ä̀* ~ Trj. *sä̯u̯ˌən̯t̯ˁā̯ʸз* (= *söγənt-tä*, *söγənt-tä*, *sä̆γəntə-täγə*) 'flechten' (KT 825)

Ehhez még adalékként megemlíthető, hogy a koronális mássalhangzókat követő *t* is szokott jelentkezni félhosszúként, pl.

† V *ən̯t̯ɜ*, Vj. *ə•n̯t̯ɜ* ~ Trj. *ə•n̯t̯ˁə* (= *ĕntə*) 'nein' (KT 58, MSFOu. 128: 213)

† V *piˋl̯t̯ət̯äˋ* ~ Vj. *piˋl̯t̯ət̯ä̀*, Trj. *pˁiˋʌ̣t̯ˁət̯ˁā̯ʸз* (= *piltə-tä*, *piltə-tä*, *piʌtə-täγə*) 'hinzufügen' (KT 788–789)

Vagyis ezekből az adatokból az a tanulság szűrhető le, hogy a *t̯* fonematikusan nem mindig *tt*, ill. a *t* is lehet fonematikusan *tt*. Ennek megállapításával már közelebb is férkőztünk a VVj. *aŋə̂t-* stb. ~ DT *eŋk-*, Šer. *eŋχ-* stb. 'los-, aufbinden' típusú megfelelések magyarázatához.

Ha egy igető homorgán mássalhangzók kapcsolatára végződik, az infinitivus képzője ritka kivételtől eltekintve nem *ə̂/ə* közbeiktatásával csatlakozik a tőhöz. Ha a mássalhangzó-kapcsolat második tagja **č*, vagy **ć*, annak folytatója teljesen magához hasonítja az infinitivus *t*-jét, majd ez a fonetikailag hosszú mássalhangzó vagy rövid mássalhangzóvá lesz, vagy félhosszú fokon jelentkezik. Pl.

† V *kˁən̯ˁˌt̯š̯äˁ*, Vj. *kˁən̯ˁˌt̯š̯ä̀* ~ *kˁən̯ˁˌt̯š̯ət̯ä̀* (!), Likr. *kˁən̯ˁt̯š̯ā̯γз*, Trj. *kˁən̯ˁˌt̯š̯ā̯ʸз* (= *kĕn̥č-tä*, *kĕn̥čə-tä*, *kĕn̥č-täγə*) 'suchen' (KT 411)

† Vj. *i̯äˋńˁt̯ä̀*, Trj. *i̯ęˋńˁt̯ā̯ʸз* (= *jäńt́-tä*, *jeńt́-täγə*) 'trinken' (KT 176)

† V *ja˘ŋ̍ʲt̬ə̀ʲ*, Vj. *ja˘ŋ̍ʲt̬ə*, VK *ja˘ŋ̍tə̀* ,Trj. *jə̊̀˘ŋ̍ʲt̬ʲāʸɜ* (= *jant-ta*, *jântta*γə) 'nähen' (KT 175)

Mivel az *ŋk* tagjai nem koronális mássalhangzók, nem következik be a *t*-nek sem a hasonulása, sem félhosszúvá válása, hanem csak a homorgán mássalhangzó-kapcsolat egyszerűsödése, pl.

† VVj. *u̯i˘ŋ̍ʲt̬ə̀*, Trj. *"u̯i˘ŋ̍ʲt̬ʲq̄ʸɜ* (= *wiŋk-tä*, *wiŋk-täγə*) 'hängen bleiben' (KT 220)

† VVj. *u̯ä˘ŋ̍ʲt̬ə̀*, Trj. *"u̯ą˘ŋ̍ʲt̬ʲq̄ʸɜ* (= *wäŋk-tä*, *wäŋk-täγə*) 'kriechen' (KT 219)

A fentebb idézett három ige és a *söŋk-* 'schlagen' ige infinitivusában is *ŋk-t* > *ŋt* változással kell számolnunk. Viszont az egész osztják nyelvterületen megfigyelhető, hogy miután a homorgán mássalhangzó-kapcsolat és a hozzá járuló harmadik mássalhangzó együttese a középső mássalhangzó kiesésével alkalmi (nem homorgán) mássalhangzó-kapcsolattá alakult, az *ə̂*/*ə* közbeiktatásával (ha az utótag laterális, akkor annak szótagalkotóvá válásával) megbontja e mássalhangzó-kapcsolatot. Pl.

Vj. *wiŋkəlt-* ~ *wiŋəlt-* 'zum Hängenbleiben bringen' (DEWOS 1608)

**ontə̂l-* > † V *q̄ʲŅ̍ʲt̬ə̀*, Vj. *q̄ʲŋ̍ə̂ʲt̬ə̀*, Trj. *ʿq̄ʲŋ̍ʌt̬ʲāʸɜ*, J *ǫntɬə-*, Ni. *uŋ̍ʲt̬ɬ̍t̬ə̀*, Šer. *untɬ̍-* ~ *untt-*, Kaz. *u̯ǫ˘Ņ̍ʌt̬ɬ̍*, O *q̄Ņ̍ɬ̍ʲtə˘*, (Stein.) *ontl-* (= V *ontə̂l-ta*, Vj. *onə̂l-ta*, Trj. *ŏnə̂ʌ-taγə̂*, J *ŏntəʌ-*, Ni. *untəl-ta*, Šer. *untəl-* ~ *untt-*, Kaz. *wǫnəʌ-tĭ*, O *onəl-ta*, *ontəl-*); DN *unttə-*, Sal. *ŏnətt-*, Sy. *utl-* 'kennen, lernen' (KT 62–63, PD 2813, DEWOS 125, SVH 327)

**tĕntəl-* > † V *t̬əŋ̍ʲəɬ̍t̬ə̀ʲ*, Vj. *t̬əŋ̍əɬ̍ʲt̬ə̀*, Trj. *t̬əŋ̍ʌt̬ʲq̄ʸɜ*, J *təntɬə-*, Ko. *tənttə-*, Ni. *t̬ə̆ŋ̍ʲt̬ɬ̍t̬ə̀ʲ*, Kaz. *t̬ə̆ŋ̍ʲʌt̬ɬ̍*, O *tǫŋ̍ʲɻɻtə˘* 'bereiten (Fell)' (= VVj. *tĕnəltä*, Trj. *tĕnəʌtäγə*, J *tĕntəʌ-*, Ko. *tĕnttə-*, Ni. *tăntəlta*, Kaz. *tănəʌtĭ*, O *tă̆nəlta*) (KT 1004–1005, PD 2520, DEWOS 1446)

**jintəl* (DEWOS: **intəl* [!]) > † V *īŋ̍ʲɬ̍ʲ*, Vj. *īŋ̍ɬ̍ʲ*, Trj. *ʿi˘ŋ̍ʌ*, J *ɨntɻ*, Ni. *i̯eŋ̍ʲt̬ɬ̍ʲ*, Kaz. *i̯ɛ̄ŋ̍ʌʌ*, O *iŅ̍ɬ̍* (= VVj. *inəl*, Trj. *inəʌ*, J *intəʌ*, Ni. *jentəl*, Kaz. *jenəʌ*, O *inəl*); DN *int*, Šer. *jent*, Sy. *jetl* 'Schneide' (KT 61, PD 201, DEWOS 124)

jäńćəlt-*/jeńćəlt-* > † V *i̯ā̆ʲŅ̍ɬ̍ɻəɬ̍t̬ə̀ʲ*, Vj. *i̯ā̆ʲńəɬ̍ʲt̬ŋ̍ŋ̍t̬ə̀*, Trj. *i̯ę˘ńʎt̬ə-t̬q̄ʸɜ*, J *i̯èńḱ-*, DN *i̯ə•ńt̬ə̆Ḍə˘*, Ko. *i̯ə̀ńḱ-*, Ni. *i̯ə̄•ʂ̍ʲi̯əɬ̍ə̀ʲ*, Kaz. *i̯ą˘•Ńʌśə:ɬ̍ĭ*, O *i̯ēśɬ̍Lʲtɜ:də˘* 'tränken' (= V *jäńəltətä*, Vj. *jäńəltəntä*, Trj. *jeńəʎt̬ətäγə*, J *jeńt̬-*, DN *jäńt̬ətə*, Ko. *jäńt̬-*, Ni. *jaśtətə*, Kaz. *jańəʎśətĭ*, O *jeśəltətə*) (KT 177, PD 273)

**kuńćəl* > † V *ḳʲūńʾɬ̍*, Vj. *ḳʲūńəɬ̍*, Trj. *ḳʲuńʌ*, *ḳʲuńɻʌ*, J *ḳʲùńḰɻ*, Ni. *χuńʲt̬ɬ̍ɻ*, Šer. *χuńtɬ̍*, Kaz. *χǫńʲɻʌ*, Sy. *χuśɬ*, O *χu̯Ņ̍ɬ̍*, (Stein.) *χuńtɬ̍* (=

V *kuńə̂l'*, Vj. *kuńə̂l'*, Trj. *kuńə̂ʌ́*, J *kuńt'ə̂ʌ́*, Ni. Šer. *χuńt'əl'*, Kaz. *χǫńəʌ́*, Sy. *uśəl*, O *χuńəl'*, *χuńt'əl'*); Irt. *χuńt'* 'Röte am Himmel' (KT 323, PD 572, DEWOS 522–523) – Steinitzcel (1976: 100–101, DEWOS 523) ellentétben nem látom indokoltnak e szó esetében kétféle ősosztják alakkal (**kuńćə̂l*, **kuńə̂l*) számolni, amelyek később kontaminálódtak volna egymással, hiszen az **ə̂/*ə̂ ∅*-vá redukálódása egyéb szavakban is létrehozott olyan tőalternánst, amely egyes nyelvjárásokban kizárólagossá lett. Pl.

**ńi̯ṇčə̂ltə̂-* > † V *ńī•ṇᶜl̥̥ᶜṯaˋᶜ*, Vj. *ńī•ṇə̂l̥ᶜṯà*, Trj. *ńī̯ṇʌ̥ʌ̥ṭᶜə̂ṯ̀ā̆ʸɜ*, J *ńòntšL̥-*, Ni. *ńɪ̣š̥l̥l̥ṯəṯȧᶜ*, *ńɪ̣š̥ᵊṯ̆ṯəṯȧᶜ*, Kaz. *ńi̯ṇl̥̥ᶜš̥ə̥ṯi̯*, *ńi̯š̥l̥l̥ᶜṯɜ:ṯi̯* (= VVj. *ńi̯ṇə̂lt-ta*, Trj. *ńi̯ṇə̂ʌtə̂-taγə̂*, J *ńi̯ṇčə̂ʌ-*, Ni. *ńĭšəltə-ta*, *ńĭšəttə-ta*, Kaz. *ńĭṇəl̥šə-tĭ*, *ńĭšəl̥tə-tĭ*) 'ausdehnen' (KT 622, PD 1479, DEWOS 1060)

E jelenség vajon nem arra utal-e, hogy az osztják nyelvjárásokban a szótagalkotó laterálisok (*l̥*, *l̥'*, *l̥̥*, *ʌ̥*, *ʌ̥́*) fonémastátuszra tesznek (vagy máris tettek) szert?

Az eredetileg **ŋk*-ra végződött igetövekben bekövetkezett változás némileg emlékeztet erre, ti. a szótaghatáron kialakuló allofónoknak köszönhetően olyan változások indultak el, amelyek módosítják egyes tövek fonémaszerkezetét. Az **ŋk*-ra végződött igetövekben az infinitivusi *t*-nek *t̀*-vé való fakultatív nyúlásával a tő inetimologikus *t*-vel bővült, tehát pl. *kaŋk-ta* > *kaŋta* > *kaŋə̂ta* ~ *kaŋə̂t̀a* = *kaŋə̂t-ta*. Ennek a változási sornak ékesen szóló bizonyítéka a VVj. *söŋk-* 'schlagen' ige, amely e fejlődésben félúton van, magánhangzós kezdetű szuffixumok előtt ugyanis az eredeti *ŋk* végű tőalternánst őrzi, pl. *sĕŋki* (imp. sg. 2.). Az inetimologikus *t*-t tartalmazó tő általánosulását igen megkönnyítette az a körülmény, hogy a prekonszonantikus *t* kieshet, így a magánhangzós morfémák előtti helyzetben fonetikailag azonosan viselkednek a *t*-s és nem *t*-s tövek a VVj.-ben, és korábban nyilván a Sur.-ban is ez volt a helyzet. Pl.

† V *k̥ᶜāŋə̂ᶜṯaˋ*, Vj. *k̥ᶜāŋə̂ᶜṯà*, Trj. *k̥ᶜūŋə̂ᶜṯ̀ᶜā̆ʸɜ* (inf.): V *k̥ᶜāŋə̂ᶜl̥ᶜə̂mᶜ*, Vj. *k̥ᶜāŋə̂ᶜl̥ə̂mᶜ*, Trj. *k̥ᶜūŋə̂ᶜṯʌ̥ə̂mᶜ* (praes. sg. 1.), V *k̥ᶜāŋə̂sə̂m*, Vj. *k̥ᶜāŋə̂sə̂mᶜ*, Trj. *k̥ᶜùŋə̂ṯsə̂m* (imperf. sg. 1.), VVj. *k̥ᶜi̯ŋṯà*, Trj. *k̥ᶜuˋŋṯà* (imp. sg. 2.) (VVj. *kaŋə̂tta*, Trj. *kuŋə̂ttaγə̂*, VVj. *kaŋə̂tlə̂m*, Trj. *kuŋə̂tʌə̂m*, VVj. *kaŋə̂tsə̂m*, Trj. *kuŋə̂tsə̂m*, VVj. *ki̯ŋta*, Trj. *kuŋta*), vö. Irt. *χoŋχ-*, Ni. Šer. *χuŋχ-*, Kaz. *χǫŋk-*, Sy. *χuŋχ-*, O *χoŋk-* 'klettern' (KT 296–297, DEWOS 528)

† V *sǭŋəᶜṯ̀äˋᶜ*, Vj. *sǭŋəᶜṯ̀ä*, Trj. *sǭ̆ᵘŋᶜṯā̆ʸɜ* (inf.): V *sǭŋəᶜl̥ᶜìm*, Vj. *sǭŋəᶜl̥ìm*, Trj. *sǭ̆ᵘŋᶜʌ̥ę̀mᶜ* (praes. sg. 1.), V *sǭŋəsìm*, Tr. *sǭ̆ᵘŋᶜsę̀mᶜ* (imperf. sg. 1.), VVj. *səŋkᶜì* (imp. sg. 2.), (VVj. *söŋətä* [= ? *söŋəttä*], Trj. *sǎŋtäγə*, VVj. *söŋəlim* [= ? *söŋətlim*], Trj. *sǎŋʌem*, V *söŋəsim* [= ? *söŋətsim*], Trj.

sǎŋsem, VVj. *sěŋki*), vö. Irt. Ni. Šer. Kaz. Sy. O *seŋk-* 'schlagen' (KT 852, DEWOS 1350)

† V *t̯ǭŋəʿt̯ä̀ʿ*, Vj. *t̯ǭŋəʿt̯ä̀* (inf.): V *t̯ǭŋəʿL̯əm*, Vj. *t̯ǭŋəʿl̯əmʿ* (praes. sg. 1.), V *t̯ǭŋəsəm*, Vj. *t̯ǭŋəʿsẹm* (imperf. sg. 1.), V *t̯ǫ̀ŋt̯əs*, Vj. *t̯ǫ̀ʾŋt̯əs* (imperf. sg. 3.) (= VVj. *töŋəttä*, VVj. *töŋətləm*, VVj. *töŋətsəm*, VVj. *töŋtəs*) 'satt werden' (KT 993, DEWOS 1454)

3. Az alábbi két igében is azzal számolhatunk, hogy a tővégi *ŋk* mássalhangzó előtt *ŋ* hanggá egyszerűsödött. Ezt követően az – ugyancsak mássalhangzó előtt – réshanggá, *γ*-vá lett, amelyet intervokalikus helyzetben *k* váltott fel. Úgy vélem, csak így magyarázható a V *γ* ~ *k*, Vj. Sur. *k* ~ Sal. *ŋk̥* ~ Irt. Ni. Šer. *ŋχ*, Kaz. O *ŋk* az alábbi adatokban (ennél lényegesen egyszerűbb magyarázat lenne, hogy az **ŋk* keleten mássalhangzó előtt *k*-vá egyszerűsödött, de a keleti nyelvjárásokra nem jellemző, hogy az első és második szótag határán lévő homorgán mássalhangzó-kapcsolatok nazálisuk elvesztésével egyszerűsödnének).

V *čɔγ-* ~ *čɔk-*, Trj. J *čok-*, Sal. *šoŋk̥-*, Irt. *čoŋχ-*, Ni. Šer. *šuŋχ-*, Kaz. *šǫŋk-* 'mit dem Fuß stoßen' (DEWOS 254, SVH 43)

V *waγ-* ~ Trj. J *wåk-*, Sal. *waŋk̥-*, Irt. *waŋχ-*, Ni. Kaz. *wɔŋk-*, Sy. *wɔŋχ-* 'behauen' ~ VVj. *wakə̂nt-*, Trj. *wåkə̂nt-* ~ DN *waŋχənt-*, Kaz. *wɔŋkant-* ua. (DEWOS 1566–1567, SVH 507)

Két egyszótagú főnévben keleti-déli **γ* ~ déli-északi **ŋk* megfelelést találunk:

VVj. *mɔγ*, Trj. *moɣ̥*, *moγ*, J *mow*, Sal. *moγ*, DN DT Ko. Kr. *moχ* ~ DN *maŋχ*, Ni. *mɔŋχ*, Kaz. *mǫŋk*, *mɔŋk*, O *moŋk* 'Rücken der Axt' (KT 504, 516, DEWOS 901, SVH 259) ~ vog. LM *mḗŋk̥*, So. *māŋχ̥* – az **ŋk* eredetisége mellett szól a vogul megfelelő is.

VVj. *maγ* (*maγə̂t* pl.), Trj. J *måγ*, Kam. Ko. *maχ* ~ Ni. *mɔŋχ*, Šer. *muŋχ-*, Kaz. *mǫŋk*, O *maŋk* 'Biber' (DEWOS 897)

4. Ha az **ŋk* nem az első szótagi magánhangzót követte, hanem a szóban hátrább állt, akkor csak a Sur. és részben a Sal. őrizte meg e hangkapcsolatot, míg az összes többiben a nazális kiesésével egyszerűsödött. Pl.

Likr. Mj. J *měrəŋk* ~ Irt. *měrək*, Ni. Šer. Kaz. *mărək*, O *mǎrək* 'Oberarm' (DEWOS 963)

Likr. Mj. Trj. *mŏrə̂ŋk*, J *mŏrəŋk*, Sal. *mŏrəŋk̥* ~ VVj. VK *morə̂k*, Irt. Ni. Šer. *murəχ*, Kaz. *mǫrəχ*, Sy. *murəχ*, O *morəχ* 'Sumpfbrombeere' (DEWOS 960, SVH 263)

Likr. Mj. Trj. J *măləŋk* ~ VVj. *meḷək*, Sal. *mălək*, Kam. C Ni. Kaz. *melək*, Sy. *meḷək*, O *melək* 'warm' (DEWOS 928, SVH 254)

Likr. Mj. Trj. *kolə̑ŋk*, J *koləŋk*, Sal. *ḳuləŋḳ* ~ VVj. *kɔḷə̑k*, VK *koḷə̑k*, Irt. Ni. Šer. *χuləχ*, Kaz. *χǫləχ*, Sy. *χuḷəχ*, O *χoləχ* 'Rabe' (DEWOS 488, SVH 170)

(Ter.) Ag. Trj. J *koləŋk-*, (Paas.) J *kuləŋk-*, (Ter.) Sal. *ḳoləŋḳ-* (*o* = ? *u*) ~ Ko. Kr. Ni. *χuləχ-*, Kaz. *χǫləχ-* 'an etwas hängen bleiben' (DEWOS 489, SVH 170)

Vajon helyes-e eredetibbnek azt az állapotot elfogadni, vagyis az *ŋk* képviseletet, amely csak két nyelvjárásterületen jelentkezik? Ezzel egy másik kérdés állítható szembe: számolhatunk-e azzal, hogy a Sur.-ban és részben a Sal.-ban a *k* elé homorgán képzésű nazális keletkezett? Az első kérdésre igenlő, a másodikra tagadó választ kell adni, hiszen másodlagosan keletkezett, anorganikus nazálisra alig van példa, ami van is, csak a nyugati nyelvjárásterületről való, és leginkább az első szótag határán fordul elő:

Ko. *paťaŋχ* ~ P *påʌ̑ək*, Kaz. *pɔʌ̑əχ* 'Stummelschwanz; Hinterpfote' (DEWOS 1164)

O *χamp* ~ Ni. Kaz. *χɔp*, O *χap* 'Türschwelle' (DEWOS 529)

O *wes* 'Mammut' ~ *wensət* (pl.) ~ VVj. *wes*, Trj. *wă̑s*, DN C Ni. Kaz. *wes* ua., VVj. DN C Kaz. *wesət* (pl.)

A denazalizáció valószínűleg azzal magyarázható, hogy "nazális mássalhangzó + homorgán képzésű orális zárhang/affrikáta/réshang" szerkezetű mássalhangzó-kapcsolat – ismereteim szerint – nem fordul elő az első szótagnál hátrább, kivéve két, *nt* képzős Trj. szót (ezeket ld. Sauer, Nombild. 43–44).

3.10. Összefoglalás helyett

Az ősosztják mássalhangzók közül a nyelvheggyel képzett (koronális) fonémák mentek át a legnagyobb változáson, különösen a laterálisok és az affrikáták körében tapasztalható nagyfokú egyszerűsödés. Az alábbi táblázat tartalmazza a koronális mássalhangzók változásait, mai nyelvjárási képviseleteit. E fejlemények alig ismernek kivételeket, legfeljebb szórványos esetekről lehetne beszámolni. Megemlítendő, hogy a posztalveoláris koronális (azaz "–anterior") mássalhangzók csak a Ni. Šer. O nyelvjárásokból tűntek el mint fonémák, a többiben legalább az *n* – *ṇ* pár őrizte meg ezt az oppozíciót, s ezekben még ma is érvényesül az ősosztják

kori kakuminális oppozíció (az Irt.-t illetően azonban az *ṇ* talán mégis csak az *n* fonéma variánsa a *č* mellett). A palatalizáltság szerinti asszimiláció viszont változatlanul hat az egész nyelvterületen: a posztalveoláris/palatalizált mássalhangzók e jegyükben magukhoz hasonítják a rájuk következő nem-posztalveoláris/ nem-palatalizált koronális mássalhangzókat. A Sur. és Irt. nyelvjárásokban ilyenkor "zárhang ~ affrikáta", a Kaz. és Ber. nyelvjárásokban "zárhang ~ réshang" váltakozás alakult ki.

Az O nyelvjárásban meglévő *ť* fonéma történetileg idegen elem, ez ugyanis – főleg jurák – jövevényszavak révén honosodott meg.

Az egyes ősosztják mássalhangzók mai nyelvjárási folytatóiról az alábbi két táblázat ad kellő áttekintést.

3.10.1. A koronális mássalhangzók képviseletei

E táblázat (ld. 114. l.) nemcsak azt kívánja szemléltetni, melyik ősosztják mássalhangzónak milyen folytatói vannak a mai nyelvjárásokban, hanem azt is, hogy azok milyen közbülső fokon keresztül alakultak ki.

3.10.2. Az ősosztják mássalhangzók leggyakoribb képviseletei

(ld. 115–116. l.)

Az ősosztják koronális mássalhangzók változásai

V	Vj.	Sur.	Sal.	Irt.	Ni. Šer.	Kaz.	Ber.	O
*r > r	*r > r	*r > r	*r > r	*r > r	*r > r	*r > r	*r > r	*r > r
*s > s	*s > s	*s > s	*s > s	*s > s	*s > s	*s > s	*s > s	*s > s
*t > t	*t > t	*t > t	*t > t	*t > t	*t > t	*t > t	*t > t	*t > t
*ʌ- > l-	*ʌ- > j-, Ø-	*ʌ x *l > ʌ	*ʌ x *l > *ʌ > t	*ʌ x *l > *ʌ > t	*ʌ x *l > *ʌ > t	*ʌ x *l > ʌ	*ʌ x *l > l	*ʌ x *l > l
*ʌ x *l > l	*ʌ x *l > l							
*ʌ́ x *l′ > l′	*ʌ́ x *l′ > l′	*ʌ́ x *l′ > ʌ́	*ʌ́ x *l′ > *ʌ́ > t́	*ʌ́ x *l′ > *ʌ́ > t́	*ʌ́ x *l′ > *ʌ́ > t́	*ʌ́ x *l′ > ʌ́	*ʌ́ x *l′ > l′	*ʌ́ x *l′ > l′
*l > l	*l > l	*l > l	*l > l	*l > l	*l > l	*l > l	*l > l	*l > l
*ć > t́	*ć > t́	*ć > t́	*ć > t́	*ć > t́	*ć > ś	*ć > ś	*ć > ś	*ć > ś
*č > č	*č > č	*č > č	*č > š	*č > č, š	*č > š	*č > š	*č > š	*č > *š > s
*n > n	*n > n	*n > n	*n > n	*n > n	*n > n	*n > n	*n > n	*n > n
*ń > ń	*ń > ń	*ń > ń	*ń > ń	*ń > ń	*ń > ń	*ń > ń	*ń > ń	*ń > ń
*ṇ > ṇ	*ṇ > ṇ	*ṇ > ṇ (Paas. J *n*)	*ṇ > ṇ	*ṇ > ?ṇ/?n	*ṇ > n	*ṇ > ṇ	*ṇ > ṇ	*ṇ > n

Az ősosztják mássalhangzók leggyakoribb képviseletei

Ősosztj.	V	Vj.	Sur.	Sal.	Irt.	Ni. Šer.	Kaz.	Ber.	O
*w	ld. 3.2.1.								
*j	ld. 3.2.2.								
*γ	ld. 3.2.3., 3.3.3.								
*ɣ̣	γ	w	Trj. γ, J w	w	w	w	w	w	w
*p	p-, -p-	-w(-)	p	p	p	p	p	p	p
*t	t	t	t	t	t	t	t	t	t
*k	ld. 3.3.3.								
*m	m	m	m	m	m	m	m	m	m
*n	n	n	n	n	n	n	n	n	n
*ń	ń	ń	ń	ń	ń	ń	ń	ń	ń
*ṇ	ṇ	ṇ	ṇ	ṇ	? n, ? ṇ	ṇ	n	n	n
*η	η	η	η, η̣	η, η̣	η, γ	η	η	η	η
*ć	ť	ť	ť	ť	ť	ś	ś	ś	ś
*č	č	č	č	š	č, š	š	š	š	s
*s	s	s	s	s	s	s	s	s	s
*ʌ	l	j-, ∅-, -l(-)	ʌ	t	t	t	ʌ	l	l
*l	l	l	ʌ	t	t	t	ʌ	l	l
*ľ	ľ	ľ	ʌ́	ť	ť	ť	ʌ́	l	l
*ḷ	ḷ	ḷ	l	l	l	l	l	ḷ	l
*r	r	r	r	r	r	r	r	r	r

Az ősosztják mássalhangzók leggyakoribb képviseletei (folytatás)

Ősosztj.	V	Vj.	Sur.	Sal.	Irt.	Ni. Šer.	Kaz.	Ber.	O
**mp*	*mp*	*mp*	*mp*	*mp*	*mp*	*mp*	*mp*	*-p(-), -mp-*	*mp*
**nt*	*nt*	*nt*	*nt*	*nt*	*nt*	*nt*	*nt*	*-t(-), -nt-*	*nt*
**ńć*	*ńť*	*ńť*	*ńť*	*ńť*	*ńť*	*-ś, -ńś-*	*-ś, -ńś-*	*-ś(-), -ńś-*	*-ś, -ńś-*
**ņč*	*ņč*	*ņč*	*ņč*	*ņš*	*ņč, ņš*	*-š, -nš(-)*	*-š, -ņš(-)*	*-š, -ņš(-)*	*-s, -ns(-)*
**ŋk*	*ŋk (γ)*	*ŋk (γ)*	*ŋk (γ)*	*ŋk, ŋķ*	*ŋk, ŋχ*	*ŋk, ŋχ*	*ŋk, ŋχ*	*-k(-), -ŋχ(-), -k-, -ŋχ(-)*	*ŋk, ŋχ*

4. AZ OBI-UGOR ALAPNYELV KONSZONANTIZMUSA

4.1. Fonématáblázatok

Obi-ugor alapnyelv

w		*j*		*γ*	*χ*
p	*t*			*k*	
m	*n*	*ń*		*ŋ*	
		ć	*č*		
	s		*š*		
	ϑ				
	ʌ	*ʌ́*			
	l	*ĺ*			
	r				

Ősvogul

w		*j*		*γ*	*χ*
p	*t*	*t́*		*k*	*k̮*
m	*n*	*ń*		*ŋ*	*ŋ*
		ć			
	s		*š*		
	l	*ĺ*			
	r				

Ősosztják

w		*j*		*γ*	*χ*
p	*t*			*k*	
m	*n*	*ń*	*ṇ*	*ŋ*	
		ć	*č*		
	s				
	ʌ				
	l	*ĺ*	*l̩*		
	r				

4.2. Szemivokálisok

Az obi-ugor alapnyelvre a következő négy szemivokális tehető fel: **w*, **j*, **γ*, **χ*. A **w* csak szókezdő, a **γ* és a **χ* csak nem-szókezdő helyzetben fordult elő.

4.2.1. *w

Obi-ugor vokalizmustörténeti munkám (GOV) írásakor még nem tudtam eldönteni, hogy felső nyelvállású veláris illabiális magánhangzó előtt mikor tehető fel *w* az ősosztjákban, az ősvogulban és az obi-ugor alapnyelvben. Ennek következtében most ad hoc jellegűnek látom akkori **wū-*, **(w)ū-* rekonstruktumaim egy részét.

Obi-ugor alapnyelvi **u-* és **ŭ-* szókezdet egyáltalán nem fordul elő az általam feldolgozott anyagban (ld. GOV 123–130, 190 kk.).

Ha az ősosztjákra **wu-* tehető fel, minden bizonnyal az obi-ugor alapnyelvben is számolhatunk **w*-vel, amint erre a vogul megfelelések utalnak, vö. osztj. **wu- ~ *wuj-:* V *wu- ~ wuj-*, Vj. *u- ~ uj-* stb. 'sehen' (DEWOS 1550) ~ vog. **wį̄- ~ *wį̄γ- ~ *wāj-:* TJČ *wę̄- ~ wāj-* stb. ua. (Vok. 193, 197). Ha az obi-ugor **ū*-t nyíltabb vokális képviseli az ősosztjákban és *w* előzi meg, **wū*-s szókezdettel kell számolnunk, pl. osztj. **wajəγ*: VVj. 'Tier' stb. (DEWOS 1562–1563) ~ vog. **(w)ūj:* TJ *oj*, KU *wuj*, KM *woj*, KO *wuj*, VN *uj*, VNK *ūj*, P *wuj*, *uj*, LU LO So. *ūj* 'Tier' (WogVok. 210, MSFOu. 101: 16, 114: 396, 180: 11) < obi-ugor alapnyelvi **wūj* (GOV 192)..

4.2.1.1. A **w* eltűnése a korai ősvogulban

Több olyan vogul szó ma magánhangzós szókezdetű, amelynek osztják vagy egyéb rokon nyelvi megfelelői eredeti *w*-s szókezdetre utalnak. Mindezen szavakban obi-ugor alapnyelvi középső nyelvállású magánhangzó követte a **w*-t. Pl.

**wōl-* (GOV 193) > vog. TJČ *āl-* stb.'sein' (FUF 14: 72, Vok. 166) ~ osztj. VVj. *wăl-*, Trj. *wŏʌ- ~ wăʌ-* stb. ua. (DEWOS 1577)

**wōs-* (GOV 197) > vog. TJČ *ās-* stb.'sein' (MSFOu. 101: 6, 7, 375, 109: 271, 111: 159, 165, 173) ~ osztj. VVj. *wăs-*, Trj. J *wŏs-* stb. ua. (JSFOu. 66/2: 87, DEWOS 1577)

**wōń* (GOV 195) > elővog. **wōń* > **ōń* > **ēń* > ősvog. **ăńā̆* (vö. Steinitz 1956: 239): KU KM KO *āńə*, VS VNZ *āń*, P *āńə* 'Widerhaken' (FUF 29: 164) ~ osztj. VVj. *woń* stb. ua. (DEWOS 1603)

*wēl-/*wōl-* (GOV 193) > vog. TJČ *äl-* stb. 'töten' (NyH[7] 125, WogVok. 203, 205) ~ osztj. VVj. *wel-* stb. ua. (DEWOS 1580), vö. zürj. *vi-*, m. *öl-* ua.

*wēt/*wōt* (GOV 197) > vog. TJČ *ät* stb. 'fünf' (Vok. 31, 136) ~ osztj. VVj. *wet* stb. ua. (DEWOS 1641), vö. fi. *viisi*, m. *öt* ua.

*wĕs/*wŏ̆s* (GOV 197) > vog. TJČ *äs* stb. 'Loch' (Vok. 31) ~ osztj. VVj. *wĕs* stb. ua. (DEWOS 1632–1633)

Toivonen (1946: 161 kk.) mutatott rá, hogy a korai ősvogulban csak úgy tűnhetett el a **w-*, hogy labiális magánhangzó követte (még vö. Steinitz 1956: 236, 239, 240). Korábban nem tudtam eldönteni, hogy a palatális hangrendű szavakban az obi-ugor alapnyelvre labiális avagy inkább illabiális magánhangzó teendő-e fel (ld. a fenti rekonstruktumokat, továbbá GOV 34, 36). Toivonen szerint az elő- vagy korai ősvogul korra a **w-* hatására labializálódott a palatális magánhangzó, majd a **w-* eltűnt és utána a magánhangzó delabializálódott (Toivonen 1946: 163). Steinitz ugyanezzel a változási sorral számolt, de ő a labializációt az obi-ugor alapnyelv "elővogul" dialektusára datálta (i. h.).

Toivonen és Steinitz nézetétől, valamint saját korábbi felfogásomtól eltérően most úgy látom, hogy a fenti palatális hangrendű szavak obi-ugor előzményében labiális magánhangzóval kell számolnunk, mégpedig két okból:

a) Az eredeti **wē-* szekvencia a többi obi-ugor szópár tanúsága szerint nem labializálódott és így *w*-jét sem vesztette el a vogul nyelv kialakulása során, vö. pl. **wēʌəm* (GOV 191: **wēδəm*) > vog. TJČ *wäləm* stb. 'Knochenmark' (Vok. 16) ~ osztj. VVj. *weləm* stb. ua. (DEWOS 1584).

b) Az eredeti **wō̆-* mindkét obi-ugor nyelvben eltűnt, a vogulban a már leírt módon, az osztjákban pedig **wō̆- > *we-* disszimilációval; az ősosztjákban a **wö-* szinte teljesen tilos hangkapcsolat volt, amely csak a **wöγ* 'Kraft' szóban fordult elő, aholis a **γ* (vagy a **w* és a **γ* együttes) hatására történhetett meg az **e > *ö* labializáció (GOV 57).

Veláris szókban, tehát **ō* előtt csak a fenti két 'sein' igében (ld. 117. l.) tűnt el a **w-* az ősvogulig (Toivonen csak a vog. TJČ *āl-* stb. igét említette, ld. Toivonen 1946: 161), más esetekben megmaradt, pl. **wōr* (GOV 196) > vog. TJČ *wār* 'Nadelwald' (FUF 14: 47, 18: 83) ~ osztj. VVj. *wor* 'Höhenzug am Flußufer' (DEWOS 1619). Így a **w-*nek az eltűnését a két létigében vagy sporadikus változásként kezelhetjük, vagy – ami sokkal valószínűbb – csak egyikük obi-ugor előzményében kell számolnunk **w-*vel: **wōl-*, **ōs-*, majd az obi-ugor alapnyelv felbomlását követően különböző eredménnyel járó kölcsönhatás (analógiás kiegyenlítődés) érvényesült a két obi-ugor nyelv önálló életének korai szakaszában, vagyis: **wōl-*, **ōs- > > ősvog. *āl-*, **ās-*, ősosztj. **wol-*, **wos-*.

Egy esetben a **w *wă-* szegmentumból tűnt el a vogulban: oug. **wăkšār* (GOV 193) > vog. **wŏ̆kšār: okšār* stb. 'Fuchs' (JSFOu. 30/8: 29,

MSFOu. 109: 147, 111: 82, 83, 196, 127: 30, 134: 11) ~ osztj. **wăksar:* J *wăksar*, DN *wăχsar* stb. ua. (DEWOS 1573); egyéb szavakban megőrződött a **wă-*, pl. **wălt-* (GOV 194) > **wălt-* > KU KM KO *walt-* stb. 'schneiden' (Vok. 112) ~ osztj. **wălt-:* VVj. 'hobeln' (DEWOS 1585). A 'Fuchs' szóban talán szórványos korai ősvogul **wă* > **wŏ* > **ŏ* változással számolhatunk.

4.2.2. **j*

Szókezdő protetikus **j* már az obi-ugor alapnyelvben is kialakulhatott, pl. **jăl-/*jĕl-* > vog. **jălt-:* TJČ *jilt-*, KU P *jält-*, So. *jalt-* 'gesund werden' (Vok. 35) ~ osztj. **jĕlpäγlə-:* V *jĕlwäγlə-*, Kaz. *jĭʌpəʌə-* 'wieder lebendig werden' (DEWOS 359), vö. m. *él-*, fi. *elä-* 'leben'. Ilyen másodlagos *j-* elvétve keletkezett az ősvogul felbomlását megelőzően is, veláris és palatális hangrendű szavakban egyaránt. Pl.

**ēkət-* (vö. GOV 141) > vog. **jăkt-:* TJ *jikt-*, TČ *jäkt-* stb. 'schneiden' (Vok. 147) ~ osztj. **öγət-:* VVj. stb. *öγət-* ua. (DEWOS 50), vö. m. *üt-*

**ēn-* (vö. GOV 142) > vog. **jănəγ:* TJ *jinəw*, TČ *jänəw* stb. 'groß' (Vok. 35, 152) ~ osztj. **eṇä:* VVj. *eṇə* stb. ua. (DEWOS 109, vö. fi. *eno* 'Onkel'

vog. **jăl-:* TJČ *jalt*, KU *jɔ̄lt*, P *jalt*, So. *jolit* 'unten' (Vok. 68, 91) ~ osztj. **i̯l:* VVj. *i̯l* stb. 'unterer' (DEWOS 61), vö. m. *al-*, fi. *ala-* 'Unter-'

4.2.3. **γ*

A **γ* az ősvogul önálló élete során az obi-ugor alapnyelvi labiális magánhangzók után **χ*-vé labializálódott (ld. **k* 2.3.4.). Egyébként mindkét nyelvben legtöbbnyire megmaradt (ld. még 4.2.5.).

4.2.4. **χ*

**χ* volt bizonyosan a t. sz. 1. sz. személyjelölő szuffixum invariáns eleme. Úgy látom továbbá, hogy a szóbelseji U/FU **w* folytatója is ugor vagy obi-ugor **χ* volt. U/FU **-w-* > Ug. **-γ-/*-χ-* változással egyebek között a m. *felhő* ~ *felleg* ~ fi. *pilvi* 'Wolke' megfelelés miatt kell számolnunk (ld. Honti 1985b: 141 kk.).

4.2.5. A *γ/*χ és a *j hiánya

Kálmán felsorolja azokat az obi-ugor szópárokat, amelyek vogul tagjában ∅ felel meg a másik nyelvbeli γ-nak, majd megjegyzi: "Bár az itt felsorolt etimológiák közül csak kevésnek van magyar megfelelője és kikövetkeztetett alapnyelvi alakja, de úgy látszik, hogy a -γ- etimológikus" (Kálmán 1984a: 157). Pl.

vog. TJČ *šōm-*, P *šūm-* stb. 'galoppieren', P *šūlant-* stb. ua. (Vok. 88, MSFOu. 111: 51, 114: 53) ~ osztj. Trj. *såγəʌ-* stb. ua. (DEWOS 1314)

vog. KU LO *wōl'* stb. 'Flußstrecke' (MSFOu. 101: 198, 109: 63, 111: 108, 109, 134: 173, 206) ~ osztj. Trj. *wăγəʌ'* stb. 'Wogule; Nebenfluß' (DEWOS 1575)

vog. TJČ *täw(ə)l* stb. 'voll' (Vok. 17) ~ osztj. Vj. *tel* stb. ua. (DEWOS 1425–1426)

A vog. KU *χowt*, P *kowt*, LU *kaγt* stb. 'Tanne' (Vok. 73) ~ osztj. VVj. *kol* stb. 'Fichte' (DEWOS 463) (~ fi. *kuusi* 'Tanne') esetében csak akkor minősíthetnénk a vogul γ-t etimológikusnak, ha az uráli alapnyelvi alakot **kuwse* formában rekonstruálnánk. A vog. TJČ *üw(ə)r*, KU LO *wiγər* stb. 'Blut' (Vok. 50) ~ osztj. VVj. *wĕr* stb. ua. (DEWOS 1617) (~ m. *vér*, fi. *veri* ua.) esetében azonban ismereteim szerint a vog. γ-ra nincs elfogadható magyarázat.

A vog. TJČ *tɛjət*, VNK *tɛ̄t* (~ *tajtət* pl.), So. *tājət* 'Ärmel'(WogVok. 196) ~ osztj. V *lit*, Vj. *jit* stb. ua. (DEWOS 812) szópár osztják tagjából eltűnt az eredeti **j* hang (vö. m. *ujj*, zürj. *soj* ua.).

Az ún. instabil igetövek körében (ezekről ld. Honti 1985a, 1987a) az ősvogulban *γ(/*χ) ~ **j* mássalhangzóra végződött a tő, míg az ősosztjákban a magánhangzós mellett vagy csak **j*-s tő volt – szókezdő bilabiális mássalhangzó esetén –, vagy csak *γ-s tő – egyéb szókezdő mássalhangzók esetében. Pl.

osztj. **mĕ-* ~ **mĕj-*: VVj. *mĕ-* ~ *mĕj-* stb. 'geben' (DEWOS 885) ~ vog. **mĭ-* ~ **mĭγ-* ~ **măj-*: TJ *mä-*, TČ *mä-* ~ *mäw-* ~ TJČ *mäj-*, So. *mi-* ~ *miγ-* ~ *maj-* stb. ua. (Vok. 26, 32, 33, 148) < **mĭ-* ~ **mĭγ-* ~ **mĭj-* (vö. GOV 162)

osztj. **wĕ-* ~ **wĕj-*: VVj. *wĕ-* ~ *wĕj-* stb. 'nehmen' (DEWOS 1549) ~ vog. **wĭ-* ~ **wĭγ-* ~ **wăj-*: TJ *ü-* ~ *üw-* ~ *üj-*, LO So. *wi-* ~ *wiγ-* ~ *woj-* stb. ua. (Vok. 27, 50, 151) < **wĭ-* ~ **wĭγ-* ~ **wĭj-* (vö. GOV 190)

osztj. **ʌi-* ~ **ʌiγ-*: V *li-* ~ *liγ-*, Vj. *i-* ~ *iγ-* stb. 'essen' (DEWOS 713) ~ vog. **tī-* ~ **tīγ-* ~ **tāj-*: TJČ *tī-* ~ *tāj-* ~ *täj-*, LO So. *tē-* ~ *tēγ-* ~ *tāj-* stb. ua. (Vok. 5, 41, 57) < **ϑī-* ~ **ϑīγ-* ~ **ϑīj-* (vö. GOV 134)

osztj. **jŏ-* ~ **jŏγ-*: VVj. *jŏ-* ~ *jŏγ-* stb. 'kommen' (DEWOS 309) ~ vog. **jĭ-* ~ **jĭχ-* ~ **jăj-*: TJČ *ji-* ~ TJ *jüw-*, TČ *jäw-* ~ TJČ *jäj-*, LO So. *ji-* ~ LO *jiw-*, So. *juw-* ~ LO So. *jaj-* stb. ua. (Vok. 32, 48, 151) < **jŭ-* ~ **jŭγ-* ~ **jŭj-* (vö. GOV 140)

Az osztjákban tehát a szókezdő mássalhangzótól függően vagy csak az egyik, vagy csak a másik tőmássalhangzó szilárdult meg; ez tulajdonképpen disszimilációs jelenség (ld. Honti 1985a: 53–54, 1987a: 191).

A korai ősvog. **īγ*, **īχ* szegmentumban, ha a szókezdő mássalhangzó bilabiális volt és a ragozás során e szegmentum zárt szótagba került, a **γ*/**χ*-t *j* váltotta föl. E szavakban rendszerint a *j* szilárdult meg (amely a középső vogul nyelvjárásokban az **ī* után ki is esett), ill. zárt szótagban a – korai ősvogulban már nyilván megvolt – kvantitatív váltakozás következtében az **ī* helyére az **ă* lépett (az **ĭ*, amely fonematikusan az **ī* párja volt, csak deskriptív szavakban fordult elő):

**mījət* ~ **măjət-*: KU *māt* ~ *mojtət* (pl.), KM KO VNZ LU *mēt* ~ *majtət* (P *mat* ~ *mojtət*), vö. TJČ *majət*, VNK *mojt*, VS *mēt*, LO So. *mājət* 'Leber' (Vok. 70)

**pījət* ~ **păjət-*: KU *pāt* ~ *pajt*, VNZ *pēt* ~ *pajtəm*(px. sg. 1.), VNK *pēt*, *pētəm* ~ *pajtəm*, vö. So. *pājət* 'Wange' (MSFOu. 114: 516, WogVok. 197)

A vog. TJČ *lajəl*, KU *lāl* ~ *lajlət* (pl.), KM KO *lēl* ~ *lajlət*, P LU *lēl* ~ *lajləm* (px. sg. 1.), So. *lāγəl* 'Fuß' (WogVok. 119, 133, 196, 320) északi tagjában talán azért maradhatott meg a *γ*, mert a szókezdő mássalhangzó nem bilabiális (másként: GOV 144). A *j*-nek *γ* helyett való megszilárdulása csak tendencia volt az említett környezetben (ld. az alábbi két példát); ugyanúgy disszimilációs természetű jelenségnek tekinthetjük, mint az instabil tövű igék tővégi mássalhangzójának fentebb leírt megszilárdulását az ősosztjákban.

Az alábbi szóban azonban a **χ* folytatója, a *w* is megőrződött az egész nyelvterületen:

KU *pāwəl*, KM *pēwəl* ~ KU KM *pajləw* (px. pl. 1.), VS LU *pēl* ~ *pajləw*, P *pēwəl*, *pēl* ~ *pajləw* – TJČ *paw(ə)l*, LO So. *pāwəl* 'Dorf' (Vok. 72, 192)

A **wɨγəl-* ~ **wăjl-* 'hinabsteigen' igében – legalábbis északon – az eredetibb *γ*-val találkozunk: LO So. *wāγl-* ~ TJČ *wɛ̆jl-*, KU KM KO *wajl-*, VNK P *wojl-*, LU *wajl-* (WogVok. 119, 196, 197, 320).

Az (**ɨ̆γ/*ɨ̆χ* >) **ɨ̆j/*ɨ̆χ* ~ **ăj* váltakozás megszilárdulásában szerepe lehetett mint analógiát szolgáltató mintának a **ϑɨ̆jət* (GOV 134) > vog. **tɨ̆jət* ~ **tăjt-*: VNK *tɛ̆t* ~ *tajtət* (pl.), vö. TJČ *tɛ̆jət*, VS P *tajt*, *tajtət*, So. *tājət* 'Ärmel' (WogVok. 196) szónak is.

Ilyen **γ/*χ* > *j* változásról a vogul szókincs egyéb elemei is tanúskodnak, pl.

KU P *wojləp* ~ So. *waγlap* 'Riemen' (Vir. 1951: 368)

TJČ *mɛ̆jr-*, KU *majr-*, P *mojr-* ~ LO So. *maγr-* 'pressen' (Vok. 77)

KU KM *wojən*, KO *wajən*, VS *ujən*, VN P *wojən*, LU *wajən*, LO So. *wāŋən* 'Schulter' (Vok. 139)

Viszont a KU KM *soj*, P *suj* ~ So. *suw* 'Stab' (MSFOu. 52: 103, 101: 52, 53, 134: 173, 180: 286) és a TJČ *toj* 'Sommer' ~ *tojī* 'im Sommer', KU *tuj*, *tujəj*, KM *toj*, VS P LU *tuj*, *tujəj*, LO *tuj*, *tuji*~ So. *tuw* ~ *tuji* ~ (JSFOu. 30/8: 31, 58/3: 17, MSFOu. 127: 179, 180: 354) nem tekintem az említett korai ősvogul hangváltozás képviselőjének. Itt eredetileg az *u* utáni *w* kiesése révén kialakult hiátust megszüntetendő került be a *j* a tőbe.

4.3. Orális zárhangok

A következők rekonstruálhatók az obi-ugor alapnyelvre: **p*, **t*, **k*.

A **p* változatlanul megőrződött mindkét nyelvben.

A **t* az ősvogulig szórványosan palatalizálódott, aminek következtében az ősvogulban a **ť* új fonéma volt. A sporadikus **t* > **ť* az ősvogul felbomlása után is folytatódott (ld. az ősvog. **ť* alatt: 2.3.3.).

A **k*-nak a szó hangrendjétől függően kellett lennie egy veláris és egy palatális változatának is, amelyek az obi-ugor nyelvjárások egy részében **k* és **χ* fonémára hasadva élnek tovább. Mivel a magyarban ugyanilyen feltételek mellett következett be a **k-* > **χ-* > **h-*, ill. a **k-* > *k-*; **k* és **ķ* allofónnal már az ugor alapnyelvben számolhatunk (Honti 1979b: 7).

4.4. Nazálisok

Az obi-ugor alapnyelvben négy nazális mássalhangzó volt: **m*, **n*, **ń*, **ŋ*. Mindkét nyelvben megmaradtak, ill. obi-ugor alapnyelvi labiális magánhangzó után az **ŋ* az ősvogulban labializálódott: **ŋ̣*. Ez a folyamat elhúzódott, még az ősvogul felbomlása után is tartott. Az első és második szótag határán az **ŋ* csak az **ŋk* részeként fordult elő (a példákat ld. 2.4.4.).

Az **ŋ* olykor spirantizálódhatott vagy homorgán mássalhangzókapcsolattá egészülhetett ki:

**ϑūŋ* > vog. **tūγ* > **tīχ*: KM *tow*, KO *tēw* 'Schattenseele des Menschen', P *tēwəs* ua. (Vir. 1933: 419–420) ~ osztj. **ϑuŋk*: V *luŋk*, Vj. *juŋk*, Trj. J *лuŋk* stb. 'Götzenbild' (DEWOS 777)

4.5. Affrikáták

Az obi-ugor alapnyelvre két affrikáta tehető fel: **ć*, **č*.

A **ć* mindkét nyelvben (ősvogul, ősosztják) megőrződött.

A **č* az ősosztjákra átöröklődött, míg az ősvogulig az **š*-sel **š*-ben esett egybe (ld. 4.6). Az ősvogulban ezen (**č* >) **š* egy esetben **s*-szé lett, amely változásnak okát adni nem tudom:

**čə̄ŋk* > vog. **sə̄ŋk*: TJČ *säk*, KU *sə̄χ*, KM KO *sə̄k*, VS VN P LU *sak*, So. *sāŋk* 'Hitze' (Vok. 24) ~ osztj. **čĕŋk*: Trj. J DN Ko. *čĕŋk*, Ni. Kaz. *šăŋk*, O *săŋk* ua. (DEWOS 287)

4.6. Szibilánsok és interdentális spiráns

Az obi-ugor alapnyelvre két szibiláns tehető fel: **s*, **š*. Hangtörténeti okok miatt a szibilánsokkal együtt tárgyalom az interdentális spiránst, a **ϑ*-t is.

E három obi-ugor alapnyelvi mássalhangzó (**s*, **š*, **ϑ*) az U/FU **s* és **š* (**s* × **š* > Ug. **s* > **ϑ* obi-ugor **ϑ*) és **ś* (> Ug. **s*, **š* > obi-ugor **s*, **š*) képviselőjeként jelentkezik az obi-ugor nyelvekben. E hagyományos felfogás valószínűségének kétségbevonására történtek bizonyos eredménytelen kísérletek, amelyek alapjául korábban megmagyarázhatatlannak tűnt obi-ugor hangmegfelelések szolgáltattak okot. Az itt tárgyalandó jelenségek részben ugor alapnyelvi problémák is, de tisztázásuk az obi-ugor

konszonantizmustörténet szempontjából is lényeges. Ezek pedig a következők:

– az U/FU *ś ugor és obi-ugor alapnyelvi képviselete (ld. 4.6.1.),
– az U/FU *s és *š fejlődése az ugor nyelvekben (ld. 4.6.2., 4.6.3.).

4.6.1. Az U/FU *ś Ug. képviseletei és ősvogul folytatói

Az uráli és a finnugor kori szócsaládokban tapasztalható fi. *s* ~ m. *sz* hangviszonynak a vogulban hol *s*, hol *š* felel meg, pl.

vog. K *sunt*, P *sunt*, *sut*, So. *sūp* 'Mund' ~ m. *száj*, fi. *suu* ua. < U **śuwe* (UEW 492)

vog. TJ *šḙt*, KU *šāt*, KM KO *sḙt*, SV NV P LU *šḙt*, LO So. *sāt* 'hundert' ~ m. *száz*, fi. *sata* ua. < FU **śata* (UEW 467)

Ha az *š*-ező vogul nyelvjárásokban *š*-t találunk, az ősvogulban is **š*-sel számolhatunk, ha viszont *s*-t, akkor annak előzményeként is **s*-t tehetünk fel. Megjegyzendő, hogy az U/FU és Ug. **č*-nek szintén ősvog. **š* volt a folytatója, vö.

vog. TČ *šḙŋk-*, KU *sāŋχ-*, KM *sḙŋk-*, P *šaŋk-*, (Munk.) N *sāŋχw-* 'ausschlagen' < FU **čaŋɜ-* (UEW 52)

Ezek az adatok mutatják tehát azt a régóta ismert tényt, hogy az alapnyelvi palatalizált szibilánsnak kétféle képviselete volt az ősvogulban, ill. van ma is az *š*-ező nyelvjárásokban, és hogy ezek egyike az ősvogul korban egybeesett a **č* affrikáta folytatójával.

A finnugor alapnyelvi szibilánsokról írt monográfiájában Paasonen mindkét vogul képviseletet **ś*-re vezette vissza (Paasonen 1918: 44, 69, 114 kk., még vö. Beitr. 227), így a vogul kettősséget nyilván belső fejleménynek tekintette. Ez a felfogás meglehetősen általánosnak tűnik (ld. pl. Hajdú, BUNyt. 104–106, Lakó 1968: 51–52). A finnugor konszonantizmus történetéről írott tanulmányában Steinitz is ezt a felfogást vallotta, bár megjegyezte, hogy a vog. *s* és *š* viszonya egyelőre tisztázatlan (Steinitz 1980: 131). Paasonen nézetének helyesként való elfogadása egyúttal az alábbi, a kettős képviselet okát kideríteni igyekvő Toivonen-féle megoldási kísérlet elvetését is jelenti:

"Kurz gesagt, die wogulischen Sibilanten können nach aller Wahrscheinlichkeit aus folgenden vorauszusetzenden fiugr. (und ural.) Lauten hergeleitet werden:

Wog. *s* < urwog. **s* < **š* fiugr. **ś*;
" *š*, *s* < urwog. **š* < fiugr. **š́* und **t̮š*, **t̮t̮š*;
" *š́*, (T) *ťš́* < urwog. **ťš́* < fiugr. **ťš́*, **ťťš́* (**ťś*, **ťťś*)"
(Toivonen 1933: 384).

Toivonen felfogásához csatlakozott Collinder (CompGr. 55 kk., 96 kk.) majd Katz is (Katz 1972: 142–143, 1973: 273 kk.).

A vogul kettősség okát keresve E. Itkonen csak egy alapnyelvi palatalizált szibilánsból indult ki. Szerinte az alacsony frekvenciájú ősvog. **š* (< FU **č*) helyzete azáltal erősödött meg, hogy az ősvog. **s* (< **ś*) hangot tartalmazó szavak egy részében **s* > **š* változás következett be (E. Itkonen 1961: 59–60).

Az obi-ugor magánhangzó-történetet tárgyaló munkám (GOV) etimológiai anyagának rendezésekor és az obi-ugor alapnyelvi alakok rekonstruálásakor a vog. **š* ~ osztj. **s* viszony esetében **s* előzményt tettem fel, mivel úgy vélekedtem, hogy a vogul nyelv kialakulása során következett be általam fel nem ismert körülmények között az **s* > **s*, **š* fonémahasadás.

Az **ś* sorsától nem választható el az **s* és az **š* sorsának alakulása az ugorban. Eredménytelen erőlködésnek látom azokat a kísérleteket, amelyek célja az bebizonyítani, hogy az U/FU **s* és **š* ugor nyelvekbéli – de legalábbis a magyarban, ill. az obi-ugorban található – képviseletei egymástól független változások eredményei lennének. Továbbra is indokoltnak vélem az **š* > **s* majd az ezt követő **s* > **ϑ* változást az ugor együttélés idejére datálni (és ezzel a hangváltozással természetesen összefonódik az **ś* > **s* fejlődés). Ha lett volna az uráli/finnugor alapnyelvben **š́* is, gondolom, várható lett volna, hogy az **š́* és és az **ś* **ś*-ben esett volna egybe, amikor az **š* és az **s* **s*-ben olvadt össze, és így voltaképpen az egykori **ś* – **š́* kettősségnek éppen úgy el kellett volna tűnnie, miként a hajdani **s* – **š* kettősségnek sincs nyoma az ugor nyelvekben. Még megjegyzem, hogy az **s* és az **š́* rekonstrukciójával kapcsolatos kétségeim abból is fakadnak, hogy nem találtam olyan nyelvet, amely ismerné az alábbi oppozíciókat:

$$\begin{array}{ccc} s & \leftrightarrow & \check{s} \\ \updownarrow & & \updownarrow \\ \acute{s} & \leftrightarrow & \check{\acute{s}} \end{array}$$

Az UEW rekonstruált U, FU, Ug. alapnyelvi alakjainak és vogul szókezdő *s* és *š* hangot tartalmazó folytatóinak az összehasonlítása azzal a

tanulsággal jár, hogy a vogulban *s* található szókezdő helyzetben az U/FU **ś* és az Ug. **s* helyén, ha a szó belsejében **j* vagy palatalizált mássalhangzó volt. A következő nyolc szó tanúsítja ezt:

**śajmɜ* FU (UEW 457): vog. (Munk.) P *sōjim*, LM *sojim*, (Kann.) KU P *sōjəm*, (Stein.) *sɔ̄jəm* 'Bach' ~ osztj. **sajə̑m* (GOV 182)

**śal'ɜ* Ug., ?FU (UEW 462): vog. TJ *sę̄l'ť*, KU *sāl'ť*, P *sę̄l'ť*, So. *sālt* 'Lindenbast' ~ m. *száldok*

**śäkćɜ* FU (UEW 469): vog. KU P *siw(ə)s*, So. *siγəs* 'Möwe' ~ osztj. **süγəs* (GOV 183)

śiδ́ɜ* (śüδ́ɜ*) U (UEW 477): vog. TJ *sül'ī* 'Kohle' ~ osztj. **sŏj* (GOV 181), fi. *sysi* 'Holzkohle'

śil'ke-* (śül'ke-*) FU (UEW 479): vog. TJ *sül'k-*, KU *säl'γ-*, P *säl'l'-*, So. *sal'γ-* 'spucken' ~ osztj. **sŏjəγ-* (GOV 181), fi. *sylki* 'Speichel', *sylke-* 'spucken'

**śoδka* és/vagy **śoδ́ka* FU (vö. UEW 482): vog. TJ *sę̄l'*, KU *śāl'*, P *śę̄l'*, So. *śāl'* 'Entenart' ~ osztj. **saj* (GOV 181), fi. *sotka* 'Tauchente'

**śoje* FU (UEW 482): KU *soj*, P So. *suj* 'Stimme' ~ osztj. **sŏj* (GOV 181), m. *zaj* 'Geräusch', fi. *soi-* 'klingen'

**sʊjɜ-* > **sʊ̈jɜ-* Ug. (UEW 889): KU KM *säjγ-* 'sich drehen' ~ osztj. **sej-* (GOV 182), m. *szédül-* 'schwindeln'

Az UEW anyagában mindössze egy ellenpéldát találtam, amelyre nem találtam elfogadható magyarázatot:

**śuδ́a* FU (UEW 488): vog. TJ KU P *šal'*, So. *sol'* 'Reif' ~ osztj. **soj* (GOV 181), lp. *čođđe* 'coating of ice...'

Ha azonban a szó belsejében nem **j* vagy palatalizált mássalhangzó volt, akkor a szókezdő U/FU **ś* és Ug. **s* helyén ősvog. **s*-t és **š*-t egyaránt találhatunk. Igyekeztem felderíteni azokat az obi-ugor kori szavakat is, amelyek ugyanezen hangviszonyt mutatják, továbbá figyelembe vettem a vogulba bekerült, de a rokon nyelvek által nem ismert iráni jövevényszókat is. Az ezen csoportot alkotó szavak közül 16 mutat ősvog. **s*-t, 25 pedig **š*-t. A fentebb említetteken kívül íme még néhány példa:

**śalkɜ* FU (UEW 460–461): vog. TJ *sę̄jlā*, KU P *sājlə*, So. *sāγla* 'Splitter' ~ osztj. **saγə̑l* (GOV 183), m. *szál* 'Faden', fi. *salko* 'lange Stange'

**śurɜ* FU (UEW 492): vog. TJ KU VNK *sart*, So. *sort* 'Hecht' ~ osztj. **sart* (GOV 185), zürj. *śir* ua.

**sʊrɜ* Ug. (UEW 890): vog. (Munk.) *sår*, P *sar*, (Kann.) KU *sar*, So. *sor* 'Unterschenkel, Arm' ~ osztj. **sor* (GOV 185), m. *szár* 'Rohr'

**śiδä(-mɜ)* U (UEW 477): vog. TJ *šäm*, KU P *šim*, So. *sim* 'Herz' ~ osztj. **sĕm* (GOV 184), m. *szív*, fi. *sydän* ua.

**śilmä* U (UEW 479): vog. TJ KU P *šäm*, So. *sam* 'Auge' ~ osztj. **sem* (GOV 184), m. *szem*, fi. *silmä* ua.

**selɜ* Ug. (UEW 887): vog. KU *sēl*, P *šēl*, So. *sēl* 'Rand' ~ osztj. **sil*, m. *szél*

**śänɜ* FU (UEW 494): vog. TJ *šīnəw*, KU *šēnəj*, P *šēnəγ*, So. *sēniγ* 'Baumschwamm' ~ osztj. **säṇəγ* (GOV 184), fi. *sieni* 'Pilz'

Szóbelseji helyzetben az (U/FU **ś*, Ug. **s* >) ősvog. **s*-re nyolc, az **š*-re pedig négy adatot ismerek, de a kétféle képviselet hangtani környezetében nem sikerült semmiféle lényeges különbséget sem felfedeznem.

Az összegyűlt etimológiai anyag alapján arra következtetek, hogy az

a) U/FU **š* > **s*,

b) U/FU **s* > Ug. **ϑ* változást követően a korábbi *ś* helyét nem egy általános **ś* > *s* depalatalizáció eredményeként keletkezett szibiláns foglalta el,

c) hanem az ugor együttélés korában még inkább csak pozícióhoz kötött, disszimilációs eredetűnek tekinthető, szóbelseji *j* vagy palatalizált mássalhangzó előtti **ś* > **s* változás következtében létrejött szibiláns. E depalatalizációs folyamat az ugor alapnyelv korában még nem zárult le, hanem – immáron pozícióhoz nem kötve – annak felbomlása után is folytatódott, de más-más eredménnyel járt a (korai) ősmagyarban és az obi-ugor alapnyelvben: **ś* > m. *s* (= *sz*), ritkábban *š* (= *s*), obi-ugor **s* **š* (a kétféle obi-ugor folytató esetleg időrendi különbséget tükrözhet; a feltett *ś* > *š* fejlődésre talán felesleges példákat idéznem akár jövevényszavak – tehát hanghelyettesítések –, akár belső hangváltozások köréből).

Az ugor alapnyelv felbomlását követő **ś* > obi-ugor **s*, **š* fonémahasadás feltételeit nem tudom ugyan megállapítani, de a fenti nyolc etimológia az ugor együttélés idejére csak a disszimilációs **ś* > **s* hangváltozás feltevését teszi lehetővé. Az egyetlen, korántsem lebecsülendő kivétel, a **śuδ́a* FU szó által támasztott nehézséget úgy vélem kiküszöbölhetőnek, hogy benne **ś* helyett **ć*-t teszek fel: **ćuδ́a*, amely az obi-ugor korban szórványos, ám aligha kétségbe vonható dezaffrikálódás révén vált szibilánssá: **ć* > **ś* > **š*. Ez egyúttal természetesen azt is jelenti, hogy az ugor korra – az **s* mellett – **ś*-szel is számolok, mégpedig a m. *sz* ~ vog. *š* ~ osztj. *s* megfelelést mutató szavakban, ill. jóval ritkább m. *s(/sz)* ~ vog. *s/š* ~ osztj. *s* megfelelésű etimológiákban (m. *szőr* ~ *sörény*, *sző* ~ *sövény*, *segg*).

Az obi-ugorban bekövetkezett szórványos dezaffrikációt (és depalatalizációt), az alkalmi "szibiláns ~ affrikáta" ingadozást több szóban is bizonyítva látom. Pl.

vog. TJ *końć-*, KU *χońś-*, P *kuńś-*, So. *χuńś-* 'harnen' ~ osztj. VVj. *kŏs-*, DN O *χŏs-* ua. ~ m. *húgy*, fi. *kusi* ua. (UEW 210)

vog. TJ *końć* 'Stern' ~ osztj. VVj. *kɔs*, DN *χus*, O *χos* ua. ~ m. R *húgy* ua. (UEW 210)

vog. (Munk.) LM *khåšnė* 'biegsam', (Kann.) So. *χūsna* '... Teil des Bogens' ~ osztj. VVj. *kuť*, DN *χuńť*, O *χuś* 'Birkenholzlagen am Bogen' (UEW 211)

vog. KU *šōrəp*, KM *sōrəp*, KO *śōrəp* (!), P *šōrəp*, LO *sōrəp*, So. *sɔ̄rpi* 'Männchen von Elentier' ~ osztj. **ćĕrpä* > Ko. *ťărpə*, Ni. *śărpə*, Kaz. *śărpĭ* ua. ~ m. *szarv* 'Horn', fi. *sarvi* ua. (UEW 486)

vog. TJ *säk*, P *sak*, So. *sāŋk* 'Hitze' ~ osztj. Trj. DN *čĕŋk*, O *săŋk* ua. (UEW 57)

Az ősvog. **š* ~ ősosztj. **s* hangmegfelelés obi-ugor alapnyelvi előzményének problémáját tehát obi-ugor kori **š* feltevésével látom megoldhatónak. Ezen **š* az ősvogulban a korábbi **č*-t folytató **š*-sel, az ősosztjákban pedig az **s*-szel esett egybe. E feltevéssel nehézség nélkül értelmezhető az obi-ugor alapnyelv iráni **šāt*-féle eredetiből származó szava: vog. TJ *šat* (~ *šāt-*), KU *šōt*, P *šot* (~*šōt-*), So. *sɔ̄t* 'Glück' ~ osztj. Kaz. *sǫt*, O *sot* 'Kraft, Macht'. Ha az obi-ugor alapnyelvben nem lett volna **š*, akkor a **č* lett volna az egyetlen szóba jöhető helyettesítő hang, amiből a vog. TJ KU P *š* magyarázható, de az osztj. Kaz. *s* nem.

4.6.2. Az U/FU alapnyelvi szibilánsok és affrikáták változásai az ősvogulig és az ősosztjákig

U/FU

s	*ś*	*š*
	ć	*č*

U/FU **š* > Ug. I. **s*

Ug. I.

s	*ś*	
	ć	*č*

Ug. I. *s > Ug. II. *ϑ
Ug. I. *ś > Ug. II. *ś, *s

Ug. II.

ϑ		
s	ś	
	ć	č

Ug. II. *ś > OUg. *s, *š

OUg.

ϑ		
s		š
	ć	č

OUg. *ϑ > ősvog. *t	OUg. *ϑ > ősosztj. *ʌ (bizonyos környezetben: *s)
OUg. *č > ősvog. *š	OUg. *š > ősosztj. *s

Ősvogul

t		
s		š
	ć	

Ősosztják

ʌ		
s		
	ć	č

Az U/FU *s és *š folytatójaként már Paasonen *ʌ hangot rekonstruált (Paasonen 1918: 117, még vö. Katz 1973: 286). Ugyancsak ő (i. h.) a vogul *t képviselet közbülső stádiumául is ezt a hangot tette fel; ez az elképzelés lehetséges, de az is, hogy az obi-ugor alapnyelvi *ϑ közvetlenül *t-vé lett az ősvogulig.

Lévén az Ug. *ϑ teljességgel rekonstrukciós termék, amelynek valószínűségét ugyan nehéz lenne kétségbe vonni, érdemes némely osztják és magyar képviseletek történeti értelmezésével megerősíteni, hogy reális az ezen hangváltozással kapcsolatos hipotézis. Ez egyúttal alkalmat kínál arra is, hogy néhány ugor nyelvi szó problematikus hangképviseletével foglalkozzam.

4.6.2.1. Az Ug. *ϑ-val kapcsolatos néhány probléma

4.6.2.1.1. Ug. *ϑ- > osztj. *s-*

Ha a korai ősosztjákban szóbelseji helyzetben **s* (< U/FU **ś*) volt, akkor az a szókezdő **ϑ*-t magához asszimilálta, amint ezt Collinder a m. *aszik* 'trocknen (intr.)' kapcsán megjegyezte (CompGr. 96). Az egyéb idetartozó esetekben (CompGr. 96–97) azonban nem utalt Collinder e helyes magyarázatára; tán ennek is köszönhető, hogy elkerülte a kutatók figyelmét. Így érthető, hogy évekkel később némelyek ismét felfedezték e szabályszerűséget (Vértes 1970: 319, Honti 1972: 22, 1974: 370, Katz 1973: 275, 286).

A következő szavak tartoznak ide:

osztj. V *sŏγəs* stb. 'Herbst'~ vog. TJ *tük(ə)s* stb., m. *ősz*, fi. *syksy* ua. < FU **sikśe* (UEW 443)

osztj. O *sorəs* (~ Trj. J *sŏrt* stb.) 'Spanne' ~ vog. KU *tōrəs*, m. *arasz* ua. < FU **sorɜ* ~ **sorɜ-śɜ* (UEW 448)

osztj. V *söγəs* stb. 'Hintersteven' ~ vog. TJ *tās* ua. (DEWOS 1323–1324) < OUg. **ϑōγəs*

osztj. V *săwəs* stb. 'Netznadel' ~ vog. TJ *tās*, cser. *šapš* < FU **sapśɜ* ua. (UEW 432)

osztj. Trj. *săsa-* ~ *sŏs-* 'trocknen (intr.)' ~ vog. TJ *tašā-* ~ *tāš-*, m. *asz-* ua. < Ug. **ϑasɜ-* (UEW 844)

4.6.2.1.2. Ug. *ϑ- > vog. *s-*

Az Ug. **ϑ* vogul képviselője szabályosan *t*, pl. vog. TJ *täŋkər*, So. *tāŋkər* 'Maus' ~ osztj. V *löŋkər*, Vj. *jöŋkər*, m. *egér*, fi. *hiiri* ua. < **šiŋe-re* (UEW 500). A m. nyj. *ev*, *év* 'Eiter' és *hét* 'sieben; Woche' vogul megfelelőiben azonban *s* található (az MSzFE által a m. *ér* 'berühren' alatt harmadik, ilyen megfelelést mutatóként említett szóról ld. Liimola 1969: 194). Ezen vogul szavak *s*-ére adott magyarázatokat (egyrészt az MSzFE-ben találhatót, másrészt a tőlem származót: Honti 1972: 23) sikertelennek tartom. Mivel csak két adatunk van e rendhagyó fejleményre, nehéz okát adni a szabálytalanságnak.

A TJČ *sāt* stb. 'sieben; Woche' jelentésű szónak az ősvogulban **sāt* helyett **tāt* lett volna a várható, szabályos hangalakja. Hogy mégsem egy ilyennek a folytatóit látjuk viszont a mai vogul nyelvjárásokban, azt csak – egyedi – disszimilációs törekvéssel tudom magyarázni: **ϑāt* > **sāt*.

Az 'Eiter' szó esetében pedig a szórványos **ϑ* > **s* változást talán a 'Schöpflöffel' szóval való homonímia válthatta ki, vö.

T *säj*, KU *sāj*, P *säj*, So. *saj* 'Eiter' (FUF 21: 34) – KU *tājəl* (instr.), P *täj*, LO *taj* 'Schöpflöffel' (MSFOu. 111: 47, 134: 156, 157, 161, 171)

4.6.2.1.3. Ug. *-*ϑ*- > m. *-sz-*: m. *fészek*

A finnugor hangtörténeti és etimológiai szakirodalom bőségesen foglalkozott már az U/FU **s* és **š* képviseleteivel. Ezen alapnyelvi mássalhangzók obi-ugor folytatói is kellőképpen tisztázva vannak, míg a magyart illetően vannak bizonyos nehézségek. A magyar képviseletekről az alábbi ismeretekkel rendelkezünk:

a) Szókezdő helyzetben mindkét alapnyelvi szibilánst ∅ képviseli, pl. nyj. *ev*, *év* 'Eiter' < U **säje(-)* (UEW 434), *egér* 'Maus' < **šiŋe-re* (UEW 500).

b) A **ks* és **kš* mássalhangzó-kapcsolatok helyén hiátustöltő található (ld. Rédei 1965: 325–326), pl. *íj*, *ív* 'Bogen' < U **joŋ(k)sə* (UEW 101), *méh*, nyj. *mév* 'Biene' < FU **mekše* (UEW 271).

c) A szóbelseji **š*-re nincs adat a magyarban.

d) A m. *fészek* 'Vogelnest' < U **pesä* (UEW 375) az egyetlen olyan magyar szó, amelynek szóbelseji mássalhangzója alapnyelvi **s* mássalhangzóra megy vissza (ld. pl. NyH[7], CompGr. 99, Lakó 1968: 70). Ezt a képviseletet sokáig szabályosnak ismerték el. Tudtommal Moór Elemér (1947: 41) volt az első, aki rámutatott arra, hogy e szó tanúsága szerint az **s* magyar képviseletei szókezdő és szóbelseji helyzetben eltérnek egymástól. Hajdú ezt az egyéb etimológiák által meg nem erősített képviseletet az ugor alapnyelvből igyekezett a következőképpen értelmezni: "magyarázatul az szolgál, hogy a szó palatális hangrendje miatt az intervokális *-*s*- az ugor alapnyelv egy nyelvjárásában palatalizálódott, s az nem az **s* > **ϑ*, hanem az **ś* > **s* hangváltozásban vett részt" (BUNyt. 106, jegyzet). Később Katz (1973: 280) úgy nyilatkozott, hogy ez a magyarázat nem meggyőző, de sajátos módon nem a feltevés előadójának vetette szemére e magyarázat gyengeségét, hanem az azt átvevő kollégáknak, noha ismerte a magyarázat lelőhelyét is (vö. Katz 1972: 149, jegyzet).

f) A 3. személyű birtokos személyjelben is ∅ képviseli az egykori **s*-t (ld. pl. BUNyt. 106), vagyis éppen úgy, mint a szókezdő helyzetben, noha a birtokos személyjelek már az uráli alapnyelv egy korai szakaszában agglutinálódtak a megfelelő személyes névmásokból, tehát az ugor hangváltozások idején már szóbelseji helyzetben voltak. Hajdú a tárgyas ragozás 3. személyű igeragját ugyanezen névmásból eredezteti (BUNyt. 142), szerintem helyesen (Honti 1985a: 83).

A m. *fészek* ezen "apróságtól" eltekintve remekül illik a többi uráli szóhoz, ezért természetesnek tartom, hogy nem támadtak kétségek idetartozását illetően. Ha e szóban is az alapnyelvi **s*-nek a szokásos fejlődése ment volna végbe, vagyis **s* > **ϑ* > > ∅, akkor esetleg el kellett volna tűnnie. Hiszen amint Rédei (1972) megállapította, az U/FU szóbelseji **s*-t és **š*-t tartalmazó szavak egyszótagúvá csonkultak, majd a hosszabb hangalakú szinonímák kiszorították őket a használatból. Vagyis egy **pesä* > **peϑɜ* > **fehɜ* > **fé* változási sor végén a szó kihalása lett volna várható. Hogy miért nem ez történt, annak fonetikai okai vannak.

Az ugor alapnyelv felbomlás idején e szó hangalakja kb. **peϑɜ* lehetett, amely az ősmagyarban **feϑɜ* alakot vett fel. Ez a fejlődési szakasz adja kezünkbe a rejtély kulcsát:

ϑ → *s*/*fV*__

E hangváltozás voltaképpen az "érdesség" (stridency) jegy szerinti részleges asszimiláció, lévén az *ϑ* "–érdes", míg az *s* és az *f* "+érdes" mássalhangzók. Éppen ezért a *fészek* szó szóbelseji magánhangzója szabályos, bár csak egyszer adatolt képviseletnek tekintendő, amely szóhoz *k* (< **kkɜ*) képző járult.

4.7. Laterális spiránsok

Az obi-ugor alapnyelvben két laterális spiráns volt: **ʌ*, **ʌ́*. E két spiránst csak egyes osztják nyelvjárásokból ismerjük. Ezen obi-ugor alapnyelvi hangokat az uráli/finnugor alapnyelvből öröklött elemeknek tekintem, voltaképpen csak a jelölésmódom nevezhető újnak, mivel az U/FU **δ*, **δ́* helyett írom ezeket.

Az uráli nyelvek kutatásának történetében többször felmerült az a kérdés, hogy a **δ*, **δ́* rekonstrukciója bizonyos megoldhatatlan fonológiai problémákat vet fel, amelyeket viszont az általam javasolt megoldás, ill. jelölésmód megnyugtatóan rendezhet (erről ld. Honti 1992: 211–212).

Az **ʌ* folytatója mindhárom ugor nyelvben *l*, ezért az **ʌ* (**δ*) > *l* változást az ugor alapnyelvre szokták datálni (ld. pl. Kálmán 1968: 228, 229, Janurik 1976: 22; mutatis mutandis!). E magyarázat téves, mivel az **ʌ* palatalizált párjának, a **ʌ́*-nek eltérő képviseletei vannak a vogulban (*ĺ*) és az osztjákban (*j*).

Az ősvogulig következett be az **ʌ* (**δ*) > **l* változás, ezzel párhuzamosan zajlott le az **ʌ́* (**δ́*) > **ĺ* fejlődés is. Az előosztjákban az **ʌ* (**δ*) > **l* változás mellett **ʌ́* (**δ́*) > **j* történt. Pl.

vog. TJČ *ľēm*, KU *ľām*, KM KO *ľę̄m*, VS VNZ VNK P LU LM *ľēm*, LO So. *ľām* 'Ahlkirsche' (Vok. 98, 140) ~ VVj. *jɔm*, Trj. J *jom*, DN Ni. *jum*, Kaz. *jǫm* ua. (DEWOS 374–375)

vog. TJČ KU *šaľ*, KM KO *saľ*, VS VN P LU *šaľ*, LO So. *soľ* 'Reif' (Vok. 78) ~ VVj. *soj*, Trj. J *sŏj*, DN Ko. *suj* ua. (DEWOS 1294)

vog. TJČ *ńäw(ə)ľ*, KU VN P LU LM LO *ńow(ə)ľ* 'Fleisch' (Vok. 74, MSFOu. 134: 238) (< **ńăγəľ* < **ńōγə̄ʌ́*, vö. GOV 169) ~ VVj. *ńoγį*, Trj. *ńăχį*, DN Ko. *ńăχə*, Kaz. *ńŏχĭ*, O *ńŏχa* ua. (DEWOS)

Az **ʌ* j **ʌ́* (a szokásos, hagyományos jelölésmód szerint: **δ* j **δ́*) oppozíciónak fenn kellett maradnia tehát a korai ősvogulig és korai ősosztjákig, mivel ha ugor kori **ʌ* (**δ*) > **l* változással számolnánk, akkor azt is állítanánk, hogy az oppozíció jelölt (markiert, marked) tagja túlélte volna a jelöletlen (unmarkiert, unmarked) alaptagot.

4.8. Likvidák

Az obi-ugor alapnyelv három likvidát ismert: **l*, **ľ*, **r*.

Mindkét obi-ugor nyelvben kevés változás történt a likvidákkal az egyes szavakban. Az ugor kori **ʌ* (hagyományosan: **δ*) > **l* változás révén mindkét nyelvben nőtt valamelyest az *l* gyakorisága, ill. a vogulban **ʌ́* (**δ́*) > **ľ* fejlődésnek köszönhetően az *ľ*-é.

A 'drei' jelentésű számnév likvidáját a magyar és a vogul alapján **r*-ként, az osztják és a többi finnugor nyelv alapján pedig **l*-ként rekonstruálhatjuk, vö.

vog. TJČ *kōrəm*, KU *χūrəm*, KM KO P LU *kūrəm*, LO So. *χūrəm* (Vok. 115, 169) ~ osztj. VVj. *kɔlə̄m*, Trj. *koʌə̄m*, J *koʌəm*, Irt. Ni. Šer. *χutəm*, Kaz. *χǫʌəm*, Sy. *χuləm*, O *χoləm* (DEWOS 477), vö. m. *három*, fi. *kolme* ua.

Az **ľ* helyére egy affektív szóban az osztják külön életében (**ʌ́* >) **j* került:

osztj. **sŏjəγ-:* VVj. Trj. J *sŏjəγ-* 'spucken' (DEWOS 1298) ~ vog. **sŭľγ-:* TJČ *sülk-*, KU KM KO *säľγ-*, VS VN P LU *sälľ-*, LO So. *saľγ-* ua. (Vok. 35), vö. zürj. *śęlal-*, fi. *sylke-* ua.

4.9. Összefoglaló táblázat a laterálisok változásairól

U/FU	> Ug.	> OUg.	> Ősvog.	~ Ősosztj.
(*s x *š	*ϑ	*ϑ	*t)	*ʌ[1]
*ʌ	*ʌ	*ʌ	*l	*l
*ʌ′	*ʌ′	*ʌ′	*l′	*j
*l	*l	*l	*l	*l
*l′	*l′	*l′	*l′	*l′

[1] Ősosztj. *ʌ- > V Ber. O *l-*, Vj. *j-*, *∅-*, Sur. Kaz. *ʌ-*, Irt. Ni. Šer. *t-*

4.10. A kakuminális mássalhangzók problémája

Az osztj. *ļ* és *ņ* Karjalainen (1913–1918), Paasonen (Beitr. 36–37), Toivonen (1929: 81) véleménye szerint finnugor vagy uráli alapnyelvi kori. Steinitz szintén a finnugor alapnyelvből eredeztette őket (1980: 133–134). Erkki Itkonen viszont késeiként, az osztjákban kialakultként értelmezte, magyarázatát érdemes idézni: "Kysymystä ostjakin postalveolaaristen (alkujaan kakuminaalisten) konsonanttien synnystä on tarkasteltava kokonaisuutena. Näihin ääntеisiin kuuluu edellä mainittujen lisäksi [ezek: *ļ* és *ņ*; H. L.] affrikaatta *ţš* (> murteittain *š*, *s*). *ţţš*-afrikaatan suomalais-ugrilaisuus näyttää kiistattomalta, sillä se tavataan lukuisissa yhteisissä sanoissa tšeremississä, permiläisellä taholla sekä ostjakissa. Kakuminaalinen *ņ* on oletettavasti esiintynyt *ņtš*-yhtymässä (esim. **künţše* 'kynsi') dentaalisen *n*:n kombinatorisena varianttina. Obinugrilaisella taholla on tältä kapealta pohjalta sitten kehittynyt erityinen postalveolaaristen konsonanttien sarja: *ņ* lohkesi *ţš*:n edeltä sekä vokaalienväliseen että sananalkuiseen asemaan ja sarjan täydennykseksi syntyi kokonaan uusi postalveolaarinen likvida *ļ*. Ostjakin yksinäis-*ņ*:n tai -*ļ*:n sisältävät sanat tuntuvat olevan suurelta osalta deskriptiivisiä tai onomatopoieettisia, ja vain ani harvalla on varmoina pidettäviä vastineita obinugrilaisen erikoissanaston ulkopuolella (*l* > *ļ* resp. *n* > *ņ* on tapahtunut parissa suomalais-ugrilaiseen kerrostumaan kuuluvassa sanassa), kun taas **n*- ja **l*- sanoilla on niitä hyvin runsaasti. Tämä seikka ratkaisevasti viittaa postalveolaaristen yksinäiskonsonanttien myöhäissyntyisyyteen" (Itkonen 1961: 58–59).

4.11. Az obi-ugor mássalhangzó-kapcsolatok

A vogul és az osztják konszonantizmus történetének tárgyalása során említett mássalhangzó-kapcsolatok az obi-ugor alapnyelvből öröklődtek. E tekintetben az obi-ugor egység megszünte után tulajdonképpen kevés változás történt.

4.11.1. **ńć, *ņč*

Amikor az obi-ugor nyelvek közti megfelelések alapján ilyen homorgán mássalhangzók kapcsolatát kell egy-egy vogul-osztják szópár obi-ugor alapnyelvi előzményében rekonstruálnunk, az esetek többségében azt tapasztaljuk, hogy abszolút szóvégen vagy nyom nélkül eltűnt a nazális a két obi-ugor nyelv egyikének összes nyelvjárásából (ilyenkor már az ősvogulra, ill. az ősosztjákra feltehető a denazalizált forma), vagy megőrződött, ám esetleg a nyelvjárások egy részében eltűnőben van. Pl.

šə̈ńć* (vö. GOV 185) > vog. (š-ć* > **š-š* asszimilációval) **šā̈š:* TJČ *šā̈š*, KU *šə̄š*, KM KO *sə̄s*, VS VN *šə̄š*, P LU *šāš*, LO So. *sās* 'Birkenrinde' (Vok. 2) ~ osztj. **sińć:* VVj. Trj. *sińť*, DN Ko. *seńť*, Ni. *śeś*, Kaz. *śeś* (*śeńś-*), O *śiś* (*śińś-*) ua. (DEWOS 1347)

**čŭnč* (GOV 133) > vog. **šĭš:* TJČ KU *šiš*, KM KO *sis*, VS VN P LU *šiš*, LO So. *sis* 'Rücken' (Vok. 48) ~ osztj. **čŏņč:* VVj. *čŏņč*, DN *čĕņč*, Ko. *čĕnč*, Ni. *šăš*, *šănš*, Šer. Kaz. *šăš* (*šănš-*), O *săs* (*săns-*) ua. (DEWOS 282)

**čūnč* (GOV 133) > vog. **šŭnš:* TJČ *šoš*, KU *šonš*, KM *sons*, KO *suns*, VS VN P LU *šuš*, LO So. *sus* 'Floh' (FUF 11: 258, Vok. 119) ~ osztj. **čuņč:* VVj. Trj. *čuņč*, J *čunč*, DN *čŭņč*, Ko. *čünč*, Ni. *šŭnš*, Šer. Kaz. Sy. *šŭš*, O *sus* (*suns-*) ua. (DEWOS 284–285)

**kūńć(ɜ)* (vö. GOV 155) > vog. **kūńć(ɜ):* TJČ *kōńć* 'Stern' (MSFOu. 125: 316) ~ osztj. **kɔs:* VVj. *kɔs*, Trj. J *kos*, DN Ko. Ni. Šer. *χus*, Kaz *χǫs*, Sy. *χus*, O *χos* ua. (DEWOS 561)

Az obi-ugor nyelvek mássalhangzó-kapcsolatai közti megfeleléseket vizsgálva Kálmán az alábbi következtetést fogalmazta meg a vogulra, amit az ősvogulra és az ősosztjákra nézve is helyesnek fogadhatunk el: "a szóbelseji nazális + orális mássalhangzók alkotta kapcsolatból mássalhangzós toldalék előtt számos szóban kiesik a nazális..., a denazalizált alakok behatolhattak az alapalakba is, vagy általánosulhattak az egész paradigmában" (Kálmán 1984a: 158).

4.11.2. A **t* utótagú mássalhangzó-kapcsolatok

A rendhagyó vogul-osztják megfeleléseket tárgyaló, idézett cikkében Kálmán több olyan obi-ugor szópárt sorolt fel, amelyek osztják tagja *t*-jének a vogulban ∅ felel meg (Kálmán 1984a: 156). Úgy vélte, itt az osztják külön életében a szóhoz járult képzővel van dolgunk, de hogy ez miképp infixálódott (az idetartozó szavakban a vog. ∅ ~ osztj. *t* megfelelést mindig valamilyen képző követi!), arról nem szól. Pl.

vog. **ānəp:* LO *ōnip*, So. *ɔ̄nip* 'Schwiegermutter' ~ osztj. **ontə̑p:* Trj. *ŏntə̑p*, DN Ni. *untəp*, Kaz. *wǫntəp*, O *ontəp* ua. (DEWOS 127, GOV 127)

vog. **wānəγ:* TJ *wānəw*, KU KM *wɔ̄nəj*, P *wānəγ*, LU *wānəj* 'Wald' (Vok. 8, 9) ~ osztj. **wäntəŋ:* Trj. J DN Ko. *wäntəŋ* 'Landzunge' (DEWOS 1602, GOV 195)

Steinitz (DEWOS 13) és Rédei véleménye szerint (közli Kálmán 1984a: 156) a *t* a képző része lehetett, amely e teljesebb formájában járult a tőszóhoz az obi-ugor alapnyelvben, majd az ősvogulban a toldalékolás során e *t* kiesett a mássalhangzóval kezdődő szuffixumok előtt és e másodlagos tőalternáns általánosult. E magyarázat az idetartozó adatok egy részében igaz lehet, plausibilisebb Kálmán feltevésénél, amely válasz nélkül hagyja azt a kérdést, miként épült be egy képzőelem az alapszónak egy másik képzővel való bővülése után. A fent idézett szókon kívül ilyen rejtélyes *t*-vel számolhatunk a most következőben, amelynek magyar megfelelője kétségtelenné teszi a *t* ősi, ugor kori voltát:

vog. **tākəm:* TJČ *täkəm*, KU *tɔ̄χəm*, KM KO *tɔ̄kəm*, VN P LU *takəm*, LO So. *tākəm* 'Laus' ~ osztj. **töγtəm:* VVj. *töγtəm*, Trj. *tə̆χtəm*, J *tə̆wtəm*, DN Ko. Ni. Šer. Kaz. Sy. O *tewtəm* ua. (DEWOS) < **tēktəm* < **tə̈ktɜmɜ* > > m. *tetű* (GOV 188, még vö. Honti 1985b: 153)

Három osztják adverbium **-taγ/*täγ-* elemének a vogulban **-əγ* felel meg:

VVj. *komtaγ* stb. 'nach vorn gebückt', vö. Ko. *χə̆m* 'ylösalaisin; um' (DEWOS 502) ~ vog. P *komə̄γ* 'aufs Gesicht, um' (FUF 14: 47, 54, MSFOu. 127: 177)

VVj. *pĕrtäγ* 'zurück', vö. Kaz. *pə̆rəŋ: at-p. taχĭ* 'von West nach Ost' (DEWOS 1220) ~ vog. TJ *pärəw* ua. (Vok. 33)

VVj. *kŏn̯čaγ* 'zurück, nach hinten' (DEWOS 514), "Assimilation *t* > *č* nach *n̯*" (Sauer, Nombild. 202) ~ vog. TJČ *kanāw*, P *konəγ* 'auf den Rükken' (MSFOu. 127: 177–178)

Itt voltaképpen ősosztj. *-*ta*/*-*tä* adverbiumképzővel van dolgunk és "In einigen Adverbialformen des Ostostj. wird *-*ta*/*-*tä* pleonastisch mit Translativsuffixen... verbunden" (Sauer, Nombild. 202). – Úgy hiszem, nemcsak a keleti, hanem a nyugati osztják adatok is megengedik ezt az értelmezést. Megjegyzendő, hogy a megfelelőként idézett vogul szavak is translativusragot tartalmaznak.

A még az ezen csoportba tartozó két főnévben obi-ugor alapnyelvi *-*tə̑γ*/*-*təγ denominális nomenképző feltevését látom valószínűnek, amelyet Sauer három olyan osztják szóban mutatott ki, amelyek alapszavának megléte kétségtelené teszi ezen elem képző voltát (Sauer, Nombild. 104). Az általam idesorolt etimológiák osztják tagjában Kálmán szerint "a *č* elem valószínűleg egy elhomályosult képző" (Kálmán 1984a: 155):

vog. **ĭnəγ:* KU *inə*, P *jinəγ*, LO So. *iniγ* 'шиповник' (DEWOS 113) ~ osztj. **äṇčəγ:* VVj. Trj. *äṇčəγ* stb. 'Beere der wilden Rose' (DEWOS 112, GOV 126–127)

vog. **ānəγ:* TJČ *ānəw*, KU KM *ōnəj*, P *ōnə* 'Kiefer' (WogVok. 104, 107, 312, MSFOu. 114: 516, 127: 60, DEWOS 113) ~ osztj. **ɔṇčə̑γ:* VVj. *oṇčə̑γ/ɔṇčə̑γ* stb. ua. (DEWOS 113, GOV 127)

Ezen szókban a **t* a Steinitz–Rédei-féle hipotézisnek megfelelően tűnhetett el.

Korábban **pə̆l(č)ək* alakban rekonstruáltam (GOV 176) az obi-ugor alapnyelvre a vog. **pə̆ləkː* KU *poləχ*, *paləχ*, KM *palək*, So. *poləχ* 'Rotz', VN *polkəŋ* 'rotz-' (MSFOu. 101: 2, 3, 4, 5, 109: 212, 213, 114: 273, 134: 174, 184) ~ osztj. **pə̆ļčə̑γː* V *pə̆ļčə̑γ* stb. 'Rotz', DN Ko. *pə̆ləχ* stb. ua. (DEWOS 1158, 1159) etimológiai szópár előzményét. A két osztják szó – a DEWOS-szal ellentétben – kétségtelenül összetartozik, egy **pə̆ļ* tő **tə̑γ*, ill. *ə̑γ* képzős származékai. Az obi-ugorra alapalakul **pə̆l* teendő fel, amely a (korai) ősvogul folyamán **ək* képzőt kapott.

4.11.3. A *p előtagú mássalhangzó-kapcsolatok

Az obi-ugor alapnyelvi **p* – a vogulban egy esettől eltekintve – mindenkor megőrződött mindkét nyelvben. Ha azonban a rá következő elem (*ə* +) orális zöngétlen mássalhangzó volt, akkor a **p* az ősvogulig eltűnt. Pl.

**ϑōpəs* > vog. **tās:* TJČ *tās* stb. 'kleiner Stecken' (Vok. 89) ~ osztj. **sopə̑s:* VVj. *sə̆wə̑s*, Kaz. *sǫpəs* stb. 'Netznadel' (DEWOS 1358, GOV 138)

**ϑāpət* > vog. **sāt:* TJČ *sāt* stb. 'sieben' (Vok. 3) ~ osztj. **ʌäpət:* V *läwət*, Vj. *jäwət* stb. id. (DEWOS 793, GOV 138)

**kŏpəϑ* > vog. **kŭt:* KU KM KO *ķāt* stb. 'Beinfell des Elches' (Vir. 1936: 313) ~ osztj. **köpəʌ:* VVj. *köpəl* stb. 'Pfotenfell' (DEWOS 655, GOV 154)

Az idetartozó szópárok U/FU/Ug. alapnyelvi előzményében a **p*-t valamilyen zöngétlen mássalhangzó követte. E mássalhangzó-kapcsolatok elemeként a *p* a korai ősvogulban eltűnt (vö. ÁKE 374), de Rédeivel és Kálmánnal ellentétben (1984a: 157) nem látom szükségesnek feltenni a **p*-nek **w*-vé spirantizálódását majd ily módon (*w* > ∅) való eltűnését, a **pC* hangkapcsolat ugyanis egy lépésben is egyszerűsödhetett. – E szabályszerűségre hivatkozva korábban már tévesnek nyilvánítottam az észt *kops* 'Lunge' ~ vog. TJ *kopšę̄* stb. ua. egyeztetést (Honti 1978: 375). Ugyanezen okból és az ellentmondásos vogul nyelvjárási magánhangzó-megfelelések miatt legalábbis kétségesnek tartom a vog. TJČ *laptā*, KU KM *loptə*, VS *laptə*, P LU *luptə*, LO So. *lūpta* 'Blatt' (Vok. 182) és az osztj. VVj. *ļiwət* stb. ua. (DEWOS 851–852) összetartozását (vö. GOV 201), az elülső hangrendű fi. *leve* és m. *levél* szóval való rokonításukat pedig teljesen valószínűtlennek látom.

4.12. Az U/FU geminátak és rövid zárhangok Ug. fejleményei

A geminátákat, a hosszú orális zárhangokat (mint amilyenek az U/FU **pp*, **tt*, **kk*) a mássalhangzó-kapcsolatok körébe sorolom. Az U/FU alapnyelvi geminátak megléte az obi-ugor alapnyelvben bizonytalan, mivel mind a vogulban, mind az osztjákban azonosak a folytatóik a megfelelő rövidekéivel.

Az U/FU **-k-* > **-γ-* spirantizálódás azonban Kálmánnal (1968: 228) és Janurikkal (1976: 22) ellentétben nem mehetett végbe az ugor alapnyelvben, mivel ez talán elindíthatta volna egyrészt a másik két rövid orális mássalhangzó spirantizálódását is, másrészt kiváltotta volna a nekik megfelelő geminátak egyszerűsödését (pl. a **-kk-* > **-k-* változást) is, márpedig a magyarban egyértelműen eltérő képviseletei vannak a geminátaknak és rövid megfelelőiknek. Így a geminátak egyszerűsödése az obi-ugor alapnyelvben történhetett meg (a geminátak egyszerűsödése és a nekik megfelelő intervokalikus rövid mássalhangzók spirantizálódása a magyarban ugyancsak külön nyelvi fejlemény). Vö.

vog. KU *šip*, KM KO *sip*, P *šip*, LO So. *sip* 'Kragen' (Vok. 49) ~ osztj. VVj. *säwəl*, Trj. J *säpəʌ*, Irt. *säpət*, Ni. *sapət*, Kaz. *sapəʌ*, O *säpəl* 'Hals' (DEWOS 1356) ~ fi. *sepä* '... Vorderteil des Schlittens' < FU **śepä* (UEW 473–474)

vog. KM *wōpəl-* '(salaa) pitää silmällä; (heimlich) beobachten' (Vir. 1939: 159) ~ osztj. Ni. *wɔpəj-*, Kaz. *wɔpĭ-*, O *wăpi-* ua. (DEWOS 1612) ~ fi. *oppi-* 'lernen' < FU **woppe-* (UEW 583–584)

vog. TJČ *šę̄t*, KU *šāt*, KM KO *sę̄t*, VS VN P LU *šę̄t*, LO So. *sāt* 'hundert' (Vok. 97) ~ osztj. VVj. *sat*, Trj. J *såt*, Irt. *sot*, Ni. Kaz. *sɔt*, O *sat* ua. (DEWOS 1381) ~ m. *száz*, fi. *sata* ua. < FU **śata* (UEW 467)

vog. TJČ *ät*, KU KM KO *āt*, VS P *ät*, LU *āt*, LO So. *at* 'fünf' (Vok. 31, 136) ~ osztj. VVj. *wet*, Trj. J *wăt*, Irt. Ni. Kaz. O *wet* ua. (DEWOS 1641) ~ m. *öt*, fi. *viisi* ua. < FU **witte* (UEW 577)

vog. TJ *šüw̯*, TČ *šäw*, KU *šiγ*, KM KO *siγ*, VS VN P LU LM *šiγ*, LO So. *siγ* 'Quappe' (Vok. 33) ~ osztj. V Trj. J *sĕγ*, Irt. *sĕχ* ua. (DEWOS 1302) ~ fi. *säkä* 'Wels' (UEW 469)

vog. KU *lāk̯-* ~ *läk̯-*, KM *lāk̯-*, KO *läk̯-*, P *lāk-* 'aufstapeln' (FUF 32: 239) ~ osztj. Trj. *lŏkəmtə-* 'schieben', DN *lŏkəmə-*, Ni. Kaz. *lŭkəmə-* ua. (DEWOS 826) ~ m. *lök-*, fi. *lykkää-* ua. (UEW 248)

4.13. Az obi-ugor alapnyelvi mássalhangzók leggyakoribb ősvogul és ősosztják képviseletei

Obi-ugor	Osvogul	Ososztják
w	*w*, ∅	*w*
j	*j*	*j*
γ	*γ*, *χ* (*j*)	*γ*
χ	*χ*	*χ*
p	*p*	*p*
t	*t*, *t́*	*t*
k	*k*, *k*ₒ	*k*
m	*m*	*m*
n	*n*	*n*, *ṇ*
ń	*ń*	*ń*
ŋ	*ŋ*, *ŋ̨*	*ŋ*
ć	*ć*	*ć*
č	*š*	*č*
ϑ	*t*	*ʌ*
ʌ	*l*	*l*
ʌ́	*ĺ*	*j*
l	*l*	*l*, *l̨*
ĺ	*ĺ*	*ĺ*
r	*r*	*r*

IRODALOMJEGYZÉK*

Ahlqvist, August (1894), Wogulische Sprachtexte nebst Entwurf einer wogulischen Grammatik. Aus dem Nachlaß des Verfassers herausgegeben von Yrjö Wichmann. MSFOu. 7.

Balandin, A. N. – Vahruševa, M. P. [Баландин, А. Н. – Вахрушева, М. П.] (1958), Мансийско-русский словарь с лексическими параллелями из южно-мансийского (кондинского) диалекта. Ленинград. = MRS.

Beke Ödön (1907–1908), Északi-osztják szójegyzék. Keleti Szemle 8–9. Supplementum. [Szójegyzék Pápay József Osztják népköltési gyűjtemény (Budapest – Leipzig). című művéhez] = PB.

Helimskij, E. A. [Хелимский, Е. А.] (1982), Древнейшие венгерско-самодийские языковые параллели (Лингвистическая и этногенетическая интерпретация). Москва.

Collinder, Björn (1960), Comparative Grammar of the Uralic Languages. Stockholm. = CompGr.

Ganschow, Gerhard (1965), Die Verbalbildung im Ostjakischen. Wiesbaden. = Verbbild.

Hajdú Péter (1966), Bevezetés az uráli nyelvtudományba. Budapest. = BUNyt.

Honti László (1972), Észrevételek a finnugor alapnyelvi szibilánsok és affrikáták képviseleteiről. NyK 74: 3–26.

Honti László (1974), Etimológiai adalékok. NyK 76: 369–378.

Honti László (1975), System der paradigmatischen Suffixmorpheme des wogulischen Dialektes an der Tawda. Budapest – Paris.

Honti László (1976), Az osztják személyjelölő szuffixumok történeti áttekintése. NyK 78: 71–119.

Honti László (1978), Etimológiai adalékok. NyK 80: 370–380.

Honti László (1979a), Az ősosztják affrikáták történetéhez. NyK 81: 71–88.

* A szakirodalmi hivatkozásakat a szokásos formában közlöm, pl. "Toivonen 1956". A gyakori, közismert rövidítéseket, amilyen pl. a "Wog.Vok." (= Steinitz 1955), mindenkor megtartom.

Honti László (1979b), Characteristic Features of Ugric languages (Observations on the Question of the Ugric Unity). ALH 29: 1–26.

Honti László (1980), Zur Frage nach dem Wechsel "Affrikate/Sibilant – homorganer Verschlußlaut" im Ostjakischen. ALH 30: 1–24.

Honti László (1981), Zur Frage nach der Herausbildung der ostostjakischen Mundarten im Lichte der Lautgeschichte. ALH 31: 87–106.

Honti László (1982a), A szalimi osztják nyelvjárás hang- és alaktanának ismertetése. NyK 84: 91-119.

Honti László (1982b), Nordostjakisches Wörterverzeichnis. Studia Uralo-Altaica 16. Szeged. = NOW

Honti László (1982c), Geschichte des obugrischen Vokalismus der ersten Silbe. Budapest. = GOV.

Honti László (1983a), Az ősosztják *č képviseletei a déli osztják nyelvjárásokban. NyK 85: 111–116.

Honti László (1983b), Zur ugrischen Lautgeschichte (Beiträge zur relativen Chronologie einiger Lautwandel in den ugrischen Sprachen). ALH 33: 113–122.

Honti László (1985a), Széljegyzetek instabil tövű igéink történetéhez. NyK 87: 49–87.

Honti László (1985b), Ősmagyar hangtörténeti talányok (Ugor hangtörténeti és etimológiai jegyzetek). MNy. 81: 140–155.

Honti László (1986), A vogul *s* és *š* U/FU alapnyelvi előzményei. NyK 88: 258–263.

Honti László (1987a), Lautgeschichte, Etymologie, historisch-vergleichende Morphologie (ein gemeinsamer Typ von Stammalternation im Ugrischen). In: Lang, Ewald – Sauer, Gert (Hrsg.), Parallelismus und Etymologie. Studien zu Ehren von Wolfgang Steinitz anläßlich seines 80. Geburtstags am 28. Februar 1985. Linguistische Studien. Reihe A. Arbeitsberichte 161/II. Akademie der Wissenschaften der DDR, Berlin. 187–193.

Honti László (1987b), *ī* in der ersten Silbe im Wogulischen (Ein Beitrag zum Phonemstatus von *ī* in den wogulischen Mundarten). In: Rédei Károly (Hrsg.), Studien zur Phonologie und Morphonologie der uralischen Sprachen. Akten der dritten Tagung für uralische Phonologie. Eisenstadt, 28. Juni – 1. Juli 1984. Verband der wissenschaftlichen Gesellschaften Österreichs, Wien. 174–196.

Honti László (1992), Adalék a magyar *l* ~ finn *t* megfelelésének és alapnyelvi előzményének magyarázatához. In: Deréky Pál – Riese, Timothy

– Sz. Bakró-Nagy Marianne – Hajdú Péter (szerk.), Festschrift für Károly Rédei zum 60. Geburtstag – Emlékkönyv Rédei Károly 60. születésnapjára. Wien – Budapest. 209–213.

Itkonen, Erkki (1961), Suomalais-ugrilaisen kantakielen äänne- ja muotorakenteesta. In: Suomalais-ugrilaisen kielen- ja historiantutkimuksen alalta. Tietolipas 20. Helsinki. 48–84.

Janurik Tamás (1976), Az uráli nyelvtörténet. In: Hajdú Péter – Kristó Gyula – Róna-Tas András (szerk.), Bevezetés a magyar őstörténet kutatásának forrásaiba. I/2. Kézirat. Budapest. 5–34.

Joki, Aulis J. (1973), Uralier und Indogermanen. Die älteren Berührungen zwischen den uralischen und indogermanischen Sprachen. MSFOu. 151.

Kálmán Béla (1961), Die russischen Lehnwörter im Wogulischen. Budapest. = RLW.

Kálmán Béla (1968), Zur Entstehung des ungarischen Konsonantensystems. In: Kahla, Martti – Räisänen, Alpo (ed.), Congressus Secundus Internationalis Fenno-Ugristarum. Pars I. 227–234.

Kálmán Béla (1976), Wogulische Texte mit einem Glossar. Budapest. = WogT

Kálmán Béla (1984a), Rendhagyó mássalhangzó-megfelelések a vogul és az osztják között. NyK 86: 155–159.

Kálmán Béla (1984b), Beiträge zum Konsonantismus der wogulischen Sprache. In: Gschwantler, Otto – Rédei Károly – Reichert, Hermann (Hrsg.), Gedenkschrift für Björn Collinder (1894–1983). Wien. 269–274.

Kannisto, Artturi (1919), Zur Geschichte des Vokalismus der ersten Silbe im Wogulischen vom qualitativen Standpunkt. MSFOu. 46. = Vok.

Kannisto, Artturi (1925), Die tatarischen Lehnwörter im Wogulischen. FUF 17: 1–264.

Kannisto, Artturi – Liimola, Matti (1951–1963), Wogulische Volksdichtung, gesammelt und übersetzt von A. K., bearbeitet und herausgegeben von M. L. I–VI. MSFOu. 101, 109, 111, 114, 116, 134.

Karjalainen, K. F. (1905), Zur ostjakischen Lautgeschichte. I. Über den Vokalismus der ersten Silbe. MSFOu. 23. = OL.

Karjalainen, K. F. (1913–1918), Beiträge zur Geschichte der finnisch-ugrischen dentalen Nasale. JSFOu. 30/24.

Karjalainen, K. F. (1964), Grammatikalische Aufzeichnungen aus den ostjakischen Mundarten, bearbeitet und herausgegebn von Edith Vértes. MSFOu. 128.

Karjalainen, K. F. – Toivonen, Y. H. (1948), K. F. K.s Ostjakisches Wörterbuch. I–II. Bearbeitet und herausgegebn von Y. H. T. Helsinki. = KT.

Katz, Hartmut (1972), Zur Entwicklung der finnisch-ugrischen Affrikaten und Sibilanten im Ugrischen. ALH 22: 141–153.

Katz, Hartmut (1973), Noch einmal zur Frage der finnisch-ugrischen Affrikaten und Sibilanten im Ugrischen. SFU 9: 273–290.

Katz, Hartmut (1975), Generative Phonologie und phonologische Sprachbünde des Ostjakischen und Samojedischen. München.

Keresztes László (1973), Vogulin Jukondan (Ala-Kondan) murteen konsonanttijärjestelmäsät. JSFOu. 72: 167–174.

Lakó György (1968), Proto-Finno-Ugric Sources of Hungarian Phonetic Stock. Budapest.

Lakó György – Rédei Károly (szerk.) (1967–1978), A magyar szókészlet finnugor elemei. 1–3. Budapest. = MSzFE.

Liimola, Matti (1963), Zur historischen Formenlehre des Wogulischen. I. Flexion der Nomina. MSFOu. 127.

Liimola, Matti (1969), Uusi unkarin kielen etymologinen sanakirja. Sananjalka 11: 192–195.

Liimola, Matti – Eiras, Vuokko (1982), Wogulische Volksdichtung, gesammelt und übersetzt von Artturi Kannisto. VII. Band. Wörterverzeichnis zu den Bänden I–VI. Bearbeitet von M. L. und V. E., herausgegeben von V. E. MSFOu. 180.

Moór Elemér (1947), A magyar nyelvtörténet őstörténeti vonatkozásai. Nyr 71: 39–42, 85–87, 151–154.

Moldanova, S. P. – Nëmysova, E. A. – Remezova, V. N. [Молданова, С. П. – Нёмысова, Е. А. – Ремезова, В. Н.] (1983), Словарь хантыйско-русский и русско-хантыйский. Ленинград. = SHR.

Munkácsi Bernát (1894), A vogul nyelvjárások szóragozásukban ismertetve. Budapest. = VNyj.

Munkácsi Bernát (1896), Vogul népköltési gyűjtemény. IV. kötet. Budapest. = VNGy.

Munkácsi Bernát (1901), Árja és kaukázusi elemek a finn-magyar nyelvekben. Budapest. = ÁKE.

Munkácsi Bernát – Kálmán Béla (1986), Wogulisches Wörterbuch, gesammelt von B. M., geordnet, bearbeitet und herausgegeben von B. K. Budapest.

Paasonen, Heikki (1917), Beiträge zur finnischugrisch-samojedischen Lautgeschichte. Budapest – Berlin.

Paasonen, Heikki (1918), Die finnisch-ugrischen *s*-Laute. MSFOu. 41.

Paasonen, Heikki (1965), Ostjakische grammatikalische Aufzeichnungen nach den Dialekten an der Konda und am Jugan, bearbeitet, neu transkribiert und herausgegeben von Edith Vértes. JSFOu. 66/2.

Paasonen, Heikki – Donner, Kai (1926), H. P.s Ostjakisches Wörterbuch nach den Dialekten an der Konda und am Jugan, zusammengestellt, neu transkribiert und herausgegeben von K. D. Helsinki. = PD.

Rédei (Radanovics) Károly (1961), Északi-osztják nyelvtan. Nyelvtudományi Értekezések 31. Budapest.

Rédei Károly (1970a), Die syrjänischen Lehnwörter im Wogulischen. Budapest. = SLW.

Rédei Károly (1970b), Szófejtések. NyK 72: 157–163.

Rédei Károly (1972), L'évolution en hongrois des mots à structure proto-ouralienne et finno-ougrienne $VC_{s/š}V$ et $CVC_{s/š}V$. EFOu. 8: 231–236.

Rédei Károly (Hrsg.) (1988–1991), Uralisches etymologisches Wörterbuch. I–III. Budapest – Wiesbaden. = UEW.

Rombandeeva, E. I. [Ромбандеева, Е. И.] (1964), Фонетические особенности в диалектах северных манси. In: Вопросы финно-угорского языкознания. Грамматика и лексикология. Москва – Ленинград. 51–58.

Rombandeeva, E. I. [Ромбандеева, Е. И.] (1973), Мансийский (вогульский) язык. Москва. = MJa.

Rombandeeva, E. I. – Kuzakova, E. A. [Ромбандеева, Е. И. – Кузакова, Е. А.] (1982), Словарь мансийско-русский и русско-мансийский. Ленинград. = SMR.

Sauer, Gert (1967), Die Nominalbildung im Ostjakischen. Berlin. = Nombild.

Schiefer, Lieselotte (1975), Phonematik und Phonotaktik des Vach-Ostjakischen. München.

Steinitz, Wolfgang (1949/1980), Geschichte des finnisch-ugrischen Konsonantismus. Separatum ex Actis Instituti Hungarici Universitatis Holmiensis. Series B., Linguistica. 1. Uppsala 1949 / Ostjakologische Arbeiten. Band IV. Budapest – Berlin – Den Haag 1980.

Steinitz, Wolfgang (1950a), Ostjakische Grammatik und Chrestomathie mit Wörterverzeichnis. 2., verbesserte Auflage. Leipzig. = OChr.

Steinitz, Wolfgang (1950b), Geschichte des ostjakischen Vokalismus. Berlin. = OstjVok.

Steinitz, Wolfgang (1955), Geschichte des wogulischen Vokalismus. Berlin. = WogVok.

Steinitz, Wolfgang (1960), Einige Kapitel aus der ob-ugrischen Vokalgeschichte. FW 3: 335–348.

Steinitz, Wolfgang (1956), Zur ob-ugrischen Vokalgeschichte. UAJb. 28: 233–241.

Steinitz, Wolfgang (1966–1993), Dialektologisches und etymologisches Wörterbuch der ostjakischen Sprache. Berlin. = DEWOS.

Steinitz, Wolfgang (1975), Ostjakologische Arbeiten. Band I. Budapest – Berlin – Den Haag. = OA I.

Steinitz, Wolfgang (1976), Ostjakologische Arbeiten. Band II. Budapest – Berlin – Den Haag. = OA II.

Steinitz, Wolfgang (1980), Ostjakologische Arbeiten. Band IV. Budapest – Berlin – Den Haag. = OA IV.

Suomen kielen etymologinen sanakirja. I–VI. Helsinki 1955–1978. = SKES.

Szilasi Móric (1896), Vogul szójegyzék. Budapest. = MSz.

Szinnyei József (1927), Magyar nyelvhasonlítás. 7., javított és bővített kiadás. Budapest. = NyH[7].

Terëškin, N. I. [Терёшкин, Н. И.] (1961), Очерки хантыйских диалектов. Часть первая. Ваховский диалект. Москва – Ленинград. = Očerki.

Terëškin, N. I. [Терёшкин, Н. И.] (1981), Словарь восточнохантыйских диалектов. Ленинград. = SVH.

Toivonen, Y. H. (1928), Zur Geschichte der finnisch-ugrischen inlautenden Affrikaten. FUF 19: 1–270.

Toivonen, Y. H. (1929), Beiträge zur Geschichte der finnisch-ugrischen *l*-Laute. FUF 20: 47–82.

Toivonen, Y. H. (1933), Kleiner Beitrag zur Geschichte der finnisch-ugrischen Sibilanten. MSFOu. 67: 377–384.

Toivonen, Y. H. (1946), Zur Geschichte einiger finnisch-ugrischer Vokale. FUF 29: 160–167.

Toivonen, Y. H. (1956), Über die syrjänischen Lehnwörter im Ostjakischen. FUF 32: 1–169.

Vértes Edit (1970). Rekonstrukció és valószínűségszámítás. NyK 72: 297–322.

RÖVIDÍTÉSEK

A) Bibliográfiai rövidítések

ÁKE	=	Munkácsi 1901.
ALH	=	Acta Linguistica Academiae Scientiarum Hungaricae. Budapest.
Beitr.	=	Paasonen 1917.
BUNyt.	=	Hajdú 1966.
CompGr.	=	Collinder 1960.
DEWOS	=	Steinitz 1966–1993.
EFOu.	=	Études Finno-ougriennes. Budapest – Paris.
Ethn.	=	Ethnographia. Budapest.
FUF	=	Finnisch-ugrische Forschungen. Helsinki.
FW	=	Forschen und Wirken. Berlin.
GOV	=	Honti 1982c.
JSFOu.	=	Journal de la Société Finno-ougrienne. Helsinki.
KT	=	Karjalanine – Toivonen 1948.
LinguSt.	=	Linguistische Studien. Berlin.
MJa.	=	Rombandeeva 1973.
MNy.	=	Magyar Nyelv. Budapest.
MRS	=	Baléandina – Vahruševa 1958.
MSFOu.	=	Mémoires de la Société Finno-ougrienne. Helsinki.
MSz.	=	Szilasi 1896.
MSzFE	=	Lakó – Rédei 1967–1978.
Nombild.	=	Sauer 1967.
NOW	=	Honti 1982b.
NyH[7]	=	Szinnyei 1927.
NyK	=	Nyelvtudományi Közlemények. Budapest.
Nyr	=	Magyar Nyelvőr. Budapest.
OA I	=	Steinitz 1975.
OA II	=	Steinitz 1976.
OA IV	=	Steinitz 1980.
OChr.	=	Steinitz 1950a.
Očerki	=	Terëškin 1961.

OL	=	Karjalainen 1905.
OstjVok.	=	Steinitz 1950b.
PB	=	Beke 1907–1908.
PD	=	Paasonen – Donner 1926.
RLW	=	Kálmán 1961.
SHR	=	Moldanova et al. 1983.
SKES	=	Suomen kielen etymologinen sanakirja. I–VI. Helsinki 1955–1978.
SLW	=	Rédei 1970a.
SMR	=	Rombandeeva – Kuzakova 1982.
SVH	=	Terëškin 1981.
UEW	=	Rédei 1988, 1991.
Verbbild.	=	Ganschow 1965.
Vir.	=	Virittäjä. Helsinki.
VNGy.	=	Munkácsi 1896.
VNyj.	=	Munkácsi 1894.
Vok.	=	Kannisto 1919.
WogVok.	=	Steinitz 1955.
WogT	=	Kálmán 1976.

B) Adatközléssel kapcsolatos rövidítések

Ahlqv.	=	Ahlqvisttól származó adat
Castr.	=	Castréntól származó adat
Kálm.	=	Kálmántól származó adat
Kann.	=	Kannistótól származó adat
Mskr.	=	manuscriptum, kézirat
Munk.	=	Munkácsitól származó adat
Paas.	=	Paasonentől származó adat
St.	=	Stein.
Stein.	=	Steinitztől származó adat
Ter.	=	Terëškintól származó adat

C) Nyelvek rövidítései

cser.	=	cseremisz
fi.	=	finn
FU	=	finnugor alapnyelv(i)
lp.	=	lapp
m.	=	magyar
or.	=	orosz
osztj.	=	osztják
oug.	=	obi-ugor
OUg.	=	obi-ugor alapnyelv(i)
ősp.	=	őspermi
tat.	=	tatár
U	=	uráli alapnyelv(i)
Ug.	=	ugor alapnyelv(i)
vog.	=	vogul
zürj.	=	zürjén

D) Nyelvtani rövidítések

bilab.	=	bilabiális
du.	=	dualis; kettős szám(ú)
illab.	=	illabiális
imp.	=	imperativus
imperf.	=	imperfectum
inf.	=	infinitivus
instr.	=	instrumentalis
instr.-com.	=	instrumentalis-comitativus
lab.	=	labiális
lat.	=	lativus
bilab.	=	bilabiális
mgh.	=	magánhangzó
msh.	=	mássalhangzó
part. praes.	=	participium praesentis
part. praet.	=	participium praeteriti
perf.	=	perfectum

pl.	=	pluralis; többes szám(ú)
praes.	=	praesens
praet.	=	praeteritum
px	=	suffixum possessoris; birtokos személyjel
sg.	=	singularis; egyes szám(ú)
t. sz.	=	többes szám(ú)
transl.	=	translativus
vel.	=	veláris

E) Egyéb rövidítések

i. h.	=	idézett hely
i. m.	=	idézett mű
kk.	=	és a következő oldalak(on)
ld.	=	lásd
nyj.	=	nyelvjárás, nyelvjárási adat
pl.	=	például
R	=	régi nyelvi, elavult szó
ua.	=	ugyanaz
uo.	=	ugyanott
vö.	=	vesd össze

SZIMBÓLUMOK

†	=	eredeti lejegyzésben vagy egyszerűsített formában közölt adat
ɔ	=	értsd, helyesen, tulajdonképpen

studia uralo-altaica supplementa

József Attila Tudományegyetem, Szeged

1. K. Palló Margit: *Régi török eredetű igéink*. 1982.
2. *"Dvinán innen, Dvinán túl"*. Jubileumi tanulmányok. 1986.
3. Sipőcz Katalin: *A vogul nyelv színnevei*. 1994.
4. Gulya János: *A mondatszerkezetek rendszere a vahi osztjákban*. 1994.
5. Forgács Tamás: *A valenciaelmélet nyelvtörténeti alkalmazásának elméleti és gyakorlati kérdései*. 1996.
6. Csepregi Márta: *Szurguti osztják chrestomathia*. 1998.
7. Manova, Nagyezsda: *Komi-zürjén nyelvkönyv*. 1998.
8. Mészáros Edit - Širmankina, Raisa: *Erza-mordvin–magyar szótár*. 1999.
9. Honti László: *Az Obi-Ugor konszonantizmus története*. 1999.

ISSN 0237-8574
ISBN 963 482 364 5